K 14.25

Art. No. 2812 – 8 Ω

1,4 x 2,5 cm (0,5“ x 1“) Kleinlautsprecher mit Kunststoffmembran und rechteckigem Kunststoffkorb. Geringe Baugröße, deshalb geeignet zur Signalausgabe in Geräten, in denen wenig Platz zur Verfügung steht. Der Anschluss erfolgt über rückseitig angebrachte Lötstellen.

1.4 x 2.5 cm (0.5“ x 1“) miniature speaker *with plastic diaphragm and rectangular plastic basket. Thanks to its compact dimensions, suitable for signal output in equipment, where space is at a premium. Connection via soldering points on rear side.*





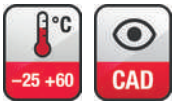

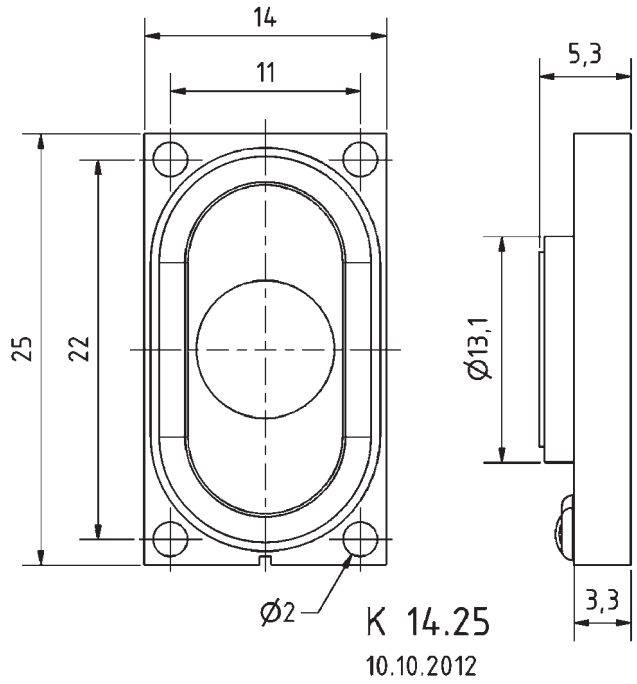

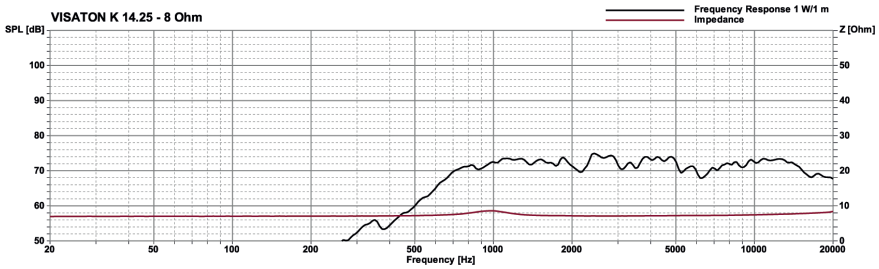

Technische Daten / *Technical Data*	
Nennbelastbarkeit *Rated power*	1 W
Musikbelastbarkeit *Maximum power*	1,5 W
Impedanz *Impedance*	8 Ω
Übertragungsbereich (–10 dB) *Frequency response (–10 dB)*	500–20000 Hz
Mittlerer Schalldruckpegel *Mean sound pressure level*	72 dB (1 W/1 m)
Resonanzfrequenz *Resonant frequency*	950 Hz
Schwingspulendurchmesser *Voice coil diameter*	8,7 mm Ø
Wickelhöhe *Height of winding*	2 mm
Schallwandöffnung *Cut-out diameter*	13 x 23 mm
Gewicht netto *Net weight*	2,5 g

© VISATON GmbH & Co. KG • Ohligser Straße 29-31 • D-42781 Haan • Tel.: 0 21 29 / 5 52 - 0 • Fax: 0 21 29 / 5 52 - 10 • e-mail: visaton@visaton.com 2018