TBS 10330

- **Part # : TBS 10330**
- **Description : Belt sander**
- **Belt lenght : 330 mm**
- **Belt width : 10 mm**
- **Power : 0,5 cv / 370 W**
- **Air consumption : 113 l/min. (à vide)**
- **Rotation speed (no load) : 16000 rpm.**
- **Inlet thread : 1/4" BSPF**
- **Hose diameter : 10 mm (3/8'')**
- **Working pressure : 6,3 bar**
- **Sound level : 80 dBa**
- **Vibrations : 1,84 m/s2**
- **Lenght : 320 mm**
- **Weight : 0,95 kg**
- **Material : Aluminium body**
- **Handle : Rubber cover**
- **Belt support : Adjustable**
- **Speed : Adjustable by button**
- **Triger : Progressive**
- **Belt tension : Adjustable by lateral wheel**

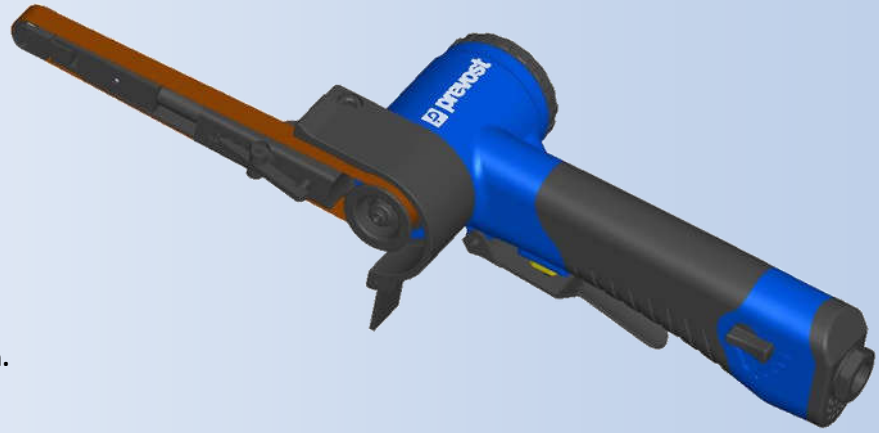

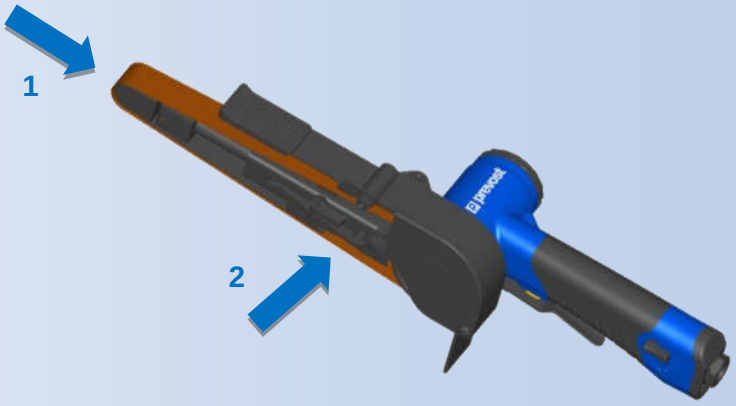

Applications

PREVOST SAS – C.S. 90208 - 74942 ANNECY-LE-VIEUX CEDEX - France
Tel. +33 (0)4 50 64 04 45 - Fax. +33 (0)4 50 64 00 10 - sales@prevost.eu - www.prevost.eu
Ce document ne peut être considéré comme contractuel. Dans un souci d'apporter un meilleur service à ses clients, la société PREVOST se réserve la possibilité de modifier les caractéristiques de sa gamme, sans préavis