LOAD BREAK SWITCH

GB Instruction sheet
F Notice d'utilisation
E Instrucciones de servicio

533743G

SIRCO M 16 - M 20 - M 25 - M 32 - M 40 - M CD63
SIRCO M 63 - M 80 - M CD100

socomec
Innovative Power Solutions

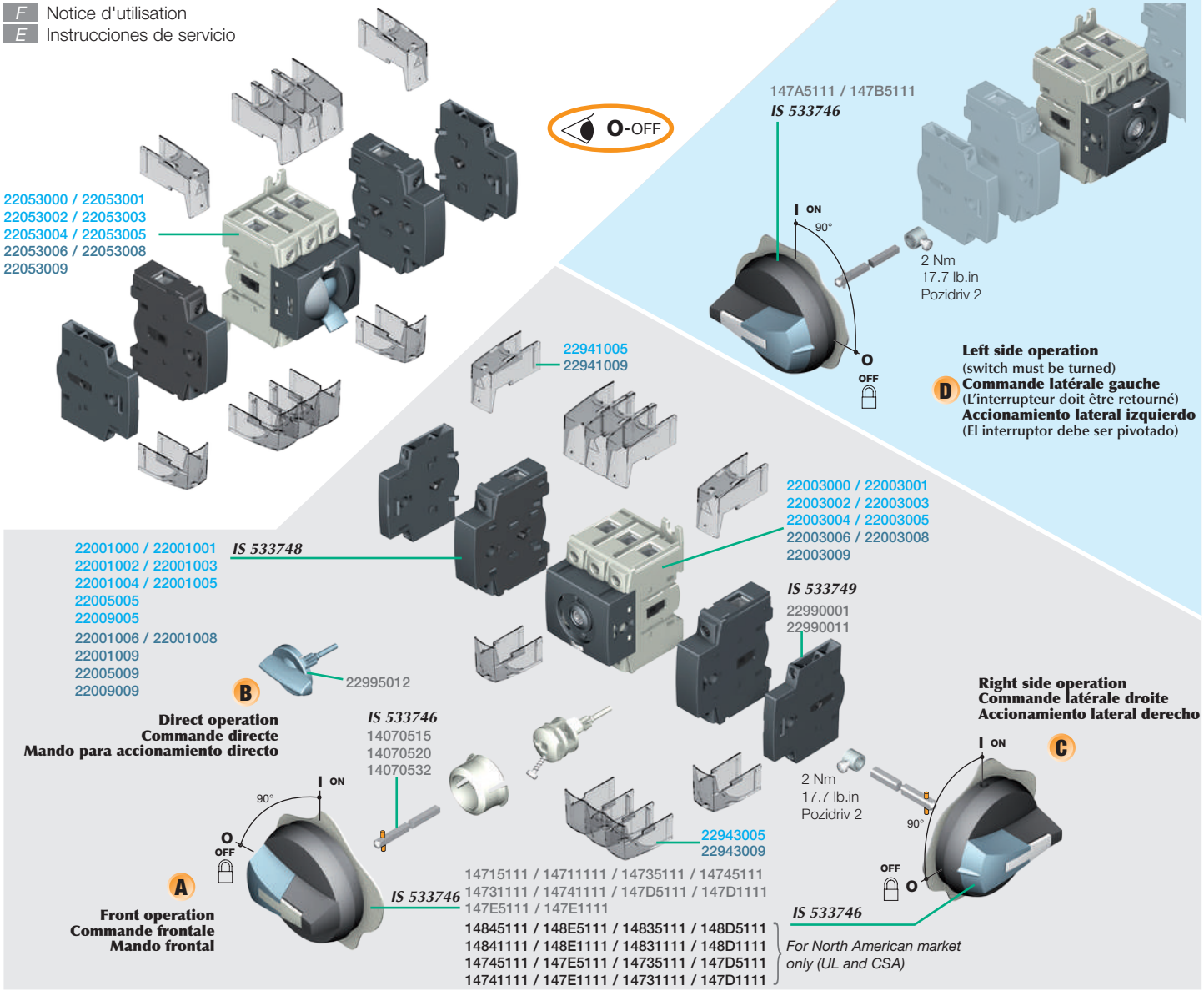

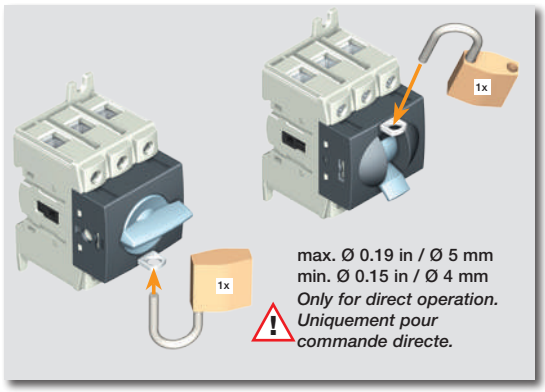

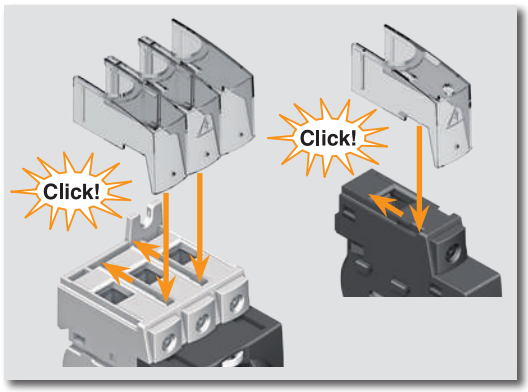

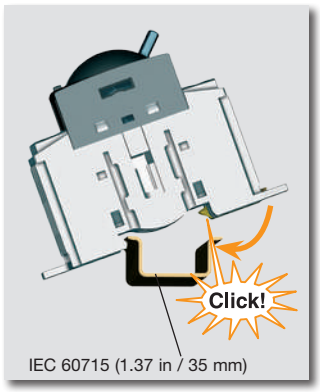

Use copper conductors only, 75°C or higher.
Flat 6,5
Pozidriv 2
0.35 in / 9 mm *(M16 to M40 - M CD63)*
0.47 in / 12 mm *(M63 to M100 - M CD100)*
Stripping distance.

M16 to M40 - M CD63	
Wire / Câble / Cable	Torque / Couple / Par de apriete
1,5 mm² - 16 mm² 14 - 4 AWG stranded 14 - 10 AWG solid 2x14 - 2x12 AWG stranded 2x12 AWG solid	26.5 lb.in / 3 Nm

M63 - M80 - M CD100	
Wire / Câble / Cable	Torque / Couple / Par de apriete
2,5 mm² - 35 mm² 14 - 1 AWG stranded 14 - 10 AWG solid 2x10 - 2x6 AWG stranded 2x12 AWG solid	31.1 lb.in / 3,5 Nm

⚠ WARNING / ATTENTION / PRECAUCIÓN

The opening of the branch-circuit protective device may be an indication that a fault has been interrupted.
To reduce the **risk of fire** or **electric shock**, current-carrying parts and other components of the controller should be examined and replaced if damaged.

Le déclenchement du dispositif de protection des dérivations peut signifier qu'un courant de défaut a été interrompu.
Pour réduire le **risque d'incendie** ou de **choc électrique**, les pièces porteuses de courant et les autres composants de la commande doivent être vérifiés et remplacés s'ils sont endommagés.

La activación del dispositivo de protección frente a derivaciones puede significar que se ha interrumpido una corriente de fallo.
Para reducir el riesgo de incendio o de choque eléctrico, las piezas portadoras de corriente y demás componentes del pedido deberán comprobarse y sustituirse en caso de que se encuentren dañados.

⚠ DANGER / PELIGRO

HAZARDOUS VOLTAGE. This equipment must be installed and serviced only by qualified electrical personnel.Turn off all power supplying this equipment before working on or inside equipment. Always use a properly rated voltage sensing device to confirm power is off.Replace all devices, doors, and covers before turning on power tothis equipment. **Failure to follow these instructions will result in death or serious injury.**

TENSION DANGEREUSE. L'installation et l'entretien de cet appareil ne doivent être effectués que par du personnel qualifié.Coupez l'alimentation de cet appareil avant d'y travailler.Utilisez toujours un dispositif de détection de tension à valeur nominale approprié pour confirmer que toute alimentation est coupée.Replacez tous les dispositifs, les portes etles couvercles avant de mettre cet appareil sous tension.**Si ces précautions ne sont pas respectées, cela entraînera la mort ou des blessures graves.**

TENSION PELIGROSA. Solamente el personal de mantenimiento eléctrico especializado deberá instalar y prestar servicios de mantenimiento a este equipo.Desenergice el equipo antes de realizar cualquier trabajo en él.Siempre utilice un dispositivo detector de tensión adecuado para confirmar la desenergización del equipo.Vuelva a colocar todos los dispositivos,las puertas y las cubiertas antes de energizar este equipo.**El incumplimiento de estas precauciones podrá causar la muerte o lesiones serias.**

Edition 12/09 - **IS 533743-G** / RECTO-VERSO / S blanc offset quadri 80g/m²

Direct operation
Commande directe
Mando para accionamiento directo B

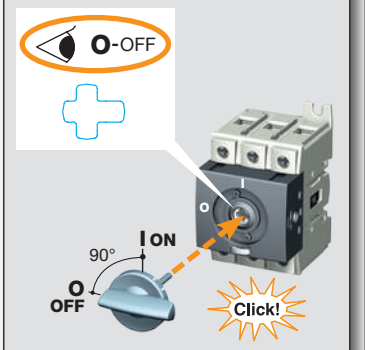

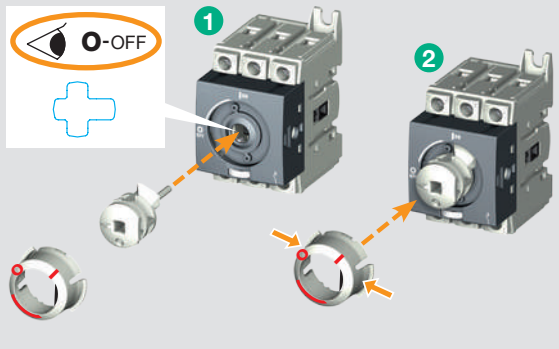

External operation
Commande extérieure
Mando exterior A

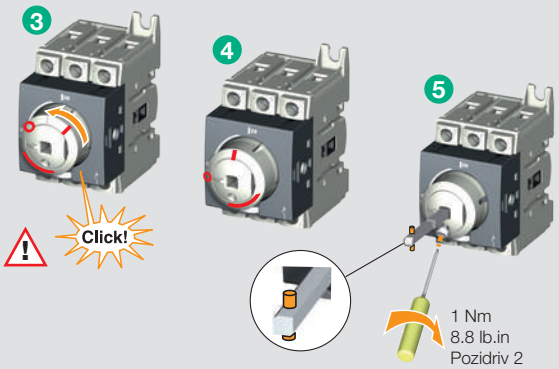

STEP 1



STEP 2

A

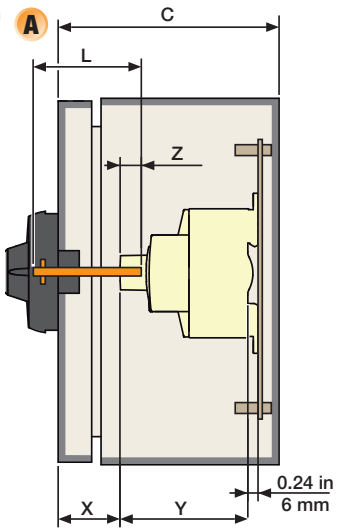

X min: 0.98 in / 25 mm
L = X + 1.26 in / L = X + 32 mm
M16 to M40 - M CD63
M63 - M80 - M CD100

C D *Right side operation*
Commande latérale droite
Accionamiento lateral derecho

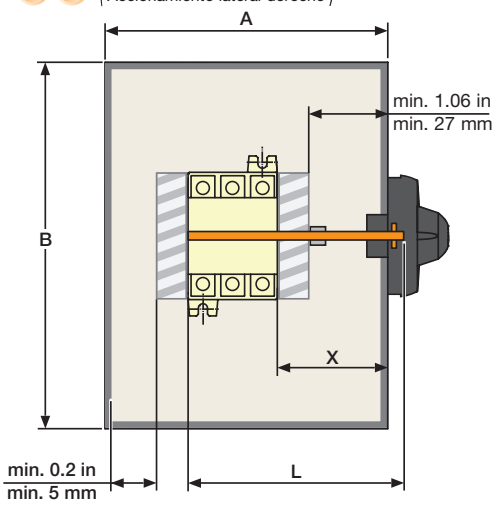

L = X + 2.36 in / L = X + 60 mm	L = X + 2.66 in / L = X + 67,5 mm
(M16 to M40 - M CD63)	*(M63 - M80 - M CD100)*

Dual dimensions in/mm
Double dimensions in/mm
Doble dimensiones in/mm

Switch / Interrupteur / Interruptor

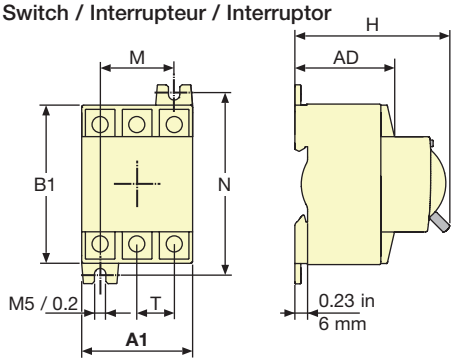

Add. Pole
Pole additionel
Polo adicional

Aux. Contacts
Contacts aux.
Contactos auxiliaires

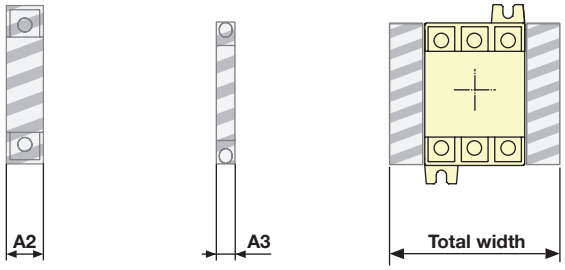

Total width = A1 + x A2 + y A3

if x = 0 y = 2 max
if x = 1 y = 2 max
if x = 2 y = 2 max

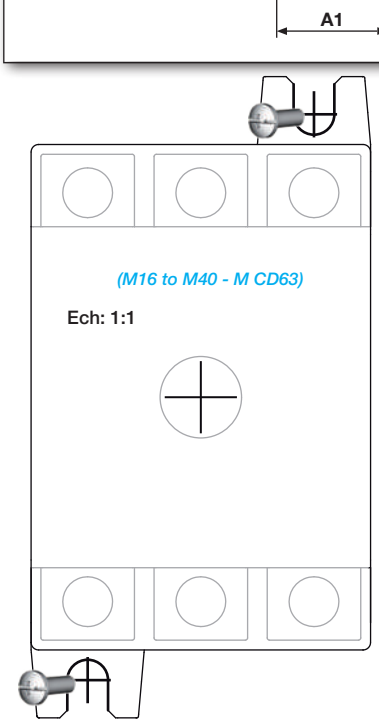

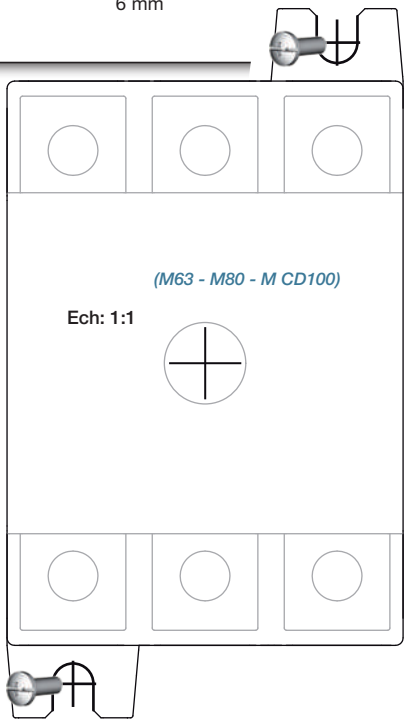

	M16 to M40 - M CD63		M63 - M80 - M CD100	
	in	mm	in	mm
A	6	152	8	203
A1	1.77 *(2,5 x 0.70)*	45 *(2,5 x 18)*	2.06 *(3 x 0.68)*	52,5 *(3 x 17,5)*
A2	0.59	15	0.68	17,5
A3	0.34	8,8	0.34	8,8
AD	1.90	48,5	1.90	48,5
B	8	203	10	254
B1	2.67	68	3	76
C	4	102	4	102
H	2.95	75	2.95	75
T	0.59	15	0.68	17,5
N	2.95	75	3.35	85
M	1.18	30	1.38	35
Y	2.95	75	2.95	75
Z min.	0.47	12	0.47	12
Z max.	0.67	17	0.67	17