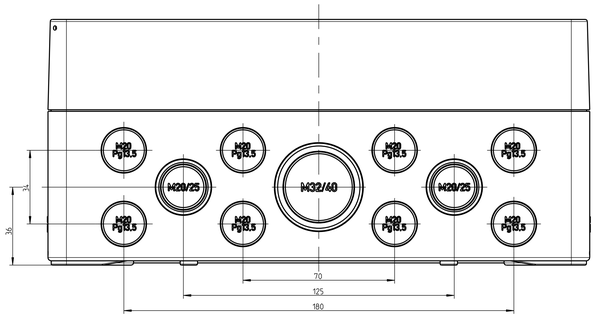

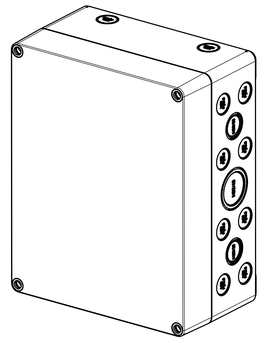

1:2

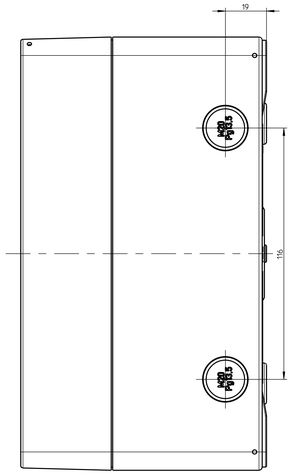

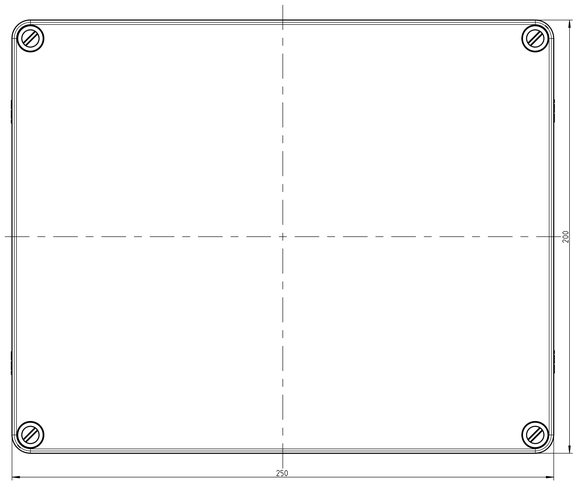

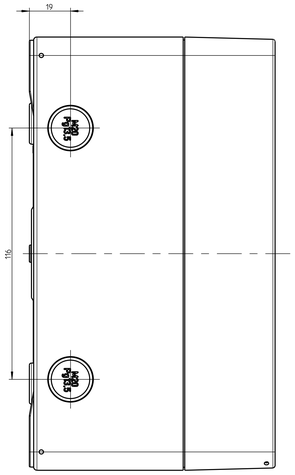

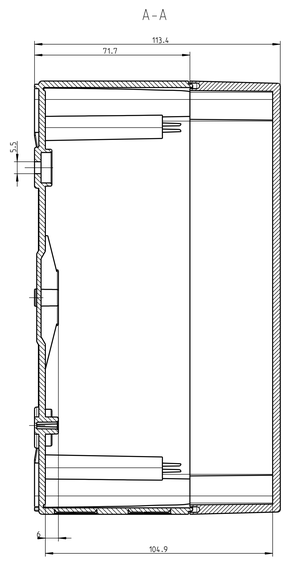

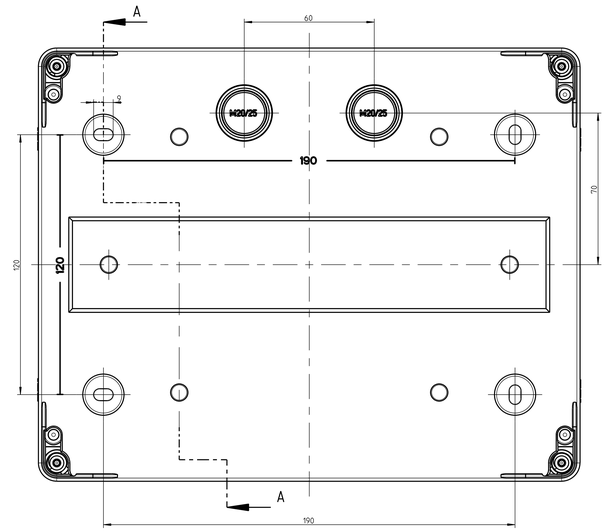

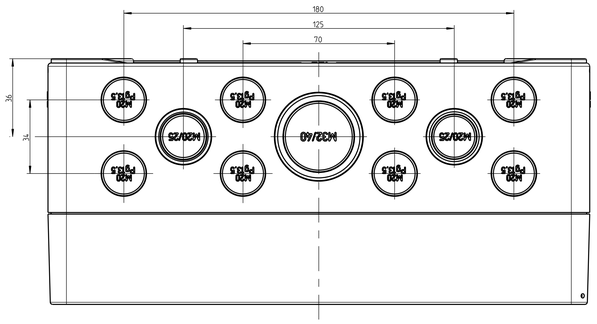

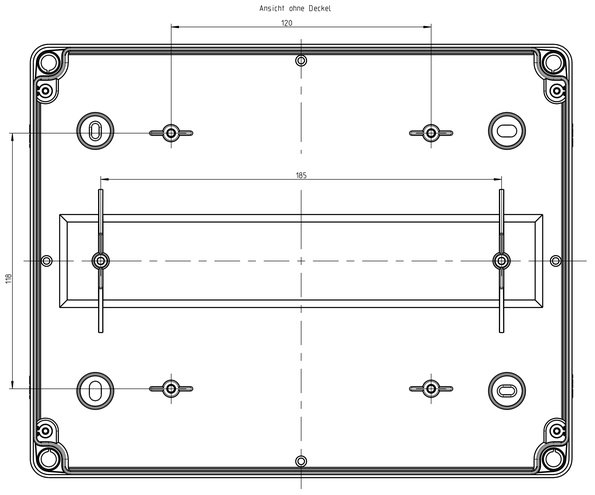

(Verwendungsbereich)	(Zust./Abw.)	(Oberflaeche)	Maßstab 1:1	(Volumen in cm³)
			(Werkstoff/Halbzeug)	

Weitergabe sowie Vervielfältigung dieses Dokuments, Verwertung und Mitteilung seines Inhalts sind verboten, soweit nicht ausdrücklich gestattet. Zuwiderhandlungen verpflichten zu Schadenersatz. Alle Rechte für den Fall der Patent-, Gebrauchsmuster- oder Geschmacksmustereintragung vorbehalten.

	Datum	Name
Bearb.	25.01.06	W Ge
Gepr.	05.07.11	MGu
Vers.		
Status	Freigabe	

(Benennung)
Massblatt
AKL12-g

(Zeichnungsnummer)
M-740-414-01

Blatt 1 Bl.

1	Bemessung erg.	05.07.11	WSP
Zust.	Aenderung	Datum	Name

(Ersatz fuer:)

(Dateiname Modell) M-740-414-01-k558 (Dateiname Zeichnung) M-740-414-01-k560