SELECTION DU MATERIEL

désignation			raccordement orifices				taille	code
type d'embase	type de raccordement		12-14	1	2-4	3-5		
embases simples ISO 5599/1 AFNOR NFE 49080	latéral 	taraudé	G 1/8	G 1/4	G 1/4	G 1/4	**ISO 1**	**35500076**
			G 1/8	G 1/4	G 1/4	G 3/8		**35500061**
			G 1/8	G 3/8	G 3/8	G 3/8		**35500382**
			G 1/8	G 3/8	G 3/8	G 3/8	**ISO 2**	**35500560**
			G 1/8	G 1/2	G 1/2	G 1/2		**35500562**
			G 1/8	G 1/2	G 1/2	G 1/2	**ISO 3**	**35500171**
			G 1/8	G 3/4	G 3/4	G 3/4		**35500192**
	inférieur 	taraudé	G 1/8	G 1/4	G 1/4	G 1/4	**ISO 1**	**35500077**
			G 1/8	G 3/8	G 3/8	G 3/8	**ISO 2**	**35500085**
		à coupleurs	Ø 4 mm	pour Ø ext. 8 mm		G 1/4	**ISO 1**	**35500069**
embases juxtaposables ISO 5599/1 VDMA 24345	inférieur 	embase	G 1/8	-	G 1/4	-	**ISO 1**	**35500165**
		lot de 2 embouts	-	G 3/8	-	G 3/8		**35500166**
		embase	G 1/8	-	G 3/8	-	**ISO 2**	**35500169**
		lot de 2 embouts	-	G 1/2	-	G 1/2		**35500170**
		embase	G 1/8		G 1/2		**ISO 3**	**35500173**
		lot de 2 embouts	-	G 1	-	G 1		**35500174**
		lot de 3 obturateurs de pression principale (1) et d'échappement (3-5) pour 2 alimentations de pression différentes (voir A)					**ISO 1**	**88135521**
							ISO 2	**88135522**
							ISO 3	**88135520**

Lot de 2 embouts fourni avec 3 bouchons (pour 1-3-5)

(A) Principe de montage du lot d'obturateurs permettant l'alimentation des embases juxtaposables par 2 pressions différentes.

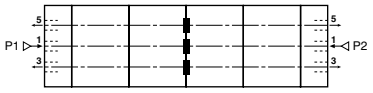

ENSEMBLE DE RACCORDEMENT ET DE TRANSFERT

• **Permet l'association d'embases juxtaposables ISO - VDMA de tailles différentes :**

ISO 1 - ISO 2, lot comprenant :
- Un module de transfert permettant d'associer des embases juxtaposables ISO-VDMA à raccordement **inférieur** ISO 1 et ISO 2 tout en assurant la communication des canalisations d'alimentation de pression(1) et d'échappements(3-5).
- Un embout de raccordement ISO 1 (orifices 1 - 3 - 5)
- Un embout de raccordement ISO 2 (orifices 1 - 3 - 5)

ISO 1 - ISO 3, lot comprenant la même liste de pièces que ci-dessus mais adaptée au transfert ISO 1 - ISO 3

désignation	type	code	E (mm)	
Ensemble de raccordement et de transfert pour embases juxtaposables ISO/VDMA à raccordement **inférieur**	**ISO 1 - ISO 2**	**35500199**	20	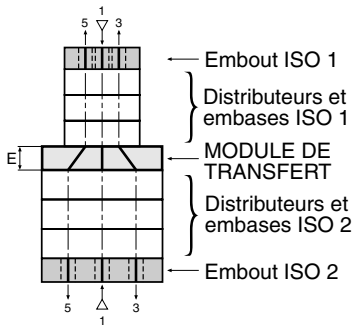
	ISO 1 - ISO 3	**35500194**	32	

00305FR-2017/R01
Spécifications et dimensions peuvent être modifiées sans préavis. Tous droits réservés.

ENCOMBREMENTS (mm), MASSES (kg)

DISTRIBUTEURS **541** SUR EMBASES **SIMPLES**
Raccordement **latéral - ISO 1**

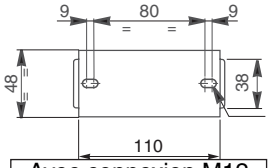

Fixation 2 trous Ø 5,5 lamés Ø 14

Avec pilotes 189 | Avec pilotes 190 | Avec connexion M12

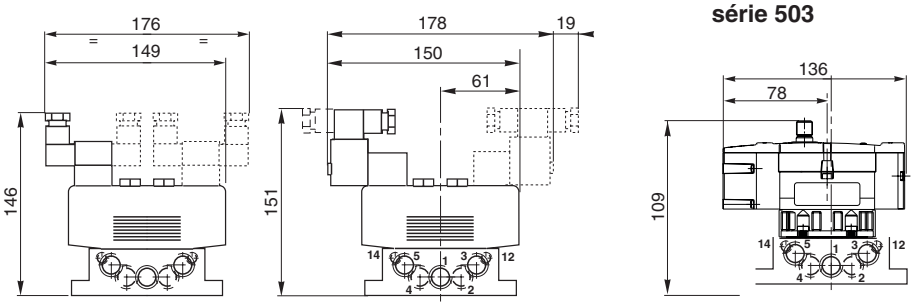

série 503

code embase	raccordement orifices		
	12-14	1-2-4	3-5
35500076	G 1/8	G 1/4	G 1/4
35500061			G 3/8
35500382		G 3/8	G 3/8

masse totale					
avec 1 pilote			avec 2 pilotes		
189	190	M12	189	190	M12
0,725	0,785	0,665	0,825	0,945	0,695

DISTRIBUTEURS **542** SUR EMBASES **SIMPLES**
Raccordement **latéral - ISO 2**

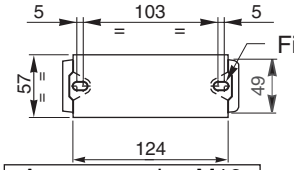

Fixation 2 trous largeur 5,5

Avec pilotes 189 | Avec pilotes 190 | Avec connexion M12

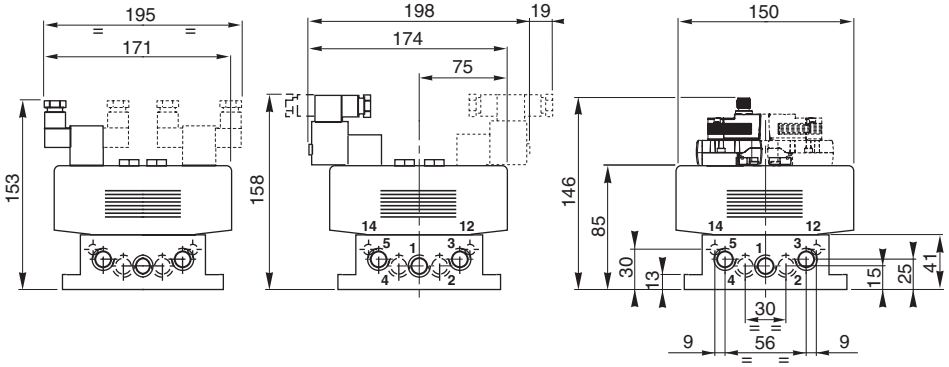

code embase	raccordement orifices		
	12-14	1-2-4	3-5
35500560	G 1/8	G 3/8	G 3/8
35500562		G 1/2	G 1/2

masse totale					
avec 1 pilote			avec 2 pilotes		
189	190	M12	189	190	M12
0,950	1,010	0,930	1,080	1,200	0,980

DISTRIBUTEURS **543** SUR EMBASES **SIMPLES**
Raccordement **latéral - ISO 3**

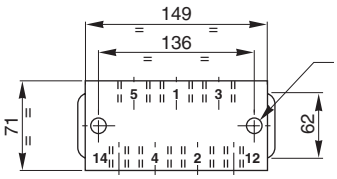

Fixation 2 trous Ø 6,6

Avec pilotes 189 | Avec pilotes 190 | Avec connexion M12

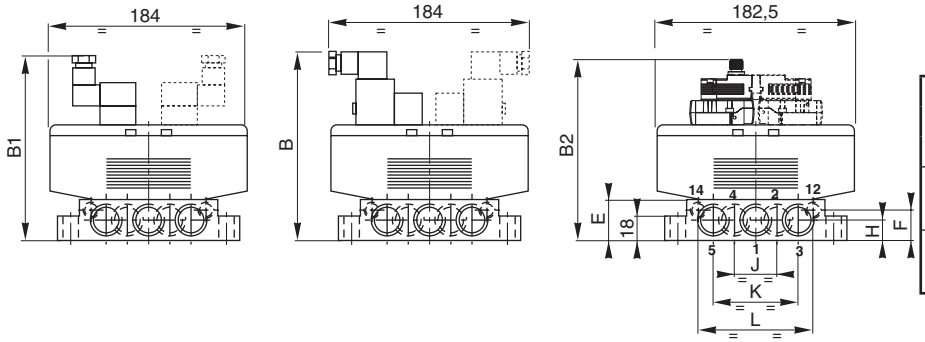

code embase	raccordement orifices		
	12-14	1-2-4	3-5
35500171	G 1/8	G 1/2	G 1/2
35500192		G 3/4	G 3/4

G	masse totale					
	avec 1 pilote			avec 2 pilotes		
	189	190	M12	189	190	M12
1/2	1,585	1,645	1,540	1,685	1,800	1,585
3/4	2,652	2,127	2,022	2,167	2,282	2,067

	B	B1	B2	E	F	H	J	K	L
G 1/2	164	159,5	152	32	22	17	32	68	90
G 3/4	182	177,5	170	50	40	20	36	80	92

00305FR-2017/R01
Spécifications et dimensions peuvent être modifiées sans préavis. Tous droits réservés.

ENCOMBREMENTS (mm), **MASSES** (kg)

DISTRIBUTEURS **541** SUR EMBASES **SIMPLES**
Raccordement **inférieur - ISO 1**

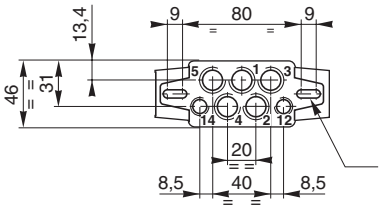

Avec pilotes 189

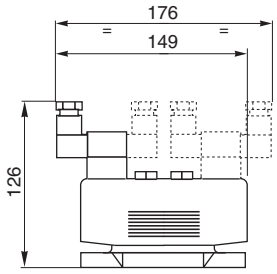

Avec pilotes 190

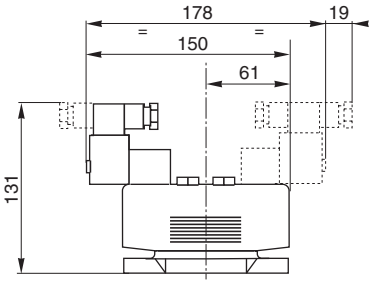

Avec connexion M12
série 503

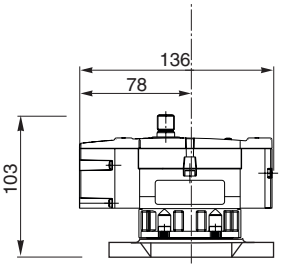

code embase	raccordement orifices		
	12-14	1-2-4	3-5
35500077	G 1/8	G 1/4	G 1/4
35500069	coupleurs		G 1/4
	Ø 4 ext.	Ø 8 ext.	

masse totale					
avec 1 pilote			avec 2 pilotes		
189	190	M12	189	190	M12
0,720	0,780	0,660	0,820	0,940	0,690

DISTRIBUTEURS **542** SUR EMBASES **SIMPLES**
Raccordement **inférieur - ISO 2**

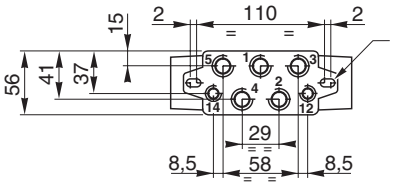

Avec pilotes 189

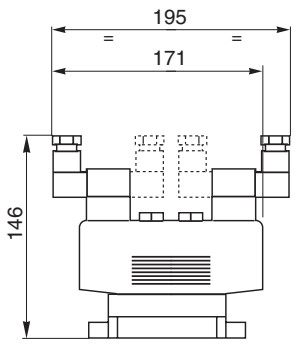

Avec pilotes 190

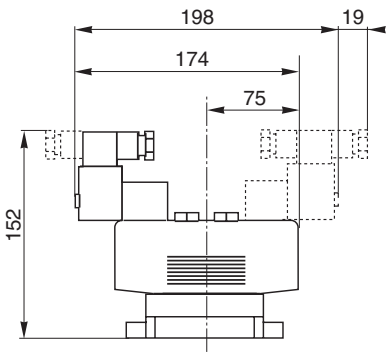

Avec connexion M12

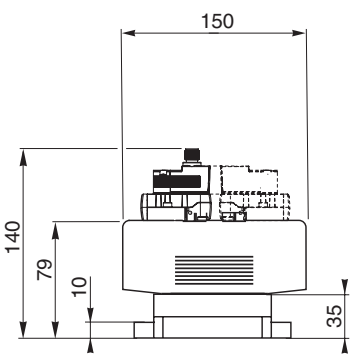

code embase	raccordement orifices		
	12-14	1-2-4	3-5
35500085	G 1/8	G 3/8	G 3/8

masse totale					
avec 1 pilote			avec 2 pilotes		
189	190	M12	189	190	M12
0,670	0,730	0,650	0,800	0,920	0,700

00305FR-2017/R01
Spécifications et dimensions peuvent être modifiées sans préavis. Tous droits réservés.

ENCOMBREMENTS (mm), MASSES (kg)

DISTRIBUTEURS **541** SUR EMBASES **JUXTAPOSABLES METALLIQUES**
Raccordement **inférieur** - **ISO 1**

nombre d'embases	A	B±1	C	masse distributeurs avec 2 pilotes + embases + embouts		
				pilote 189	pilote 190	M12
3	173	150	86	2,850	3,200	2,450
4	216	193	129	3,500	4,000	3,000
5	259	236	172	4,100	4,700	3,450
6	302	279	215	4,750	5,500	4,000
7	345	322	258	5,350	6,200	4,450
8	388	365	301	6,000	7,000	5,000

Masse pilotes : 1 x 189 = 0,120 kg - 1 x 190 = 0,180 kg
1 x M12 = 0,058 kg - 2 x M12 = 0,110kg

	code	raccordement orifices		
		12-14	2-4	1-3-5
embase	**35500165**	G 1/8	G 1/4	-
2 embouts	**35500166**	-	-	G 3/8

Lot d'embouts fourni avec 3 bouchons G 3/8 (pour 1-3-5)

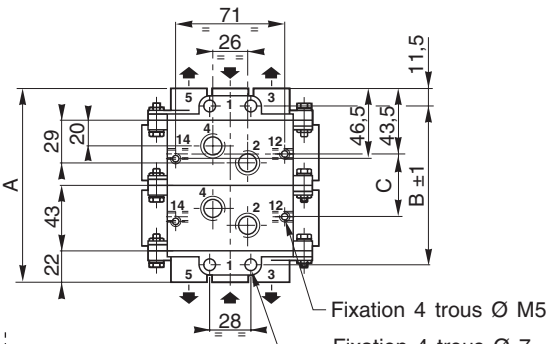

Avec pilotes 189

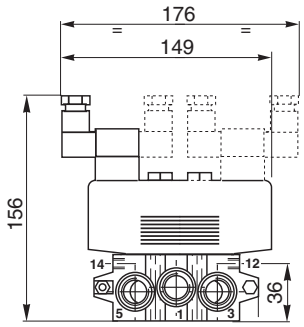

Avec pilotes 190

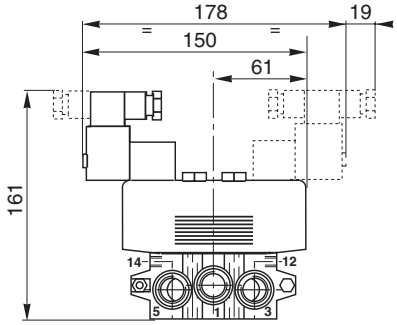

série 503

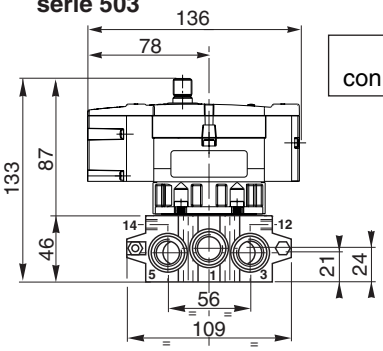

Avec connexion M12

DISTRIBUTEURS **542** SUR EMBASES **JUXTAPOSABLES METALLIQUES**
Raccordement **inférieur** - **ISO 2**

nombre d'embases	A	B±1	C	masse distributeurs avec 2 pilotes + embases + embouts		
				pilote 189	pilote 190	M12
3	220	193	112	3,600	3,900	3,240
4	276	249	168	4,600	5,100	4,220
5	332	305	224	5,700	6,300	5,200
6	388	361	280	6,800	7,500	6,180
7	444	417	336	7,800	8,700	7,160
8	500	473	392	9,000	9,900	8,140

Masse pilote : 1 x 189 = 0,120 kg - 1 x 190 = 0,180 kg
1 x M12 = 0,073 kg - 2 x M12 = 0,140 kg

	code	raccordement orifices		
		12-14	2-4	1-3-5
embase	**35500169**	G 1/8	G 3/8	-
2 embouts	**35500170**	-	-	G 1/2

Lot d'embouts fourni avec 3 bouchons G 1/2 (pour 1-3-5)

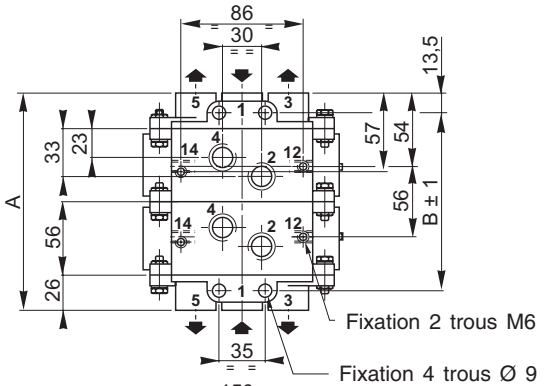

Avec pilotes 189

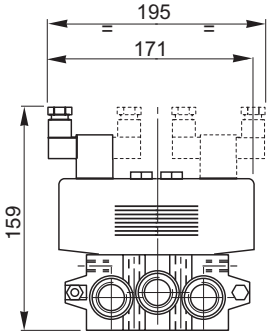

Avec pilotes 190

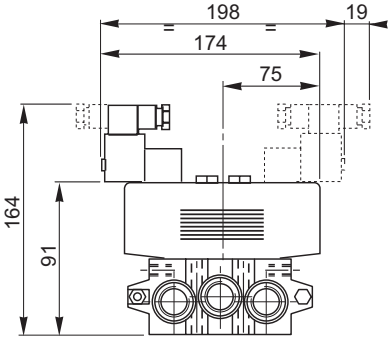

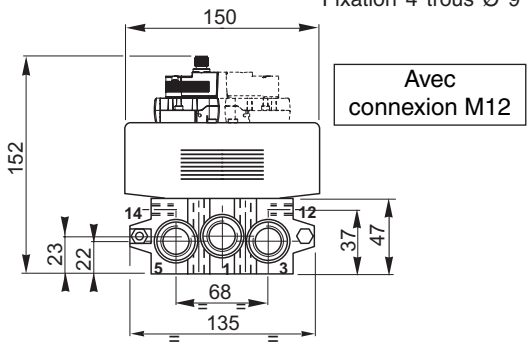

Avec connexion M12

00305FR-2017/R01
Spécifications et dimensions peuvent être modifiées sans préavis. Tous droits réservés.

ENCOMBREMENTS (mm), **MASSES** (kg)

DISTRIBUTEURS **543** SUR EMBASES **JUXTAPOSABLES METALLIQUES**
Raccordement **inférieur** - **ISO 3**

	code	raccordement orifices		
		12-14	2-4	1-3-5
embase	**35500173**	G 1/8	G 1/2	-
2 embouts	**35500174**	-	-	G 1

Lot d'embouts fourni avec 3 bouchons G 3/8 (pour 1-3-5)

nombre d'embases	A	B±1	C	masse		
				distributeurs avec 2 pilotes + embases + embouts		
				pilote 189	pilote 190	M12
2	206	167	71	4,140	4,260	3,820
3	277	238	142	5,740	5,860	5,200
4	348	309	213	7,340	7,460	6,580
5	419	380	284	8,940	9,060	7,960
6	490	451	355	10,540	10,660	9,120
7	561	522	426	12,140	12,140	10,380

Masse pilotes : 1 x 189 = 0,120 kg - 1 x 190 = 0,180 kg
1 x M12 = 0,073 kg - 2 x M12 = 0,141 kg

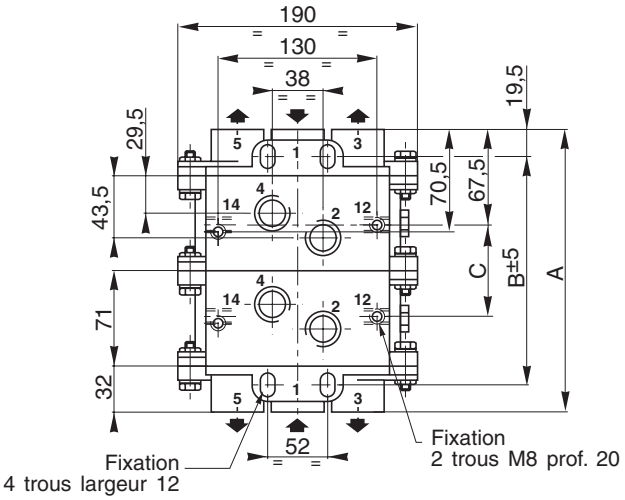

Avec pilotes 189

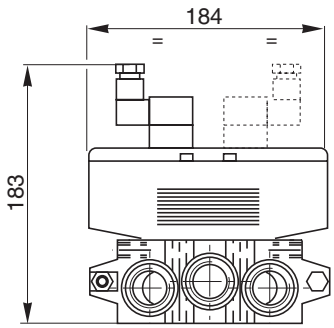

Avec pilotes 190

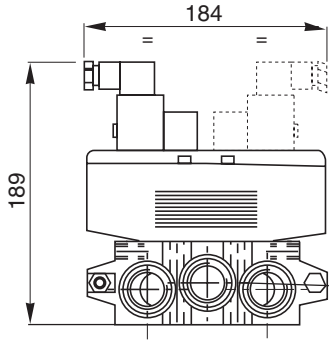

Avec connexion M12

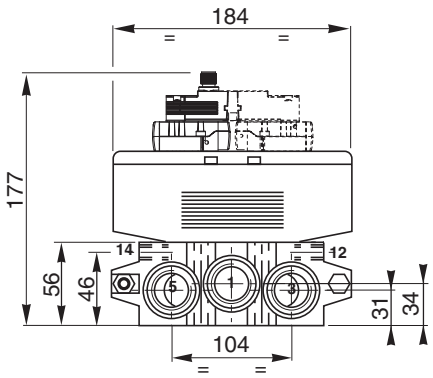

00305FR-2017/R01
Spécifications et dimensions peuvent être modifiées sans préavis. Tous droits réservés.

EMBASE JUXTAPOSABLE METALLIQUE

à sorties **latérales** G 1/4

5/2-5/3
Série
355
Type
ISO tailles 1 et 2

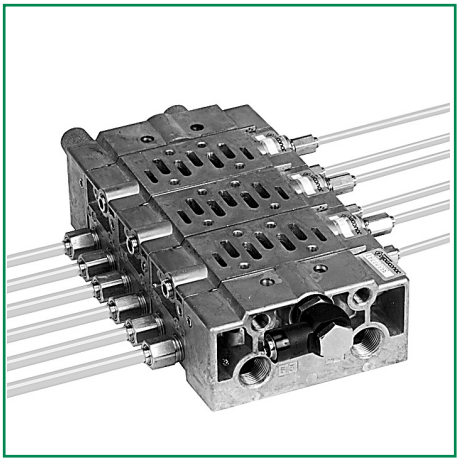

GENERALITES

Cette unité de raccordement, composée d'embases juxtaposables et d'accessoires, présente 3 caractéristiques principales:

- Matériel à plan de pose **normalisé** permettant de recevoir les distributeurs Séries 541 qui répondent à la norme internationale ISO 5599/1, taille 1.
- Embases juxtaposables à **sorties latérales**.
- Embases équipées de plaques-sélecteurs qui réalisent le **câblage intégré** des principales liaisons.

POSSIBILITES DE RACCORDEMENT

Les embases juxtaposables à sorties latérales offrent d'incomparables avantages:

- Larges facilités de câblage grâce aux nombreuses possibilités d'implantation des raccordements.
- Grande facilité de montage et de démontage en armoire par une meilleure accessibilité aux raccordements.
- Maintenance plus aisée.
- Réduction des coûts par suppression des châssis-pivotants en armoire et réduction du nombre de raccords.
- Possibilité de montage direct sur bâti de machine.
- Réduction des longueurs de tuyauteries entraînant l'amélioration des débits et du temps de réponse.

Ces embases permettent le raccordement des orifices d'utilisations (2-4) et de pilotages (12 et 14), sur les faces latérales droite et gauche comme présenté ci-dessous.

Les embouts d'extrémités permettent le raccordement de l'arrivée de pression générale (1), des échappements communs (3 et 5) mais également des pilotages (12 et 14) sur la face T1 ou la face T2 ou sur les faces T1 et T2.

RACCORDEMENT DES EMBOUTS

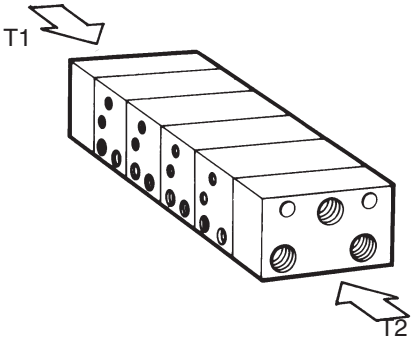

EXEMPLES DE RACCORDEMENTS SUR EMBASES

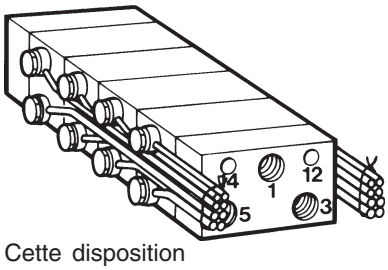

Cette disposition autorise l'emploi de raccords orientables

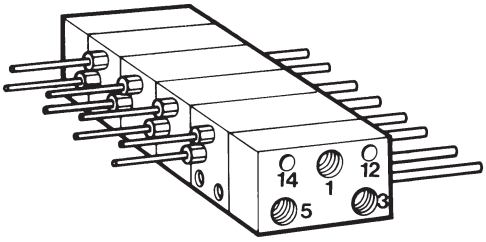

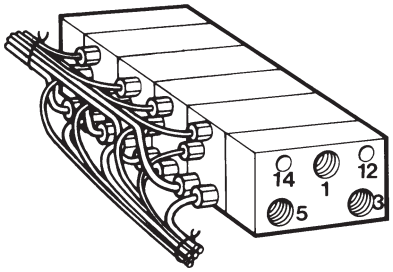

POSSIBILITES DE CABLAGE INTEGRE

Les embases comportent 5 canaux (n° 1-3-5-12-14) dont le raccordement s'effectue sur des embouts situés à chaque extrémité de l'ensemble monté en batterie.

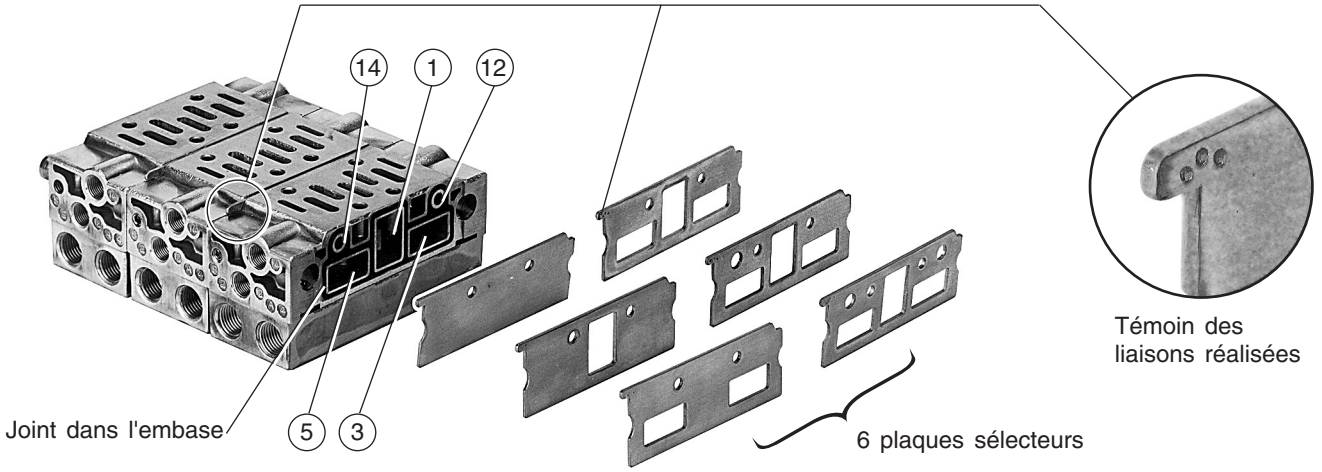

00305FR-2017/R01
Spécifications et dimensions peuvent être modifiées sans préavis. Tous droits réservés.

POSSIBILITES DE CABLAGE INTEGRE

SCHEMA | PLAQUE DE SELECTION | LIAISONS REALISEES

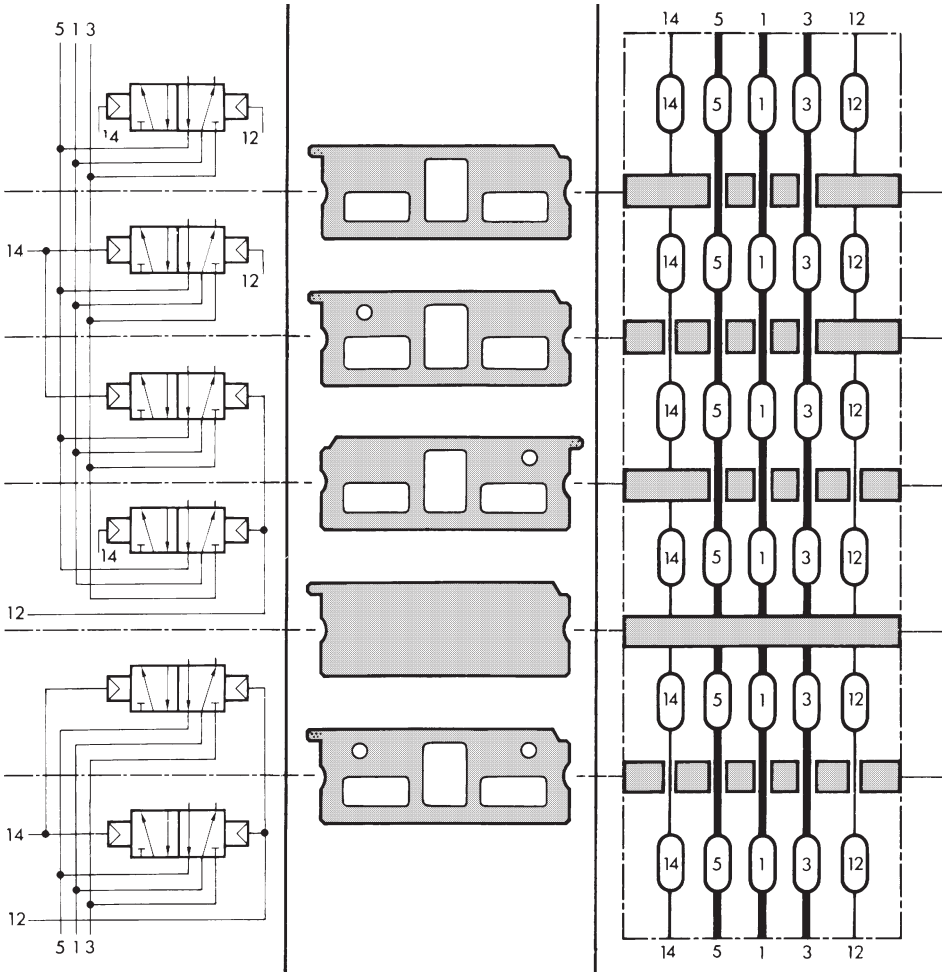

Permet le câblage des pilotages indépendants d'une embase à l'autre (plaque 1-3-5 fournie avec chaque embase juxtaposable).

Réalise le câblage d'un pilotage de commande (14) de deux ou plusieurs distributeurs

Réalise le câblage d'un pilotage de rappel (12) de deux ou plusieurs distributeurs (utilisation de la même plaque que ci-dessus en procédant par retournement).

Isolation complète de toutes les canalisations (permet l'alimentation des embases par 2 pressions différentes).

Permet le câblage des 2 pilotages (12 et 14) communs à 2 ou plusieurs distributeurs placés côte à côte.

POSSIBILITES DE RACCORDEMENT DES ECHAPPEMENTS ET PRESSION SUR LES EMBOUTS

MONTAGE STANDARD
Arrivée de pression et échappement du même côté sur un même embout.

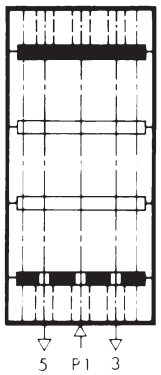

Les plaques sélecteurs fournies en standard avec les embases et embouts permettent la réalisation de ce montage.

Montage avec 2 arrivées de pressions différentes et échappements communs sur les 2 embouts.

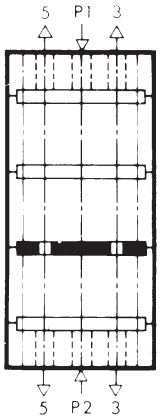

Pour réaliser ce montage, l'approvisionnement d'une plaque-sélecteur avec liaison sur les orifices 3 et 5 est nécessaire.

Montage avec 1 arrivée de pression sur 1 embout et échappements sur les 2 embouts.

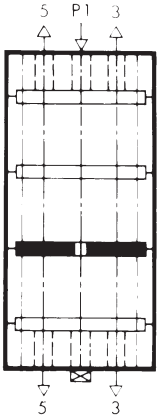

Pour réaliser ce montage, l'approvisionnement d'une plaque-sélecteur liaison orifice 1 est nécessaire. Elle permet d'isoler les échappements tout en conservant l'alimentation de pression commune. Mettre un bouchon sur l'autre extrémité.

Montage avec 1 arrivée de pression sur 1 embout et échappements sur l'autre embout.

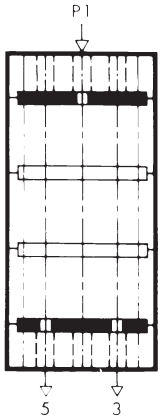

L'utilisation d'une plaque-sélecteur orifice 1 + une plaque-sélecteur orifices 3 et 5 montées contre les embouts permet (en ISO 1) de réaliser le montage ci-dessus sans avoir à boucher les orifices.

00305FR-2017/R01
Spécifications et dimensions peuvent être modifiées sans préavis. Tous droits réservés.

SELECTION DU MATERIEL

désignation	composition	orifices					code	
		1-3-5		2-4		12-14	ISO 1	ISO 2
		ISO 1	ISO 2	ISO 1	ISO 2	ISO 1-2		
embase métallique juxtaposable à sorties latérales	1 embase + 2 joints d'étanchéité 1 plaque-sélecteur (liaison 1 - 3 - 5) 2 bouchons G 1/4 1 bouchon G 1/8 2 diabolos d'assemblage	-	-	G 1/4	G 1/2	G 1/8	**35500088**	**35500102**
lot de 2 embouts	2 embouts + 2 joints d'étanchéité 1 plaque sélecteur pleine 1 plaque sélecteur (liaison 1 - 3 - 5) 2 diabolos d'assemblage	G 3/8	G 3/4	-	-	G 1/8	**35500087**	**35500101**
plaque-sélecteur pleine (aucun orifice)							**88135501**	**88135506**
plaque-sélecteur (liaison orifice 1)							**88135512**	**88135513**
plaque-sélecteur (liaison orifices 3 et 5)							**88135510**	**88135511**
plaque-sélecteur (liaison orifices 1 - 3 - 5)							**88135502**	**88135507**
plaque-sélecteur (liaison orifices 1 - 3 - 5 et 1 pilotage 12 ou 14)							**88135503**	**88135508**
plaque-sélecteur (liaison orifices 1 - 3 - 5 et 2 pilotages 12 et 14)							**88135504**	**88135509**

ENSEMBLE DE RACCORDEMENT ET DE TRANSFERT

• Permet l'association d'embases métalliques juxtaposables ISO 1 et ISO 2, à raccordement latéral .

Lot comprenant : - Un module de transfert pour associer des embases ISO 1 et ISO 2
- Un embout de raccordement ISO 2 (orifices 1 - 3 - 5 : G 3/4)
- Un embout de raccordement ISO 1 (orifices 1 - 3 - 5 : G 3/8)

SELECTION DU MATERIEL

désignation	type	code	E (mm)	
ensemble de raccordement et de transfert pour embases **métalliques** juxtaposables à raccordement **latéral**	**ISO 1 - ISO 2**	**35500390**	30	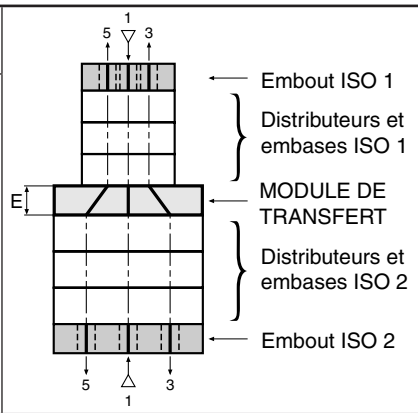

ACCESSOIRES (voir page «ACCESSOIRES»)

00305FR-2017/R01
Spécifications et dimensions peuvent être modifiées sans préavis. Tous droits réservés.

ENCOMBREMENTS (mm), MASSES (kg)

DISTRIBUTEURS SUR EMBASES **JUXTAPOSABLES METALLIQUES**
Raccordement **latéral** - **ISO 1-2**

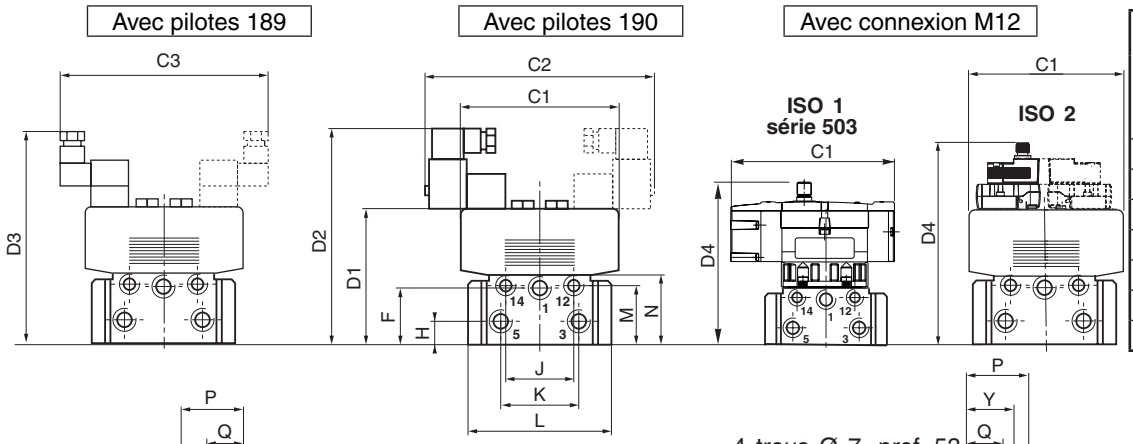

nombre d'embases	ISO 1 A (mm)	ISO 1 B (mm)	ISO 2 A (mm)	ISO 2 B (mm)
2	146	106	192	168
3	189	149	248	224
4	232	192	304	280
5	275	235	360	336
6	318	278	416	392
7	361	321	472	448
8	404	364	528	504

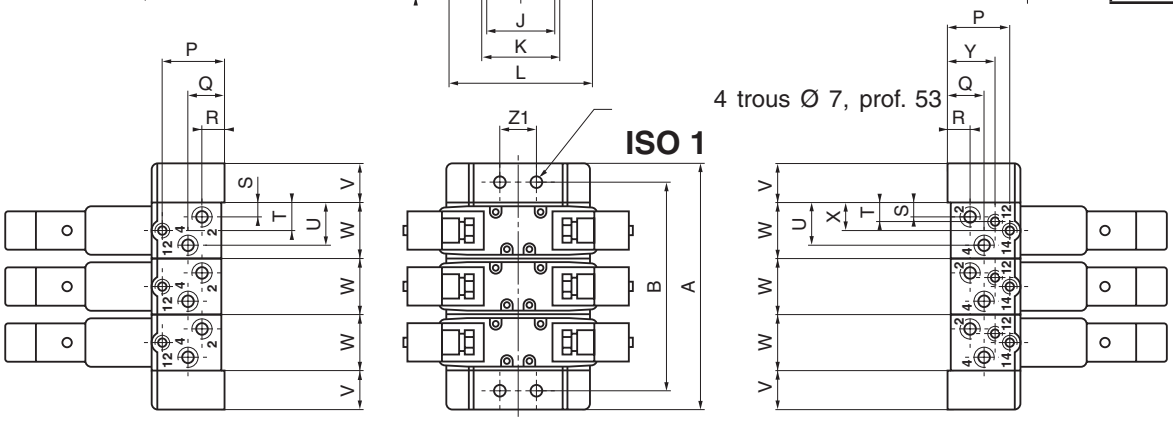

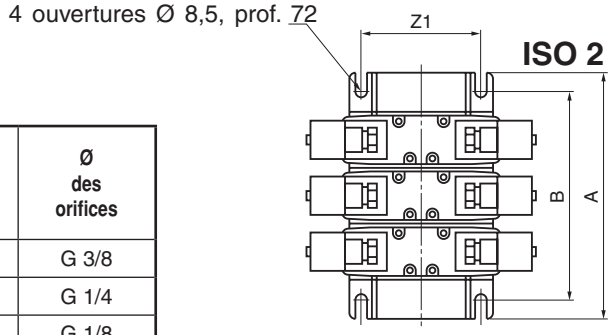

n° des orifices	Ø des orifices
1-3-5	G 3/8
2-4	G 1/4
12-14	G 1/8

nombre d'embases	masse (1) ISO 1 189	ISO 1 190	ISO 1 M12	ISO 2 189	ISO 2 190	ISO 2 M12
2	3,66	3,90	3,40	5,196	5,436	4,966
3	4,86	5,22	4,47	6,374	6,734	6,074
4	6,06	6,54	5,54	7,652	8,132	7,252
5	7,26	7,86	6,61	8,930	9,530	8,430
6	8,46	9,18	7,68	10,208	10,928	9,608
7	9,66	10,50	8,75	11,888	12,728	11,188
8	10,86	11,82	9,82	13,166	14,126	12,366

(1) Distributeurs avec 2 pilotes 189 + embases + embouts
Masse pilote : 1 x 189 = 0,120 kg - 1 x 190 = 0,180 kg
M12 **ISO1** 1 x M12 = 0,058 kg - 2 x M12 = 0,110 kg
M12 **ISO2** 1 x M12 = 0,073 kg - 2 x M12 = 0,140 kg

	C1	C2	C3	D1	D2	D3	D4	F	H	J	K	L	M	N	P	Q	R	S	T	U	V	W	X	Y	Z1
ISO 1	136	178	176	95	168	163	140	42	16	53	59	106	44	53	44	13	13	11	17,5	32	30	43	26	30	28
ISO 2	150	198	171	126	197	192	185	62	30	62	62	126	72	80	68	36	17	15	18	41	40	58	38	64	104

MONTAGE DES EMBASES

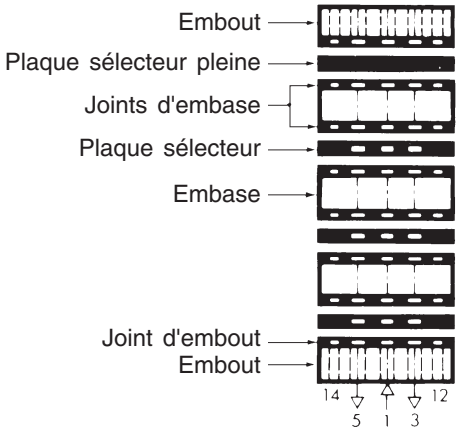

ASSEMBLAGE

L'assemblage des embases et embouts s'effectue par le dispositif intégré de juxtaposition (système de diabolos à serrage par vis pointeau noyées).

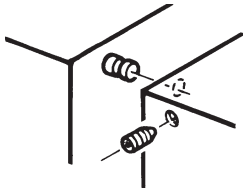

00305FR-2017/R01
Spécifications et dimensions peuvent être modifiées sans préavis. Tous droits réservés.

503 accessoires

Plaque d'obturation du plan de pose	Sandwich d'alimentation séparée	Sandwich d'échappements séparés
G503AW428300003	G503AW428300003	G503AX428300001
R503AS425575001	R503ARS1GJ14M20	R503ARD1GJ14M20
Sandwich limiteur de débit	Régulateurs de pression sandwich	

SELECTION DU MATERIEL

désignation			schéma		code ISO 1	code ISO 2	code ISO 3
Plaque d'obturation du plan de pose supérieur Cette plaque permet d'obturer une embase prévue pour recevoir ultérieurement un distributeur.			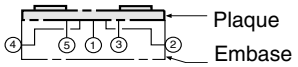		**88135517**	**88135518**	**88135519**
Module réducteur d'échappement sandwich Ce module, inséré entre une embase et un distributeur, comprend 2 réducteurs d'échappement sur les canalisations 3 et 5. Ceux-ci permettent de régler la vitesse de déplacement de la tige d'un vérin. Masses : **ISO 1** : 0,230 kg - **ISO 2** : 0,440 kg **- ISO 3** : 1 kg			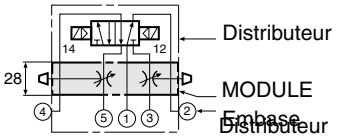		**34600476**	**34600477**	**-**
Module d'alimentation séparée Ce module, inséré entre une embase juxtaposable et un distributeur permet d'alimenter ce dernier avec une pression différente de celle(s) commune(s) aux autres distributeurs. La ligne de pression principale des embases n'est pas interrompue par l'adjonction de ce module. Raccordement de l'orifice P : G 1/4			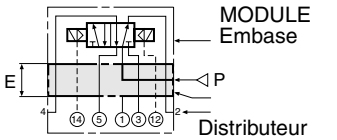		**35500118**	**-**	**-**
Module régulateur de pression sandwich Ce module, inséré entre une embase et un distributeur, permet de réguler la pression sur l'orifice suivant : - Pression réglable : 0,5 à 10 bar - Orifice sur le dessus G1/8 (A) pour raccordement éventuel d'un manomètre - Bouton de réglage verrouillable "Tirer-Tourner-Pousser" 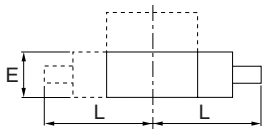 ISO 1 : E=45 mm L=146 mm ISO 2 : E=60 mm L=180 mm ISO 3 : E=67 mm L=208 mm	**sur orifice 1** (alimentation de pression)	débit régulateur à 6 bar : **ISO 1** : 550 l/min masse : 0,387 kg **ISO 2** : 1000 l/min masse : 1,680 kg **ISO 3** : 2000 l/min masse : 2,210 kg	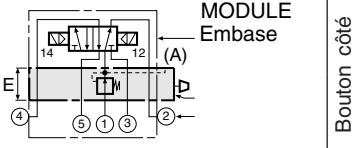	Bouton côté 12	**34600474**	**-**	**-**
				Bouton côté 14	**34600471**	**-**	**-**
	sur orifice 2	débit régulateur à 6 bar : **ISO 1** : 850 l/min masse : 0,387 kg **ISO 2** : 1400 l/min masse : 1,680 kg **ISO 3** : 2700 l/min masse : 2,210 kg	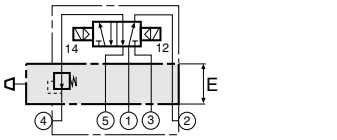		**34600458**	**-**	**-**
	sur orifice 4	débit régulateur à 6 bar : **ISO 1** : 850 l/min masse : 0,387 kg **ISO 2** : 1400 l/min masse : 1,680 kg **ISO 3** : 2700 l/min masse : 2,210 kg	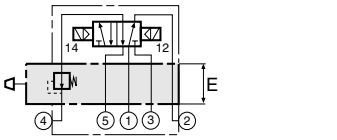		**34600459**	**-**	**-**
	sur orifices 2 et 4	débit régulateur à 6 bar : **ISO 1** : 850 l/min masse : 0,577 kg **ISO 2** : 1400 l/min masse : 2,400 kg **ISO 3** : 2700 l/min masse : 3,200 kg	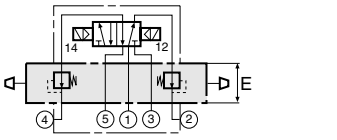		**34600460**	**-**	**-**
Manomètre Ø40 (0 - 12 bar)						**34300014**	
Raccord d'équerre G1/8 pour adaptation du manomètre						**88100617**	

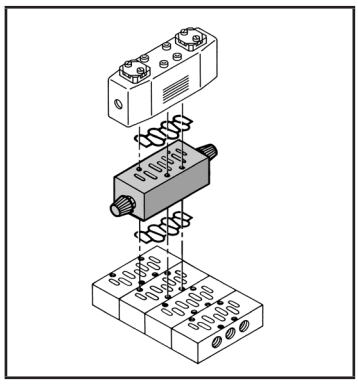

Module réducteur d'échappement sandwich

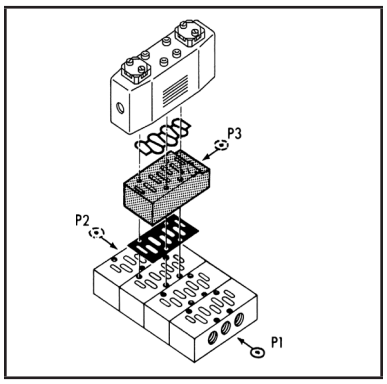

Module d'alimentation de pression séparée

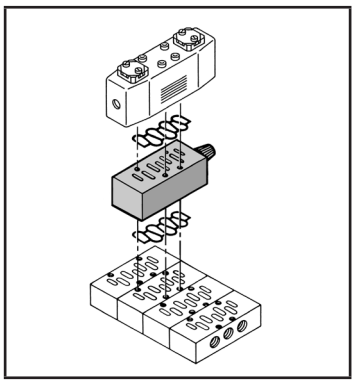

Module régulateur de pression sandwich

Consulter notre documentation sur : **www.asco.com**

00305FR-2017/R01
Spécifications et dimensions peuvent être modifiées sans préavis. Tous droits réservés.