Ersatz für : Zeichnung gl .Nr. vom 1987-01-06
Ersetzt durch :
EXCH. FOR DRAWING :
EXCH. WITH DRAWING :

Made by CAD. No manual changes.

C = 240 kN
Co = 480 kN

Gewicht: 0.57 kg
WEIGHT

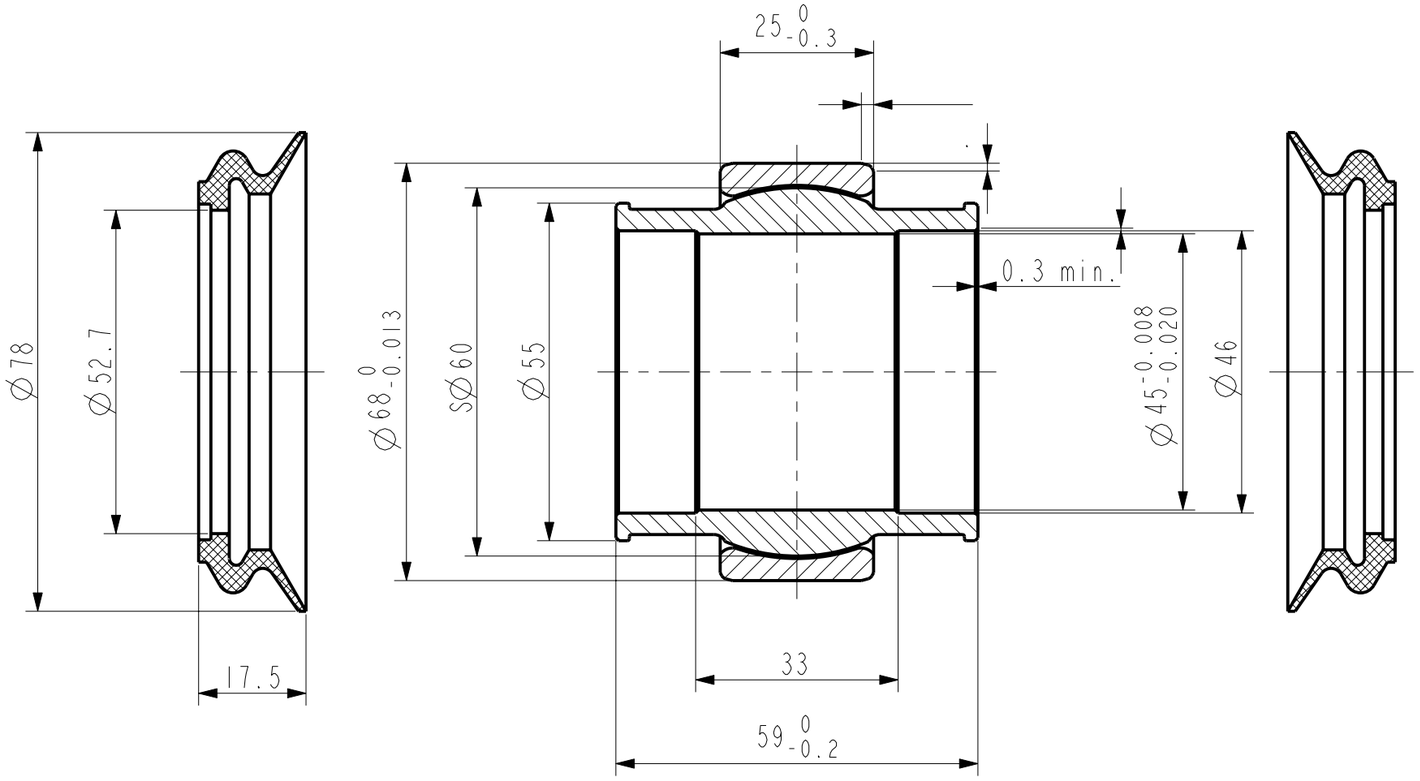

Toleranzen entspr. DIN ISO 12240
TOLERANCES ACC. TO DIN ISO 12240

Changes	Notes
.	.
.	.
.	.
①	Typ B entfernt, ist Standard in CAD überführt s.a.ÄA64/02
20110510	TZ
20020906	AM

Edition / Year Month	V 0209	2/ 1105	3/ .	4/ .	5/ .	6/ .

SKF

Designer	Checked	Approv.	TRFN		©
AM	.	.	Dat.	2002-09-06	

Scale		Product Designation
1:1	RADIAL SPHERICAL PLAIN BEARING Radial-Gelenklager	BLRB 366739 A
		CAD-No.: BLRB_366739_A_DWP