Kurzschlussstecker
• isoliert in Gehäuse eingespritzt

Best.-Nr.
KURZ 19-4 IG Ni/SW
• Kontaktteile **vernickelt**
• Isolierteile PA 6.6 (Polyamid)
• **Farben** siehe Tabelle

Connecting plug
• *moulded insulation*

Order No.
KURZ 19-4 IG Ni/SW
• *contact parts* ***nickel-plated***
• *insulation* *PA 6.6 (Polyamid)*
• ***colours*** *see table*

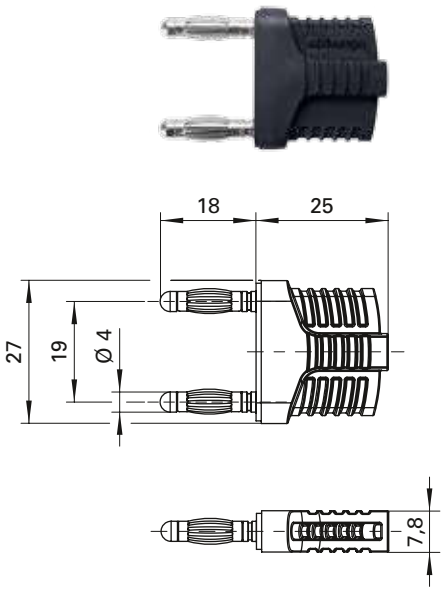

Kurzschlussstecker
• isoliert in Gehäuse eingespritzt
• mit axialer Messbuchse Ø 4 mm

Best.-Nr.
KURZ 19-4 IG MB Ni/..(Farbe)
• Kontaktteile **vernickelt**
• Isolierteile PA 6.6 (Polyamid)
• **Farben** siehe Tabelle

Connecting plug
• *moulded insulation*
• *with rear socket Ø 4 mm*

Order No.
KURZ 19-4 IG MB Ni/*..(colour)*
• *contact parts* ***nickel-plated***
• *insulation* *PA 6.6 (Polyamid)*
• ***colours*** *see table*

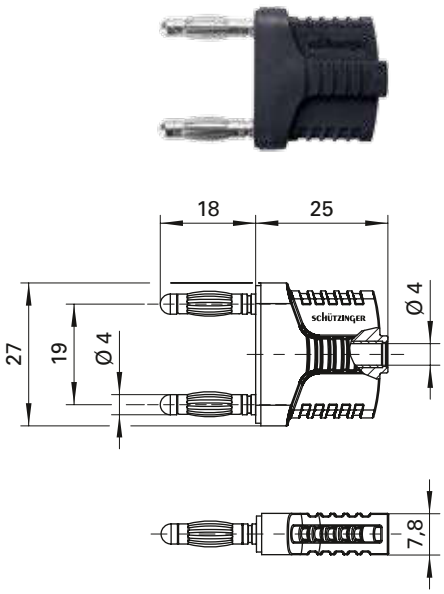

Allgemeine Angaben		
Best.-Nr. [1]	**KURZ 19-4 IG Ni/SW** Kontaktteile vernickelt	**KURZ 19-4 IG MB Ni/**..(Farbe) Kontaktteile vernickelt
Farben	schwarz	schwarz, rot, blau, gelb, weiß
Technische Daten		
Anschluss	-	Messbuchse
Durchgangswiderstand	3 mΩ	
Bemessungsspannung [2]	33 V_{AC} / 70 V_{DC}	
Bemessungsstrom [2]	12 A	
Temperatur-Einsatzbereich	von -25 °C bis +80 °C	

[1] andere Kontaktoberflächen und Farben auf Anfrage
[2] bei normalen Umgebungstemperaturen

General information		
Order No. [1]	***KURZ 19-4 IG Ni/SW*** *contact parts nickel-plated*	***KURZ 19-4 IG MB Ni/****..(colour)* *contact parts nickel-plated*
colours	*black*	*black, red, blue, yellow, white*
Technical data		
terminal	-	*rear socket*
transition resistance	*3 mΩ*	
rated voltage [2]	*33 V_{AC} / 70 V_{DC}*	
rated current [2]	*12 A*	
operating temperature	*from -25 °C to +80 °C*	

[1] *other contact platings and colours on request*
[2] *at normal ambient temperatures*