AMP 2.2 Art. No. 7100 AMP 2.2 LN Art. No. 7102





Stereo-Verstärker mit Pegelsteller, z.B. für Multimedia-Anwendungen. Für den Betrieb von kleinen Lautsprechern mit 4 bis 8 Ohm Impedanz geeignet. Robustes Metallgehäuse mit zwei Befestigungslaschen. Kann direkt mit dem Line- oder Kopfhörerausgang einer Computer-Soundkarte verbunden werden, die Anpassung der Eingangsempfindlichkeit erfolgt dabei über den Pegelsteller. Die Spannungsversorgung (12 V) ist über ein Netzteil (nicht im Lieferumfang) oder die Versorgungsspannung des Computers möglich.

Stereo amplifier with level controls, *e.g. for multimedia applications. Suitable for use with small loudspeakers with impedances of 4 to 8 ohms. Robust metal housing with two fixing lugs. Can be connected directly to the line out or headphones socket of a PC audio card, while the input sensitivity is regulated via the level control. Power supply (12 V) is via a mains adapter (not supplied) or the computer's on-board power supply.*

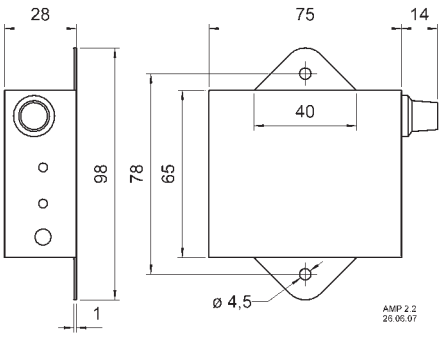

Unterschiede zwischen AMP 2.2 und AMP 2.2 LN:
• AMP 2.2: höhere Eingangsempfindlichkeit (geringere Eingangsspannung für Vollaussteuerung)
• AMP 2.2 LN: höherer Signal-Rausch-Abstand
Für mobile Audioanwendungen (z.B. Smartphones, MP3-Player) empfehlen wir den AMP 2.2, für stationäre (z.B. CD-Player, PCs) den AMP 2.2 LN.

Differences between AMP 2.2 und AMP 2.2 LN:
• *AMP 2.2: higher input sensitivity (lower input voltage for full conduction)*
• *AMP 2.2 LN: higher signal-to-noise ratio*
For mobile audio applications (e.g. mobile phones, MP3 players) we recommend AMP 2.2, for non-portable products (e.g. CD players, computers) we recommend AMP 2.2 LN.

		AMP 2.2	**AMP 2.2 LN**
Versorgungsspannung / -strom	*Power supply*	12 V DC / 1,0 A	12 V DC / 1,0 A
Ruhestrom	*Quiescent current*	46 mA	46 mA
Eingangsimpedanz	*Input impedance*	10 kOhm	10 kOhm
Max. Stromaufnahme	*Max. current consumption*	1,1 A	1,1 A
Ausgangsleistung (sinus, 1% / 5% / 10% THD)	*Power output* *(sine, 1% / 5% / 10% THD)*	2 x 2,1 / 3,1 / 3,3 W (4 Ohm) 2 x 1,6 / 1,9 / 2,1 W (8 Ohm)	2 x 1,5 / 2,5 / 3,2 W (4 Ohm) 2 x 1,7 / 1,9 / 2,1 W (8 Ohm)
Eingangsspannung (Vollaussteuerung)	*Input voltage (full conduction)*	60 mV	700 mV
Ausgangsimpedanz	*Output impedance*	1,1 Ohm	1,1 Ohm
Signal-Rausch-Abstand	*SNR*	61 dB (A) 59 dB (Fremd / *ext.*)	81 dB (A) 78 dB (Fremd / *ext.*)
Übertragungsbereich (–3 dB)	*Frequency response (–3 dB)*	40 Hz–40 kHz	40 Hz–40 kHz
Anschluss Ein-/Ausgang	*Terminal In-/Output*	Klinkenbuchse / *jack* 3,5 mm Stereo	Klinkenbuchse / *jack* 3,5 mm Stereo
Anschluss DC	*Terminal DC*	außen / *outer* Ø 5,4 mm (–) innen / *inner* Ø 2,1 mm (+)	außen / *outer* Ø 5,4 mm (–) innen / *inner* Ø 2,1 mm (+)
Gewicht netto	*Net weight*	0,178 kg	0,178 kg
Temperaturbereich	*Temperature range*	–10 … 50 °C	–10 ... 50 °C

© VISATON GmbH & Co. KG • Ohligser Straße 29-31 • D-42781 Haan • Tel.: 0 21 29 / 5 52 - 0 • Fax: 0 21 29 / 5 52 - 10 • e-mail: visaton@visaton.com 2014/2015