Schroff®

SCHROFF GmbH wwww.schroff.biz D/ UK/ F
Postfach 3 , D-75332 Straubenhardt , Telefon: +49(0) 70 82 7 94-0 , Telefax+49(0) 70 82 7 94 200

Schroff®

Benutzeranleitung
Aufstell- Tragegriff

User Manual
Tip-up Handle

Instructions utilisateur
Poignée-béquille

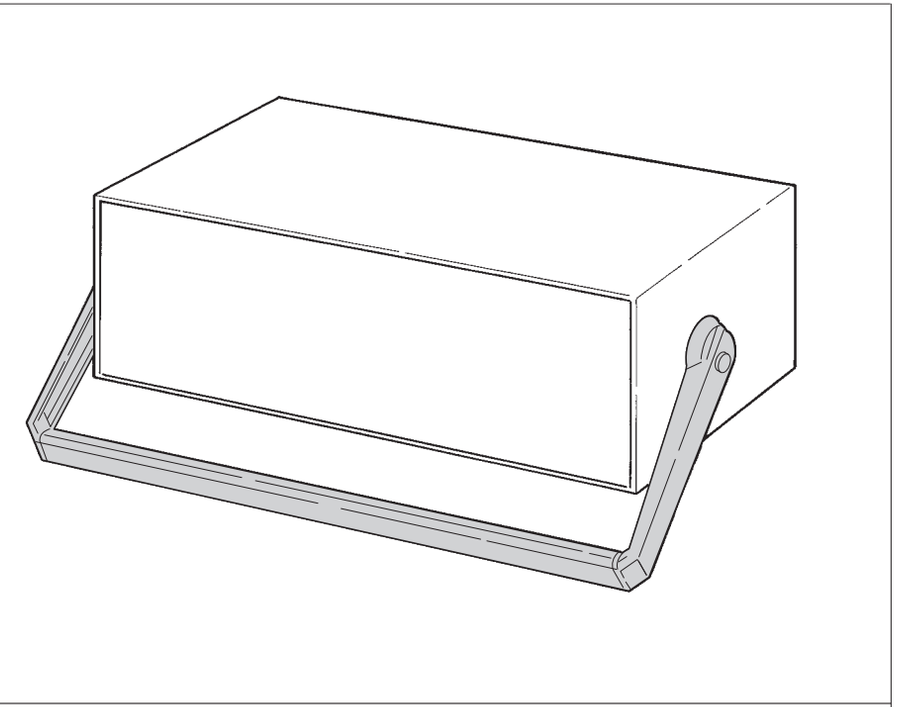



Hinweis:
Traglast des Aufstell-Tragegriffes 20 kg

Note:
Load-carrying capacity of tip-up handle 20 kg

Remarque:
Charge admissible 20 kg

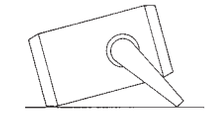

Belastbarkeit ist abhängig von Gewichtsverteilung und Handhabung und nimmt bei dynamischer Beanspruchung ab.

Load-carrying capacity is dependent on distribution of load and handling. It decreases with dynamic stress.

La charge admissible dépend de la manipulation dt diminue en fonction des sollicitations dynamiques.

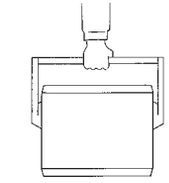

Griff in der Mitte fassen.

Grasp middle of handle.

Saisir la poignée au centre.

64575 - 006 Rev. 002

Pentair Technical Products

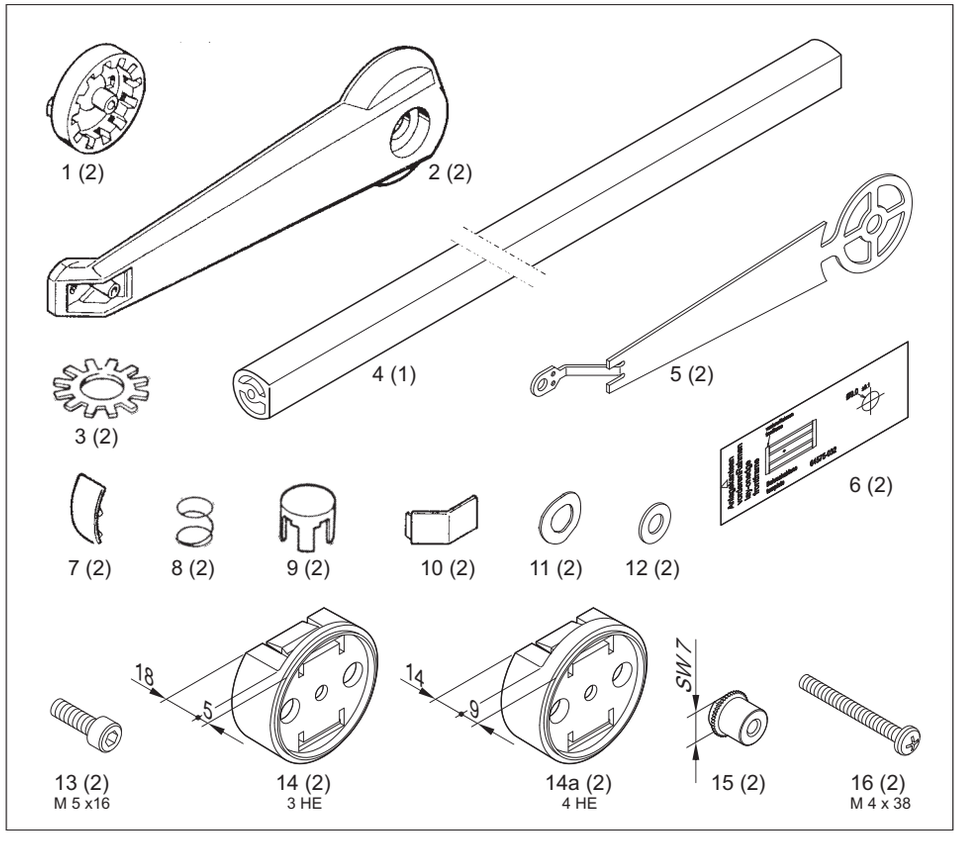
1 (2)
2 (2)
4 (1)
5 (2)
3 (2)
6 (2)
7 (2)
8 (2)
9 (2)
10 (2)
11 (2)
12 (2)
18
5
14
9
SW 7
13 (2)
M 5 x16
14 (2)
3 HE
14a (2)
4 HE
15 (2)
16 (2)
M 4 x 38

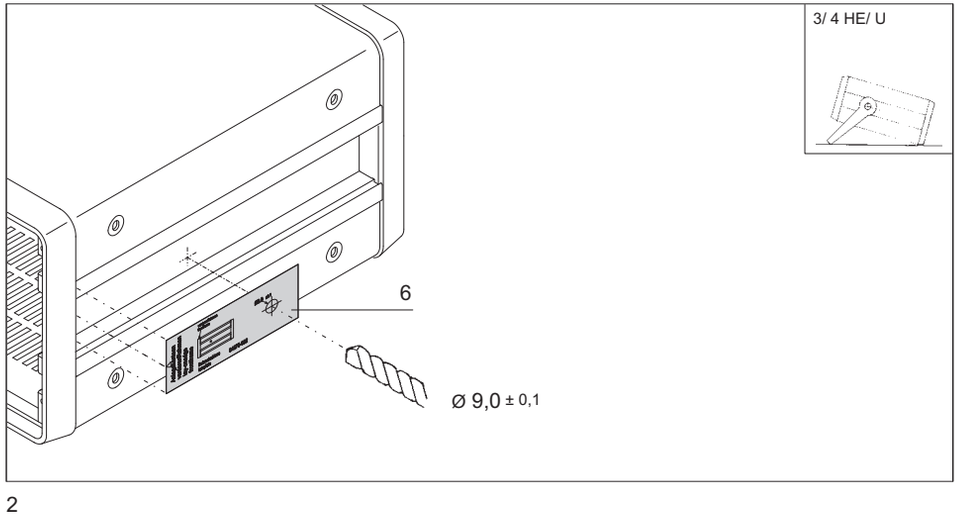
3/ 4 HE/ U
6
Ø 9,0 ± 0,1

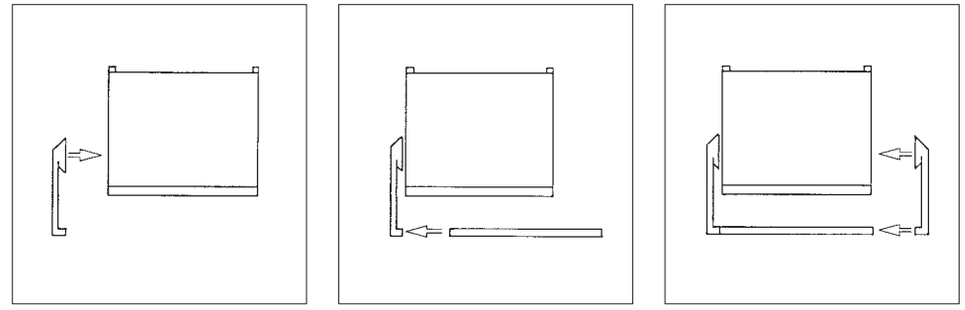

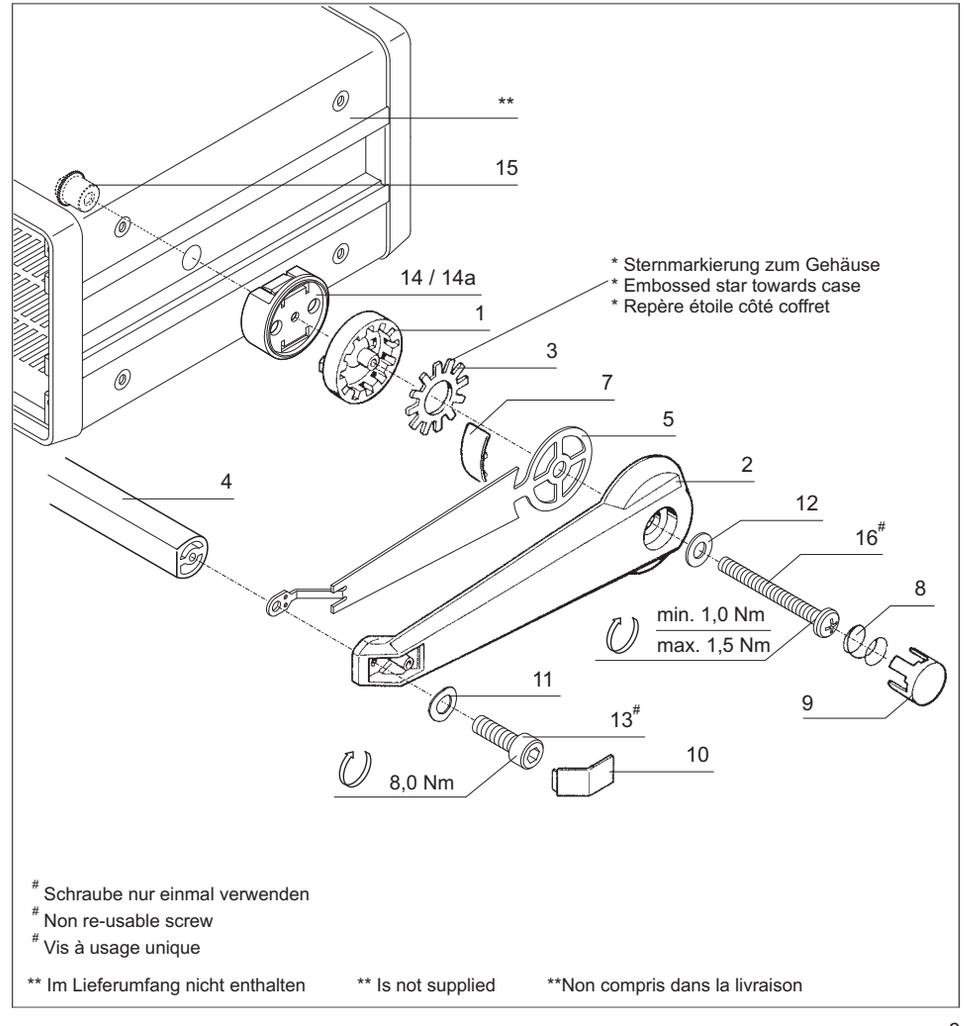
**
15
14 / 14a
1
3
7
5
2
4
12
16#
8
min. 1,0 Nm
max. 1,5 Nm
11
13#
9
10
8,0 Nm
* Sternmarkierung zum Gehäuse
* Embossed star towards case
* Repère étoile côté coffret
# Schraube nur einmal verwenden
# Non re-usable screw
# Vis à usage unique
** Im Lieferumfang nicht enthalten
** Is not supplied
**Non compris dans la livraison