XCS-PA / XCS-TA

Telemecanique

Schémas électriques (raccordements) / *Wiring diagram* / Schaltpläne (Anschlüsse)

XCS-PA

Exemple avec contact bipolaire "O + F" - raccordement simple :
Example with NC + NO - simple wiring :
Beispiel mit NO + NC - Einfach Verbindung :

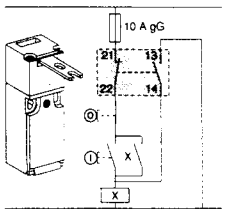

Avec fusible de protection contre le court-circuit du contact «O» par endommagement du câble ou tentative de fraude.
With fuse protection against short-circuit on "N.C." contact in case of cable damage or tampering.
Mit Sicherung gegen einen Kurzschluß des Kontakts «NC» durch eine Kabelbeschädigung oder einen Fehlschaltungsversuch.

- Bouton arrêt / *Stop pushbutton* / Stop Drucker
- Bouton marche / *Start pushbutton* / Ein

Exemple avec contact bipolaire "O + O"
Example with NC + NC
Beispiel mit NC + NC

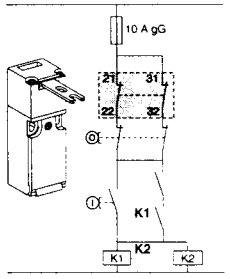

Avec fusible de protection contre le court-circuit du contact «O» par endommagement du câble ou tentative de fraude.
With fuse protection against short-circuit on "N.C." contact in case of cable damage or tampering.
Mit Sicherung gegen einen Kurzschluß des Kontakts «NC» durch eine Kabelbeschädigung oder einen Fehlschaltungsversuch.

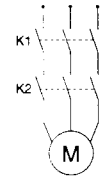

XCS-TA

Exemple avec contact tripolaire "O + F + F" - raccordement simple :
Example with NC + NO + NO - simple wiring
Beispiel mit NC + NO + NO - Einfach Verbindung :

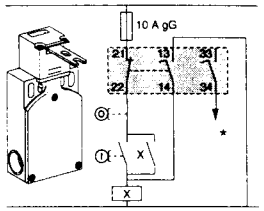

Avec fusible de protection contre le court-circuit du contact «O» par endommagement du câble ou tentative de fraude.
With fuse protection against short-circuit on "N.C." contact in case of cable damage or tampering.
Mit Sicherung gegen einen Kurzschluß des Kontakts «NC» durch eine Kabelbeschädigung oder einen Fehlschaltungsversuch.

* contact de signalisation / *Signalling contact* / Signalisierung Kontakt

- Bouton arrêt / *Stop pushbutton* / Stop Drucker
- Bouton marche / *Start pushbutton* / Ein

Exemple avec contact tripolaire "O + O + F" - raccordement simple :
Example with NC + NC + NO - simple wiring
Beispiel mit NC + NC + NO - Einfach Verbindung :

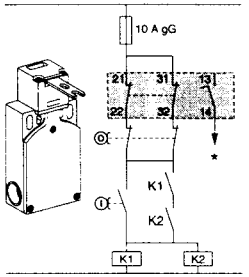

Avec fusible de protection contre le court-circuit du contact «O» par endommagement du câble ou tentative de fraude.
With fuse protection against short-circuit on "N.C." contact in case of cable damage or tampering.
Mit Sicherung gegen einen Kurzschluß des Kontakts «NC» durch eine Kabelbeschädigung oder einen Fehlschaltungsversuch.

* contact de signalisation / *Signalling contact* / Signalisierung Kontakt

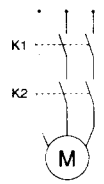

Etat des contacts / *Contacts status relative to actuating key position* / Kontaktzustand

XCS-PA

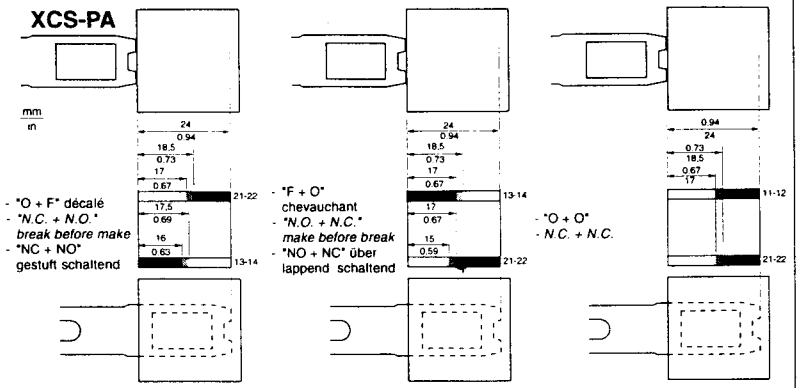

XCS-TA

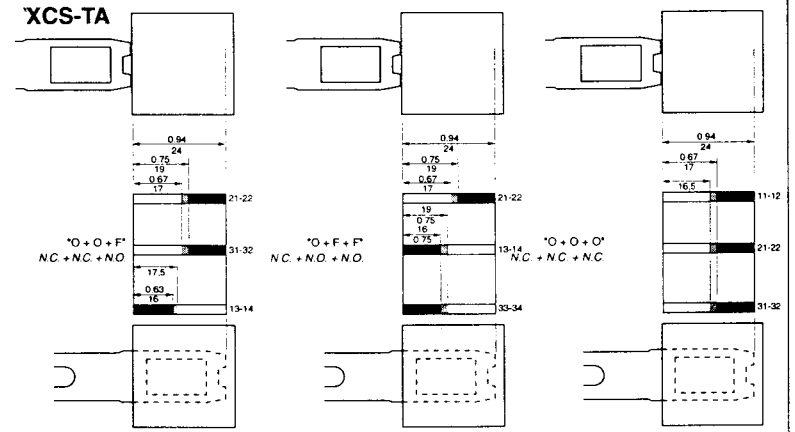

Etat des contacts / *Contact operation* / Kontaktzustand		
- Contact fermé (1) - *Contact closed* - Kontakt geschl.	- Contact ouvert (0) - *Contact open* - Kontakt offen	- Etat transitoire - *Transient state* - Übergangszustand
- Contact fermé (1) - Kontakt geschl.	- Contact ouvert (0) - Kontakt offen	- Etat transitoire - Übergangszustand

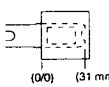

Characteristics

Ambient temperature	*Operation : -25° C to 70° C (-13° F to +158° F)* *Storage : -40° C to 70° C (- 40° F to +158° F)*
Vibrations resistance	*5 g (10-500 Hz) as per IEC 68-2-6*
Shock resistance	*10 g (11 ms) as per IEC 68-2-27*
Protection against electric shock	*Class II as per IEC 536*
Characteristics assigned for use	~ **AC-15, A300 : Ue = 240V, Ie = 3A** **or Ue = 120V, Ie = 6A** ⎓ **DC-13, Q300 : Ue = 250V, Ie = 0,27A** **or Ue = 125V, Ie = 0,55A** **as per IEC 947-5-1, EN 60 947-5-1**
Uimp	6 kV
Protection against short-circuits	*10A gG (gl) - (use type CC for US)*
Wiring	*1 #20 AWG min., 2 #16 AWG max.* *1 x 0.5 mm² min., 2 x 1.5 mm² max.*
Maximum number of wires in enclosure	*XCS-PA: #20 AWG/0,5 mm² : max. 8* *#16 AWG/1,5 mm² : max. 8* *XCS-TA: #20 AWG/0,5 mm² : max. 10* *#18 AWG/1 mm² : max. 8* *#16 AWG/1,5 mm² : max. 6*

Technische Daten

Umgebungs-temperatur	Betrieb : - 25 ... +70 °C Lagerung : - 40 ... +70 °C
Vibrations-festigkeit	5 gn (10 ... 500 Hz) gemäß IEC 68-2-6
Tenue aux chocs	10 gn (Dauer 11 ms) gemäß IEC 68-2-27
Schutz gegen Elektroschocks	Klasse II gemäß IEC 536
Festgesetzte Betriebsdaten	~ **AC-15, A300 : Ue = 240V, Ie = 3A** **oder Ue = 120V, Ie = 6A** ⎓ **DC-13, Q300 : Ue = 250V, Ie = 0,27A oder** **Ue = 125V, Ie = 0,55A** **gemäß IEC 947-5-1, EN 60 947-5-1**
Uimp	6 kV
Schutz gegen Kurzschlüsse	Sicherung 10 A gG (gl)
Anschluß	Auf Schraubbügelklemmen Anziehvermögen, Mini. : 1 x 0,5 mm², maxi. : 2 x 1,5 mm²
Maximale Anzahl an Drähten im Gehäuse	XCS-PA : 0,5 mm²/#20 AWG : max. 8 1,5 mm²/#16 AWG : max. 8 XCS-TA : 0,5 mm²/#20 AWG : max. 10 1 mm²/#18 AWG : max. 8 1,5 mm²/#16 AWG : max. 6

Raccordement avec module PREVENTA / *Configuration with PREVENTA module* / Verbindung mit PREVENTA baustein

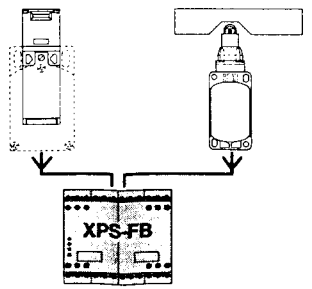

Raccordements / *Wiring* / Anschluß

XCS-PA	Cables *Cables* Kabel	0,5 mm² / AWG20 : max. 8 1,5 mm² / AWG16 : max. 8
XCS-TA	Cables *Cables* Kabel	0,5 mm² / AWG20 : max. 10 1 mm² : max. 8 1,5 mm² / AWG18 : max. 6

Svenska

Gränslägesbrytaren skall inte tjäna som mekaniskt stopp för ert rörliga skydd —> se «KORREKT MONTAGE».

Kilnyckeln skall inte användas för centrering av rörliga skydd: montera en förcentreringsanordning, särskilt för tunga skydd och skydd med mindre exakt styrning.

Apparaterna har utformats i enlighet med gällande standarder: IEC 947, EN 292, EN 60204, EN 1088 för att garantera maskinsköterns säkerhet och tillförlitlig drift. Med rätt montage erhålls styrkretsar av kategori 3 enligt EN 954 (2 «NC» kontakter i redundans) eller kommandokretsar av kategori 4 enligt EN 954 vid användning tillsammans med säkerhetsmodul PREVENTA XPS-FB.

Nederlands

De veiligheidschakelaar mag niet als mechanische aanslag voor uw mobiele beveiligingsinrichting worden gebruikt -> ZIE «JUISTE MONTAGE».

De spie mag niet worden gebruikt als centreerpen voor uw mobiele beveiligingsinrichting : installeer eerst een speciale inrichting om te centreren, met name voor zware beveiligingsinrichtingen en beveiligingsinrichtingen die niet precies kunnen worden gestuurd.

Het ontwerp van de apparaten voldoet aan de geldende normen : IEC 947, EN 292, EN 60204, EN 1088; hiermee wordt de veiligheid van de bedieners en de betrouwbare werking van de machines gegarandeerd.

Als de apparaten op de juiste manier zijn geïnstalleerd, verkrijgt u een stuurstroomketen van categorie 3 overeenkomstig EN 954 (2 extra «O(penings)»-contacten) of een stuurstroomketen van categorie 4 overeenkomstig EN 954 (indien gebruikt in combinatie met de veiligheidsmodule PREVENTA XPS-FB).

Danish

Sikkerhedsstillingskobleren må ikke benyttes som mekanisk endestop for den mobile beskyttelsesanordning - se afsnittet —> «KORREKT MONTERING».

Nøglen må ikke benyttes som centrenngsanordning for de mobile beskyttelsesanordninger. Monter en anordning til forudcentrering, specielt ved brug af tunge beskyttelsesanordninger samt beskyttelsesanordninger med upræcis styring.

Nærværende apparater er fremstillet i overensstemmelse med følgende gældende normer: IEC 947, EN 292, EN 60204 og EN 1088 for at sikre maskinoperatørerne samt apparaternes driftssikkerhed. Når apparaterne er korrekt installeret, giver de mulighed for at danne et styrekredsløb af kategori 3 i henhold til EN 954 (2 brydekontakter («O») brugt i redundans) eller et styrekredsløb af kategori 4 i henhold til EN 954 (sammen med sikkerhedsmodulet PREVENTA XPS-FB).

Norsk

Posisjonsbryteren for sikkerhet må ikke tjene som mekanisk stoppekloss for den mobile beskyttelsen —> SE «RIKTIG MONTERING».

Kilenøkkelen må ikke brukes som sentreringsanordning for den mobile beskyttelsen: installer en forsentreringsanordning spesielt for tunge beskyttelser og beskyttelser med upresis styring.

Apparatene er blitt fremstilt i overensstemmelse med de gjeldende normene: IEC 947, EN 292, EN 60204 og EN 1088 for å kunne sikre funksjonspåliteligheten og maskinoperatørenes sikkerhet.

Når disse er riktig installert er det mulig å oppnå en styrestrømkrets av kategori 3 i overensstemmelse med EN 954 (2 «O»-kontakter brukt i redundans), eller en styrestrømkrets av kategori 4 i overensstemmelse med EN 954 (ved å kople sammen sikkerhetsmodulen PREVENTA XPS-FB).

Suomi

Turvalukituksen kytkintä ei saa käyttää siirrettävän turvalaitteen pidättimenä —> KATSO KOHTA «OIKEA ASENNUSTAPA».

Siirrettäviä turvalaitteita ei tule keskiöidä kiilakytkimen avulla: esikeskiöi tarkoituksen sopivalla laitteella erityisesti painavat turvalaitteet ja vapaasti liikuteltavat suojalaitteet.

Turvalaitteet on suunniteltu vastaamaan voimassa olevia normeja IEC 947, EN 292, EN 60204, EN 1088, joten käyttäjien turvallisuus ja laitteiden luotettava toiminta voidaan taata.

Asentamalla laitteet oikein voidaan muodostaa luokan 3 säätöpiiri EN 954:n mukaisesti (kaksi «O»-kytkentää korvautuvina) tai luokan 4 säätöpiiri EN 954:n mukaisesti (yhdistämällä laitteistoon turvamoduuli PREVENTA XPS-FB)

Ελληνικά

Ο διακόπτης θέσης ασφαλείας δεν πρέπει να χρησιμοποιείται σαν μηχανικός αναστολέας της κίνησης σας προστατευτικής ΒΛΕΠΕ "ΣΩΣΤΗ ΣΥΝΑΡΜΟΛΟΓΗΣΗ".

Η γλωσσίδα κλειδώματος δεν πρέπει να χρησιμοποιείται σαν όργανο κεντραρίσματος των κινητών προστατευτικών ασφαλειών εγκαταστήστε ένα σύστημα προκεντραρίσματος, ιδίως για τις βαριές προστατευτικές ασφάλειες και τις ασφάλειες με ακαθόριστη οδήγηση.

Οι συσκευες αυτες έχουν σχεδιασθεί σύμφωνα με τις ισχυουσες προδιαγραφες IEC 947, EN 292, EN 60204, EN 1088, για να παρέχουν ασφάλεια στους χειριστές μηχανών και σιγουρά λειτουργίας.

Εφοσον εγκατασταθουν σωστά, επιτρέπουν την δημιουργία ενος κυκλώματος ελέγχου κατηγορίας 3 σύμφωνα με την προδιαγραφή EN 954 (δυο επαφες 'O' χρησιμοποιουμενες σαν σύστημα πλεονασμού) ή ένα κύκλωμα ελέγχου κατηγορίας 4 σύμφωνα με την προδιαγραφή EN 954 (σε συνδυασμό με τη μονάδα ασφαλείας PREVENTA XPS-FB).

XCS-PA / XCS-TA

Telemecanique

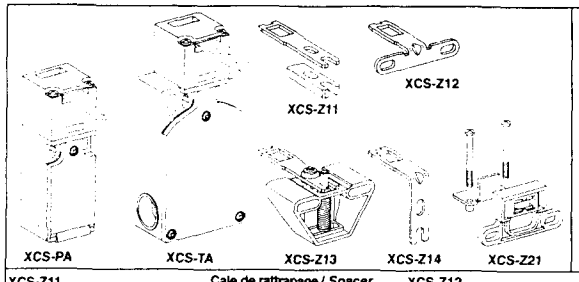

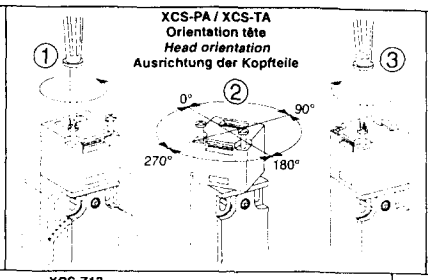

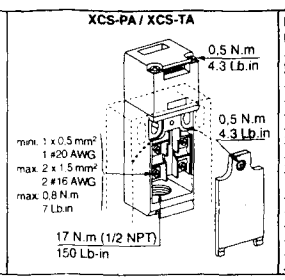

Encombrements / *Dimensions* / Dimensionen

Ø	: 2 trous oblongs Ø4,3 x 8,3 entraxe 22,2 Ø4,3 entraxe 20
(1)	: 1 trou taraudé pour —> presse-étoupe 11 (CM10) • presse-étoupe ISO M16 •
(2)	: 1 trou taraudé pour —> presse-étoupe 1/2" NPT •
Ø	*2 oblong holes Ø4.3 x 8.3 center to center distance 22,2 Ø4,3 center to center distance 20*
(1)	*: 1 threaded hole for —> N° 11 cable gland (CM10) • ISO M16 cable gland •*
(2)	*: 1 threaded hole for —> 1/2" NPT cable gland •*

Ø	: 2 längliche Bohrungen Ø4,3 x 8,3 Zwischen Achse 22,2 Ø4,3 Zwischen Achse 20
(1)	: 1 Gewindebohrungen für —> Stopfbuchse 11 (CM10) • Stopfbuchse ISO M16 •
(2)	: 1 Gewindebohrungen für —> Stopfbuchse 1/2" NPT •
• Produits marqués en clair	
• *Written on products*	
• Geschrieben an die Produkte	

1/2" NPT entry or DE9-RA1012 adaptor : *in case of connection by a metal* conduit, a flexible metal conduit shall be used.
Max. conduit torque : 17 N.m / 150 Lb.in

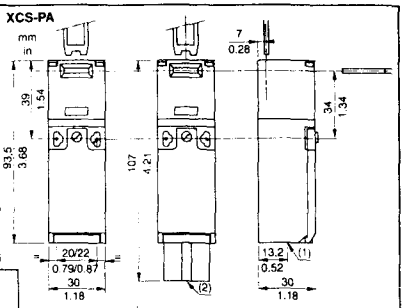

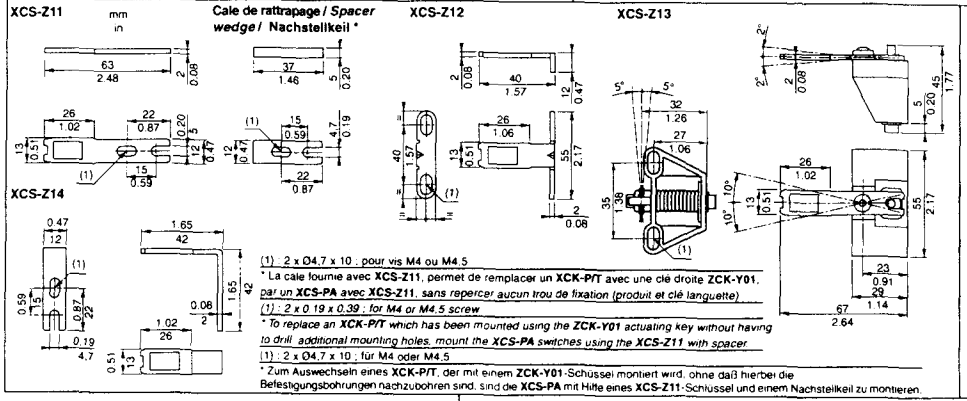

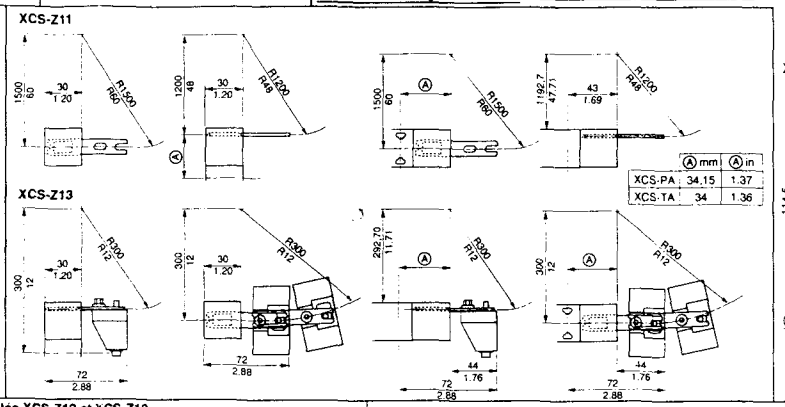

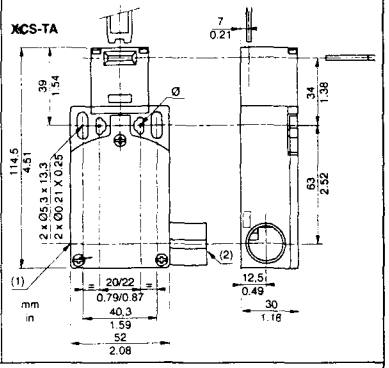

Caractéristiques

Température de l'air ambiant	Pour fonctionnement : - 25...+70 °C Pour stockage : - 40...+70 °C
Tenue aux vibrations	5 gn (10...500 Hz) selon IEC 68-2-6
Tenue aux chocs	*10 gn (durée 11 ms) selon IEC 68-2-27*
Protection contre les chocs électriques	Classe II selon IEC 536
Caractéristiques assignées d'emploi	**~ AC-15, A300 : Ue = 240V, Ie = 3A ou Ue = 120V, Ie = 6A** **⎓ DC-13, Q300 : Ue = 250V, Ie = 0,27A ou Ue = 125V, Ie = 0,55A** **selon IEC 947-5-1, EN 60 947-5-1**
Uimp	6 kV
Protection contre les courts-circuits	Cartouche fusible 10 A gG (gl)
Raccordement	Sur bornes à vis étriers Capacité de serrage mini : 1 x 0,5 mm² maxi : 2 x 1,5 mm²
Nombre maximum de câbles dans le coffret	XCS-PA : 0,5 mm²/#20 AWG : max. 8 1,5 mm²/#16 AWG : max. 8 XCS-TA : 0,5 mm²/#20 AWG : max. 10 1 mm²/#18 AWG : max. 8 1,5 mm²/#16 AWG : max. 6

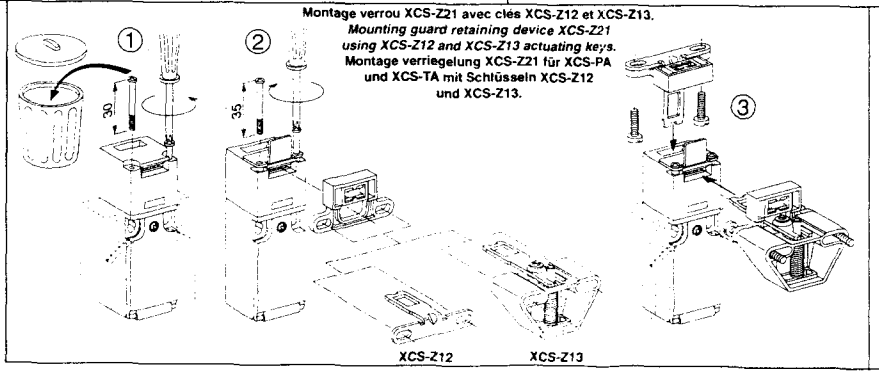

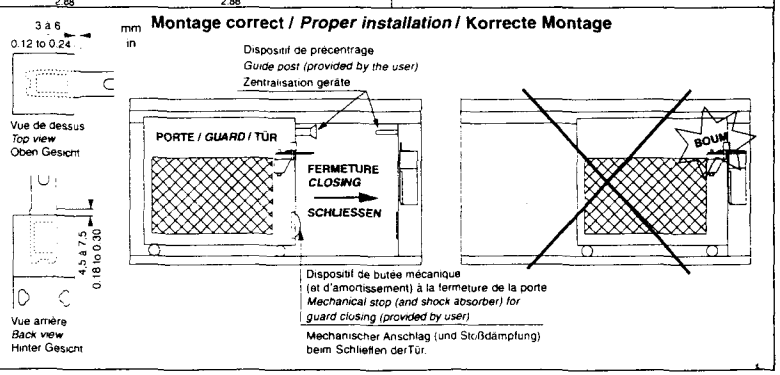

Français

L'interrupteur de position de sécurité ne doit pas servir de butée mécanique de votre protecteur mobile —> VOIR "MONTAGE CORRECT".

La clé languette ne doit pas être utilisée comme centreur des protecteurs mobiles : installer un dispositif de précentrage, en particulier pour les protecteurs lourds, et les protecteurs à guidage imprécis.

Les appareils ont été conçus d'après les normes en vigueur : IEC 947, EN 292, EN 60204, EN 1088, afin d'assurer la sécurité des opérateurs machines et la fiabilité de fonctionnement.
Correctement installés, ils permettent d'obtenir un circuit de commande de catégorie 3 selon EN 954 (2 contacts "O" utilisés en redondance) ou un circuit de commande de catégorie 4 selon EN 954 (avec l'emploi du module de sécurité PREVENTA XPS-FB).

English

The safety interlock limit switch must not be used as mechanical stop for the moving guard —> SEE "PROPER INSTALLATION" above.

The actuating key should not be used as a guard guiding device. Install a guide for the guard to ensure proper alignment.

Devices have been designed in compliance with current standards: IEC 947, EN 292, EN 60204, EN 1088, to provide proper functioning for the users.
If correctly installed, these devices may obtain a category 3 control circuit conforming to EN 954 standard (2 N.C. contacts are used in redundancy) or a category 4 control circuit as per EN 954 (if combined with the PREVENTA XPS-FB safety modules).

Deutsch

Der Sicherungsschalter darf nicht als mechanischer Anschlag für die mobile Schutzvorrichtung verwendet werden —> SIEHE «KORREKTE MONTAGE».

Der Flachschlüssel darf nicht zur Ausrichtung der mobilen Schutzvorrichtung verwendet werden: Installieren Sie eine Vorrichtung zur Vorausrichtung; dies gilt insbesondere für schwere Schutzvorrichtungen und Schutzvorrichtungen mit ungenauer Führung.

Die Geräte wurden gemäß den geltenden Normen IEC 947, EN 292, EN 60204, EN 1088 entwickelt und gewährleisten damit die Sicherheit für den Maschinenbediener sowie eine hohe Betriebszuverlässigkeit.
Bei einer korrekten Installation erhalten Sie eine Befehlsschaltung der Klasse 3 gemäß EN 954 (2 redundante «O»-Kontakte) oder eine Befehlsschaltung der Klasse 4 gemäß EN 954 (bei Einsatz des Sicherheitsmoduls PREVENTA XPS-FB).

Italiano

L'interruttore di posizione di sicurezza non deve servire da arresto meccanico del dispositivo di protezione mobile —> VEDI «MONTAGGIO CORRETTO».

La linguetta chiave non va usata come dispositivo di centraggio delle protezioni mobili: installare un dispositivo di precentraggio, in particolare per le protezioni pesanti a guida imprecisa.

Gli apparecchi sono stati progettati secondo le norme in vigore : IEC 947, EN 292, EN 60204, EN 1088 allo scopo di garantire la sicurezza degli operatori e l'affidabilità del funzionamento.
Se installati correttamente, essi consentono di ottenere un circuito di comando di categoria 3 secondo EN 954 (2 contatti NC usati in ridondanza) o un circuito di comando di categoria 4 secondo EN 954 (associando il modulo di sicurezza PREVENTA XPS-FB).

Español

El interruptor de posición de seguridad no deber ser utilizado como tope mecánico de su protector móvil —> VER «MONTAJE CORRECTO»

La llave no debe ser utilizada como dispositivo para centrar los protectores móviles: instalar un dispositivo de precentrado, especialmente para los protectores pesados y los protectores con guiado impreciso.

Los aparatos han sido diseñados según las normas vigentes: IEC 947, EN 292, EN 60204, EN 1088, para asegurar la seguridad de los operadores de máquinas y la fiabilidad del funcionamiento.
Cuando su instalación es correcta, permiten conseguir un circuito de mando de categoría 3 segun la norma EN 954 (2 contactos «O» utilizados en redundancia) o un circuito de mando de categoria 4 segun EN 954 (asociando el modulo de seguridad PREVENTA XPS-FB).

Português

O interruptor de posição de segurança não deve ser *vir como espera mecânica do seu protector móvel* —> VER «MONTAGEM CORRECTA».

A chave lingueta não deve ser utilizada como um dispositivo para centrar protectores móveis: instalar um dispositivo de pré-centragem, especialmente quando se trata de protectores pesados e de protectores com guiamento de pouca precisão.

Os aparelhos foram concebidos segundo as normas em vigor: IEC 947, EN 292, EN 60204, EN 1088, de maneira a garantir a segurança dos operadores das máquinas e a fiabilidade de funcionamento.
Correctamente instalados, permitem a obtenção de um circuito de comando de categoria 3 segundo EN 954 (2 contactos «O» utilizados em redundância) ou um circuito de comando de categoria 4 segundo a norma EN 954 (associando o módulo de segurança PREVENTA XPS-FB).

	chap.	page
M I T - detection / Tome 1	1	13
M I T - sécurité/*safety* / Tome 1	7	5