PETITES CHARNIÈRES *SMALL HINGES* **KLEINE SCHARNIERE**	numéro *number* Nummer	**matière** *material* Werkstoff	**décor** *finish* Dekor	**poids** *weight* Gewicht
A x B x C				
25,4 x 76,2 x 3,2 **RS 330-8313**	54-7-3000	polypropylène	blanc	5 g
	54-7-3001	polypropylène	gris	5 g
	54-7-3002	polypropylène	noir	5 g
A x B x C				
50,8 x 38,1 x 3,17 **RS 330-8329**	54-7-3003	polypropylène	blanc	5 g
	54-7-3004	polypropylène	gris	5 g
	54-7-3005	polypropylène	noir	5 g
A x B x C				
38,1 x 25,4 x 1,59 **RS 330-8335**	54-7-3006	polypropylène	blanc	5 g
	54-7-3007	polypropylène	gris	5 g
	54-7-3008	polypropylène	noir	5 g
A x B x C				
76,2 x 63,5 x 4,76	54-7-3009	polypropylène	blanc	16 g
	54-7-3010	polypropylène	gris	16 g
	54-7-3011	polypropylène	noir	16 g

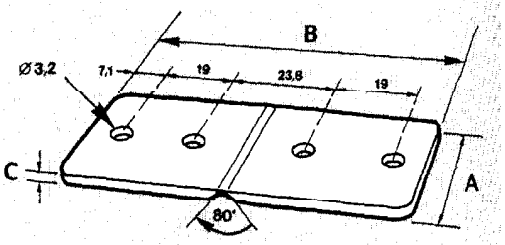

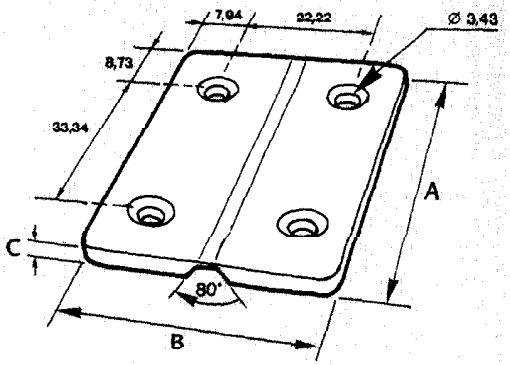

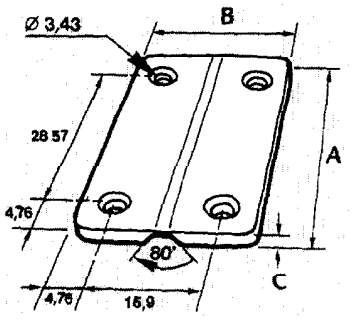

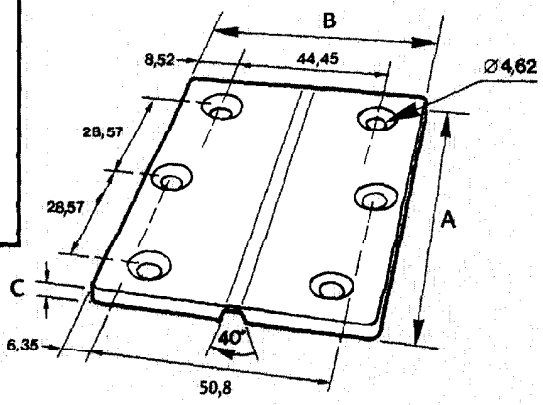

Caractéristiques : Températures = – 40 °C à + 80 °C.
Résistance chimique : huile, solvants, eau de mer et la plupart des agents chimiques.

Characteristics: Temperature = – 40 °C to + 80 °C.
Chemical resistance : oil, sea water, solvents and most chemical agents.

Technische Daten: Temperatur = – 40 °C bis + 80 °C.
Chemische Beständigkeit: Öl, Seewasser, Lösungsmittel und die meisten chemischen Substanzen.