RSC

Konfektionierbarer Steckverbinder, M12-Stecker mit Schraubverschluss, Konfektionierung über Schraubklemmen

Field attachable connector, M12 male connector with threaded joint, assembling with screw terminals



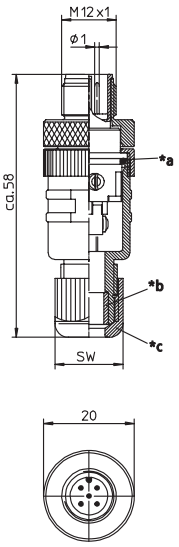

*a O-Ring
O-ring
*b Dichtung
gasket
*c Hutmutter
cap nut

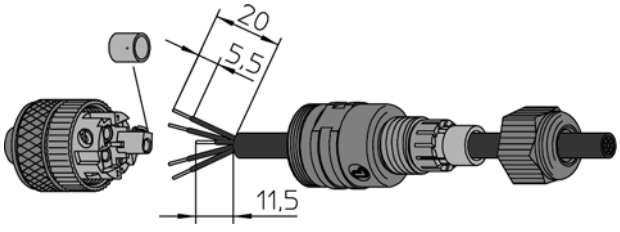

RSCW

Konfektionierbarer Steckverbinder, M12-Winkelstecker mit Schraubverschluss, Konfektionierung über Schraubklemmen

Field attachable connector, M12 male right angle connector with threaded joint, assembling with screw terminals



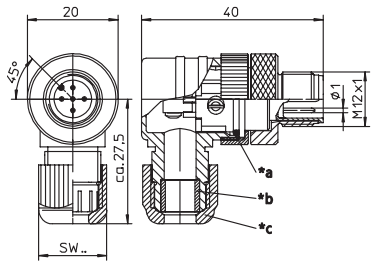

*a O-Ring
O-ring
*b Dichtung
gasket
*c Hutmutter
cap nut

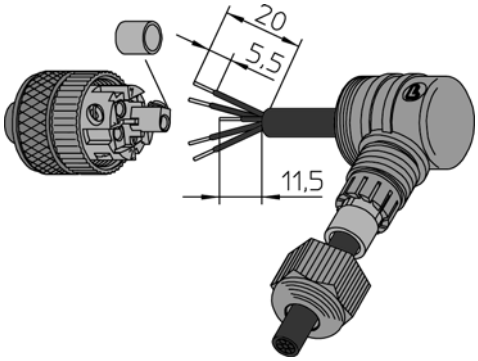

Pinbelegung
Pin assignment

3-polig
3 poles



4-polig
4 poles



5-polig
5 poles



Kontakt 5 voreilend /
Contact 5 leading

8-polig
8 poles



Technische Daten	
Umgebungstemperatur	-25°C / +90°C
Werkstoffe	
Gehäuse / Griffkörper	PBT
Kontaktträger	PBT
Kontakt	CuZn, unterkupfert, CuSnZn 8-polig unternickelt, vergoldet
Gewindebuchse / Rändel-schraube/-mutter / Sechskant-schraube/-mutter / Hülse	CuZn, vernickelt
O-Ring	FKM
Mechanische Daten	
Schutzart	IP 67 Nur im verschraubten Zustand mit den dazugehörigen Gegen-stücken.
Anschlussart	Schraubanschluss
Anschließbarer Leiter	3- bis 5-polig max. 0,75 mm² 8-polig max. 0,50 mm²
Elektrische Daten	
Durchgangswiderstand	≤ 5 mΩ
Nennstrom bei 40°C	3- bis 5-polig 4 A 8-polig 2 A
Nennspannung	3- bis 4-polig 240 V 5-polig 60 V 8-polig 30 V
Bemessungsspannung	3- bis 4-polig 250 V 5-polig 63 V 8-polig 36 V
Prüfspannung	3- bis 4-polig 2,0 kV eff. / 60 s 5-polig 1,5 kV eff. / 60 s 8-polig 0,9 kV eff. / 60 s
Isolationswiderstand	> 10^9 Ω
Verschmutzungsgrad	3

Technical data	
Operating temperature range	-25°C / +90°C
Materials	
Housing / Molded body	PBT
Insert	PBT
Contact	CuZn, pre-coppered, CuSnZn 8-poles pre-nickeled, gold-plated
Receptacle shell / knurled screw/ nut / hexagon screw/nut / sleeve	CuZn, nickel-plated
O-ring	FKM
Mechanical data	
Degree of protection	IP 67 Only in locked position with its proper counterparts.
Mode of connection	screw terminals
Connectable conductor	3–5 poles max. 0.75 mm² 8 poles max. 0.50 mm²
Electrical data	
Contact resistance	≤ 5 mΩ
Nominal current at 40°C	3–5 poles 4 A 8 poles 2 A
Nominal voltage	3–4 poles 240 V 5 poles 60 V 8 poles 30 V
Rated voltage	3–4 poles 250 V 5 poles 63 V 8 poles 36 V
Test voltage	3–4 poles 2.0 kV eff. / 60 s 5 poles 1.5 kV eff. / 60 s 8 poles 0.9 kV eff. / 60 s
Insulation resistance	> 10^9 Ω
Pollution degree	3

Bestellbezeichnung Designation		Polzahl Poles	Kabelverschraubung Screw joint for cable	
RSC 3/7	RSCW 3/7	3	Ø 3,0–6,5 mm /SW 15	UL
RSC 3/9	RSCW 3/9		Ø 4,0–8,0 mm /SW 19	UL
RSC 4/7	RSCW 4/7	4	Ø 3,0–6,5 mm /SW 15	UL
RSC 4/9	RSCW 4/9		Ø 4,0–8,0 mm /SW 19	UL
RSC 5/7	RSCW 5/7	5	Ø 3,0–6,5 mm /SW 15	UL
RSC 5/9	RSCW 5/9		Ø 4,0–8,0 mm /SW 19	UL
RSC 8/9	RSCW 8/9	8	Ø 4,0–8,0 mm /SW 19	

Ein Einsatz der Produkte in aggressiven Medien ist im Einzelfall zu überprüfen.

The application of these products in harsh environments should always be checked before use.