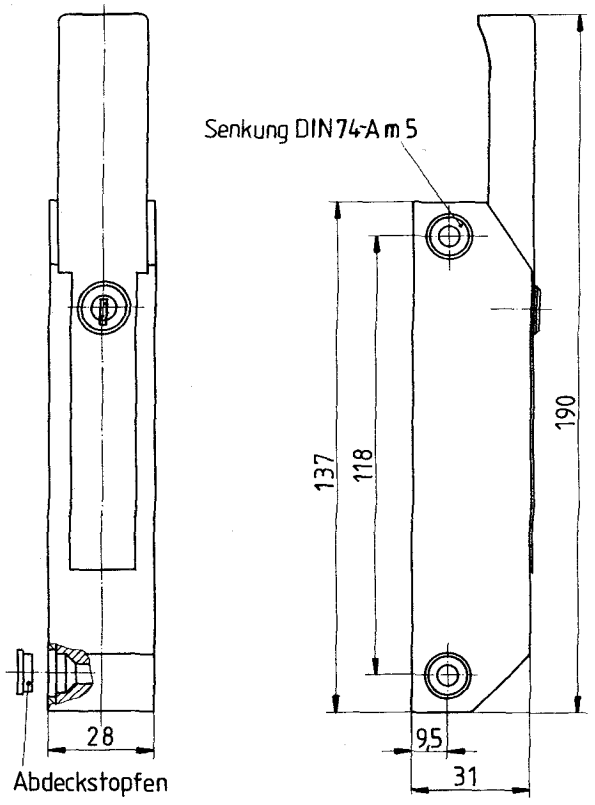

Nr. 3.30.0500.0 **Kühlmöbelverschluß für seitliche Montage**
Kappe aus Kunststoff, verchromt

Nr. 3.30.0520.0 **Kappe aus Zink-Druckguß**
mit Zylinder, 5 verschiedene Schließungen
Innenwerk rostgeschützt,
Griff Zink-Druckguß, EPS schwarz beschichtet

Lock for refrigerating furniture, edge-mounted
cap consisting of plastic

cap consisting of zink die-casting
chromium plated,
with cylinder, 5 different lockings
interior parts rust protected,
handle zinc die-casting, EPS black coated

Loqueteau pour meubles frigorifiques,
couvert plastic, chromé

Couvert Zamac, chromé
avec cylindre
mécanisme intérieur inoxydable,
levier EPS enveloppée noir

Gewicht · weight · *poids* **0,370 kg**

Gewicht · weight · *poids* **0,490 kg**

Nr. 3.30.0501.0 **Kühlmöbelverschluß für seitliche Montage**
Kappe aus Kunststoff, verchromt

Nr. 3.30.0521.0 **Kappe aus Zink-Druckguß**
ohne Zylinder,
Innenwerk rostgeschützt,
Griff Zink-Druckguß, EPS schwarz beschichtet

Lock for refrigerating furniture, edge-mounted
cap consisting of plastic

cap consisting of zink die-casting
chromium plated,
without cylinder,
interior parts rust protected,
handle zinc die-casting, EPS black coated

Loqueteau pour meubles frigorifiques,
couvert plastic, chromé

Couvert Zamac, chromé
sans cylindre
mécanisme intérieur inoxydable,
levier EPS enveloppée noir

Gewicht · weight · *poids* **0,340 kg**

Gewicht · weight · *poids* **0,467 kg**

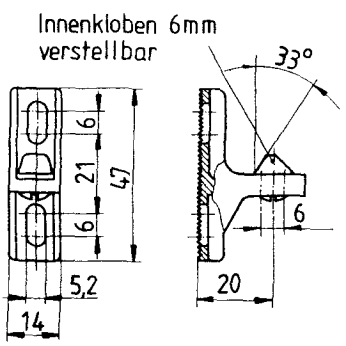

Nr. 3.30.0505.0 **Schließkloben 35° Schräge**
Öffnungskraft = 7,0 kp
verstellbar
Zink-Druckguß

Strike, 35° slant
opening power = 7,5 kp
adjustable
Zinc die-casting

Gâche, 35°
force d'ouvrage = 7,5 kp
réglable
Zamak

Gewicht · weight · *poids* **0,025 kg**