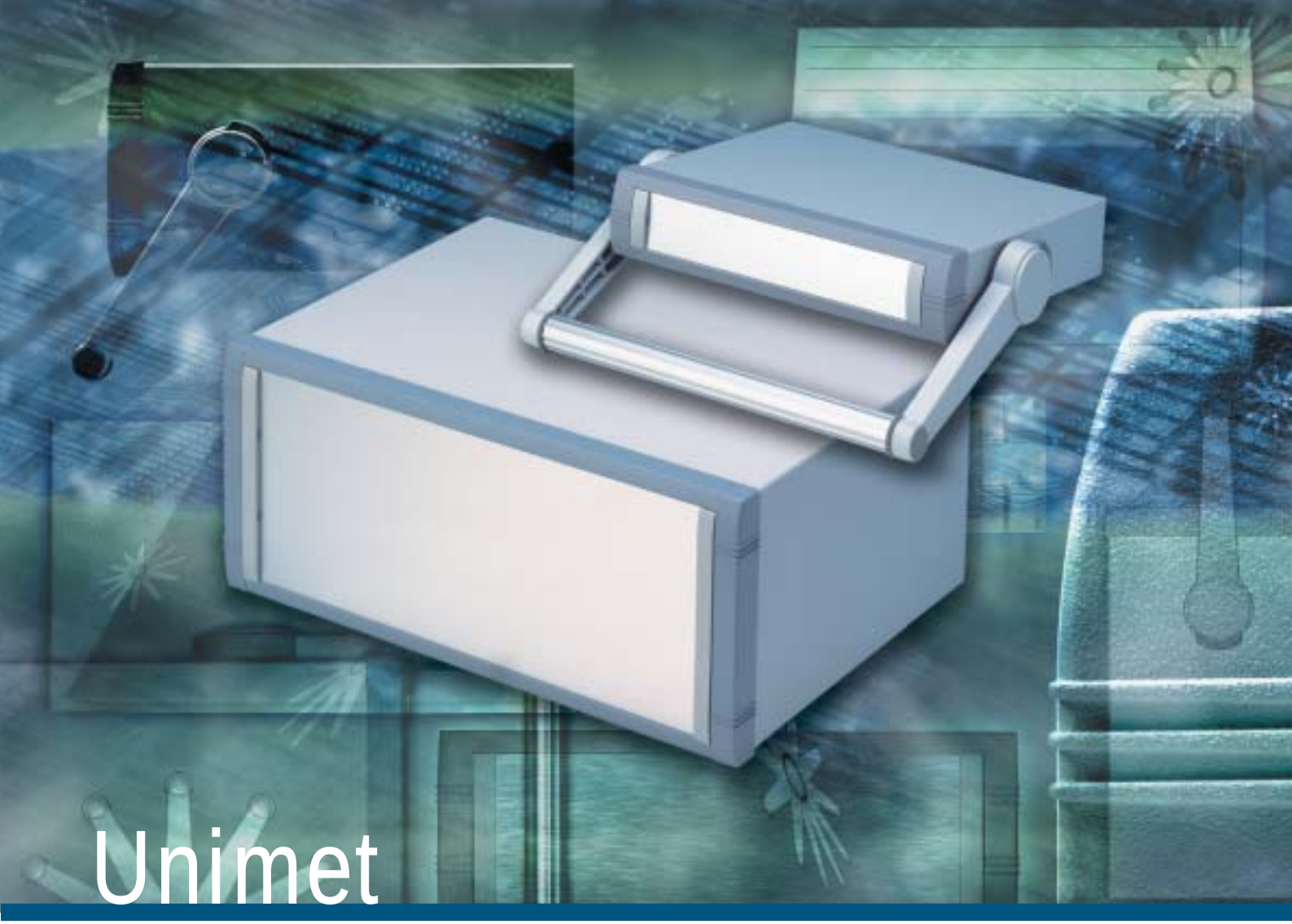

Unimet

Unimet Desk Cases
Modern instrument cases for desktop or portable applications. With or without a tilt/swivel carry handle bar. Folded aluminium case body with die-cast front bezel. Base and rear panels are removable. Front panel kit ordered separately.

Unimet Tischgehäuse
Modernes Instrumentengehäuse für Tischanwendungen oder mobilen Einsatz. Mit oder ohne Aufstell-/ Tragebügel. Oberteil gekantet aus Aluminium mit Druckguß-Frontrahmen. Boden- und Rückplatten sind abnehmbar. Frontplatten-Set als Zubehör.

Boîtier de table Unimet
Boîtier moderne pour instruments utilisable pour les applications de table ou portables. Avec ou sans poignée étrier/poignée de transport. Partie supérieure au bord replié, en aluminium avec cadre frontal moulé sous pression. Les plaques inférieure et arrière sont amovibles. Kit de plaque avant en accessoire.

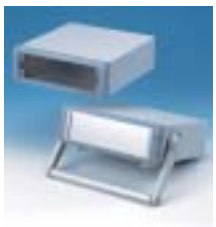



RAL 7035 RAL 7040

Standard colours
Standardfarben
Coloris standard

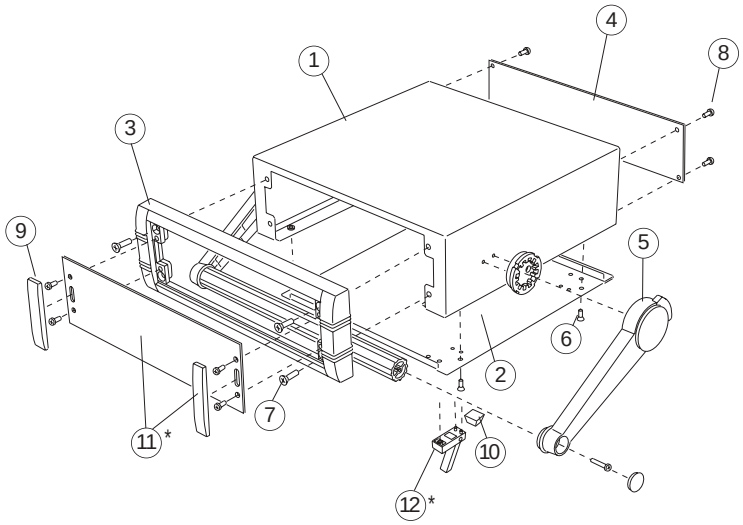

	Supply	Lieferumfang	Fourniture
1	Top cover	Oberteil	Partie supérieure
2	Base panel	Bodenplatte	Plaque inférieure
3	Front bezel	Frontrahmen	Cadre frontal
4	Rear panel	Rückplatte	Plaque arrière
5	Carry handle bar	Aufstell-/ Tragebügel	Poignée étrier/poignée de transport
6	M3 x 8 mm (x4)	M3 x 8 mm (x4)	M3 x 8 mm (x4)
7	M4 x 16 mm (x4)	M4 x 16 mm (x4)	M4 x 16 mm (x4)
8	M3 x 6 mm (x4)	M3 x 6 mm (x4)	M3 x 6 mm (x4)
9	M3 x 8 mm (x4)	M3 x 8 mm (x4)	M3 x 8 mm (x4)
10	Rubber foot (x4)	Gummifuß (x4)	Pied de boîtier (x4)
11	* Front panel kit	* Frontplatten-Set	* Kit de plaque avant
12	* ABS feet	* Gehäusefüße (ABS)	* Pieds de boîtier (ABS)
	* Accessories	* Zubehör	* Accessoires

Unimet 1

230mm 9.055” | 190mm 7.480” | 50mm 1.969”

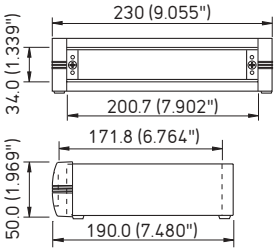

Part No.
Bestell-Nr./Réf.
M 56 23 005

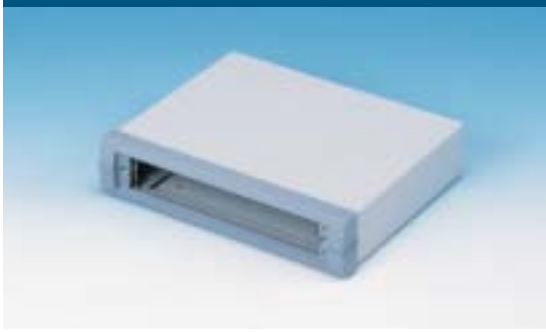

Unimet 1H

230mm 9.055” | 190mm 7.480” | 50mm 1.969”

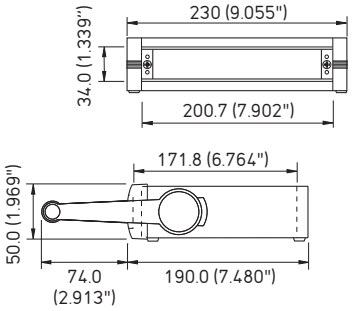

Part No.
Bestell-Nr./Réf.
M 56 23 025

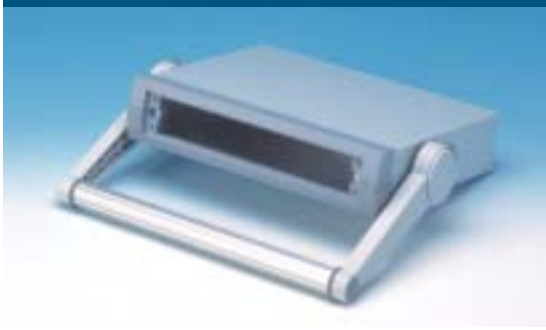

Unimet 2

230mm 9.055” | 190mm 7.480” | 85mm 3.346”

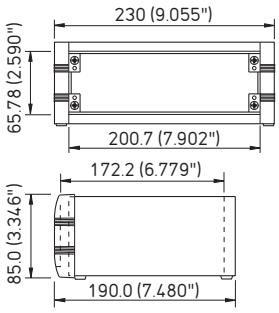

Part No.
Bestell-Nr./Réf.
M 56 23 105



Unimet 2H

230mm 9.055” | 190mm 7.480” | 85mm 3.346”

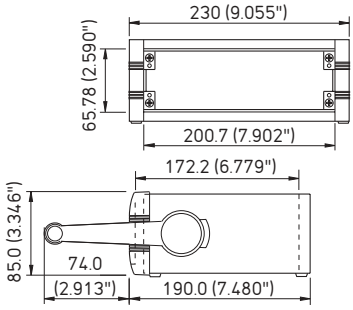

Part No.
Bestell-Nr./Réf.
M 56 23 125



Unimet 3

250mm 9.843” | 260mm 10.236” | 85mm 3.346”

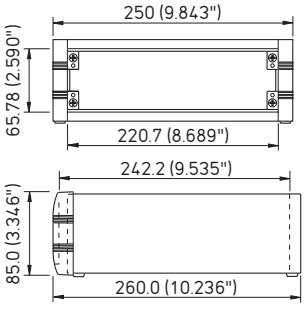

Part No.
Bestell-Nr./Réf.
M 56 25 105





Unimet 3H



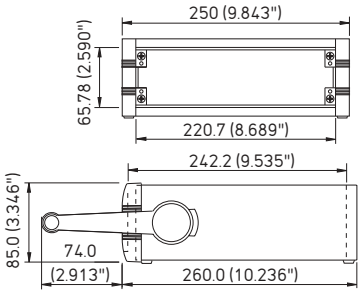

Unimet 3H

250mm	260mm	85mm
9.843"	10.236"	3.346"

Part No.
Bestell-Nr./Réf.
M 56 25 125

Unimet 4



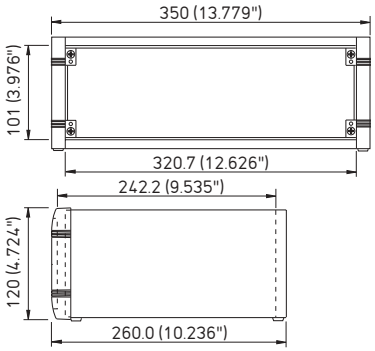

Unimet 4

350mm	260mm	120mm
13.779"	10.236"	4.724"

Part No.
Bestell-Nr./Réf.
M 56 35 205

Unimet 4H



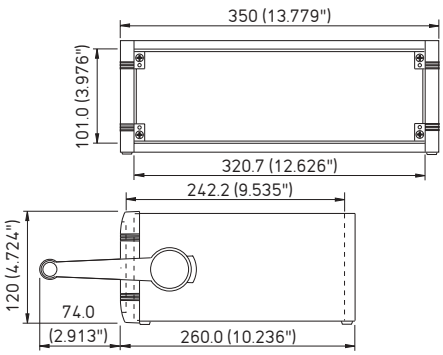

Unimet 4H

350mm	260mm	120mm
13.779"	10.236"	4.724"

Part No.
Bestell-Nr./Réf.
M 56 35 225

Unimet 5



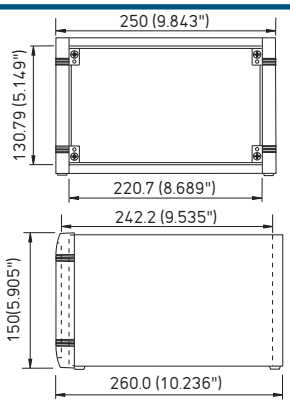

Unimet 5

250mm	260mm	150mm
9.843"	10.236"	5.905"

Part No.
Bestell-Nr./Réf.
M 56 25 305

Unimet 5H



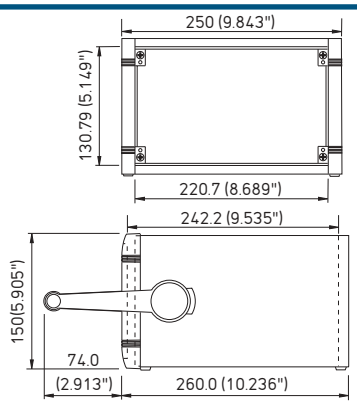

Unimet 5H

250mm	260mm	150mm
9.843"	10.236"	5.905"

Part No.
Bestell-Nr./Réf.
M 56 25 325



Unimet 6

350mm 260mm 150mm
13.779″ 10.236″ 5.905″

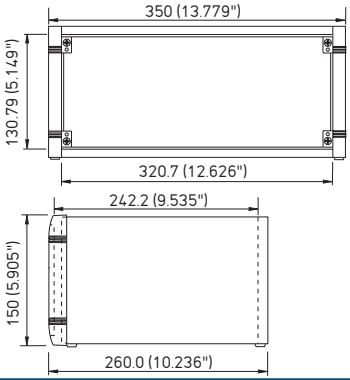

Part No.
Bestell-Nr./Réf.
M 56 35 305



Unimet 6H

350mm 260mm 150mm
13.779″ 10.236″ 5.905″

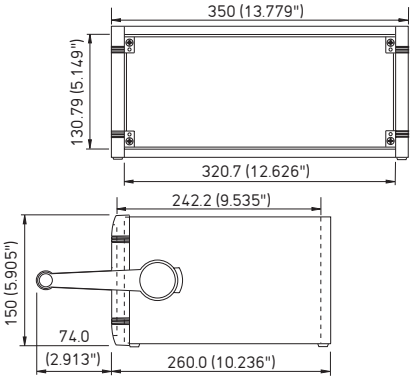

Part No.
Bestell-Nr./Réf.
M 56 35 325

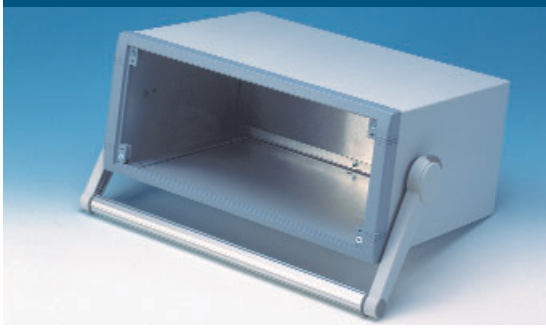

Front Panel Kit

Frontplatten-Set
Kit De Plaque Avant

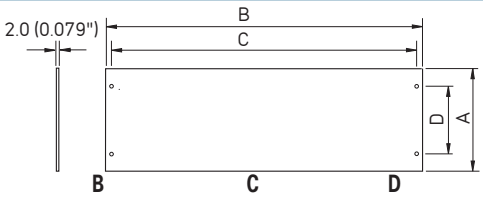

Part No. Bestell-Nr./Réf.	Version	A	B	C	D
M 57 00 607	1/1H	33.6 (1.323″)	199.5 (7.854″)	188 (7.402″)	22.3 (0.878″)
M 57 00 608	2/2H	65.1 (2.563″)	199.5 (7.854″)	188 (7.402″)	30.8 (1.213″)
M 57 00 613	3/3H	65.1 (2.563″)	219.5 (8.642″)	208 (8.189″)	30.8 (1.213″)
M 57 00 620	4/4H	100.1 (3.941″)	319.5 (12.579″)	308 (12.126″)	65.8 (2.591″)
M 57 00 616	5/5H	130.1 (5.122″)	219.5 (8.642″)	208 (8.189″)	95.8 (3.772″)
M 57 00 621	6/6H	130.1 (5.122″)	319.5 (12.579″)	308 (12.126″)	95.8 (3.772″)

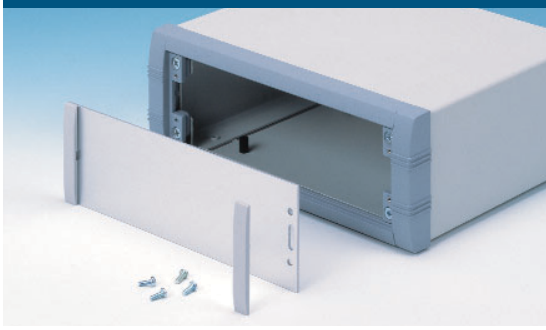

ABS Case Feet

Gehäusefüße (ABS)
Pieds De Boîtier (ABS)

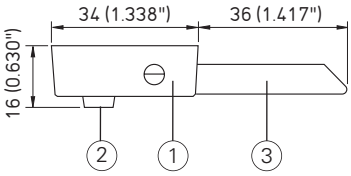

Part No. Bestell-Nr./Réf.	Article Artikel
M 56 00 015	(1) x 4 + (2) x 4
M 56 00 045	(1) x 4 + (2) x 4 + (3) x 2



PCB Pillars

Leiterkarten Montage-Set
Vis Pour Montage Des Circuit Imprimés

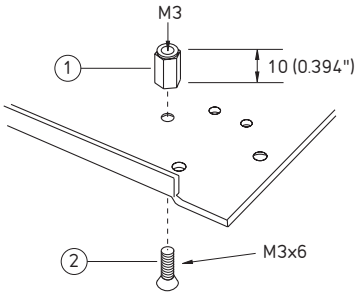

Part No. Bestell-Nr./Réf.	Article Artikel
M 56 00 001	(1) x 10 + (2) x 10

