INSTALLATION INSTRUCTION

Switch Disconnectors

OT160-250_S

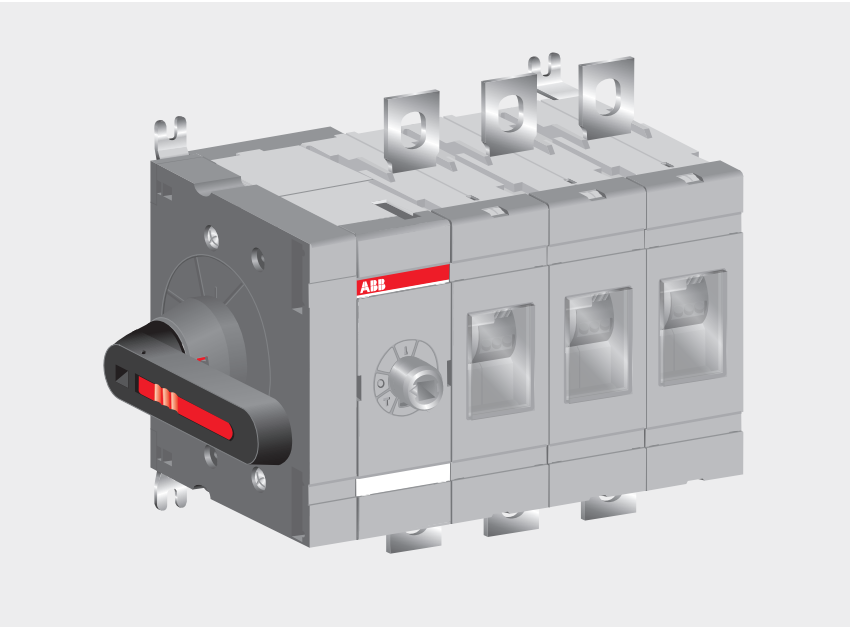

Table of contents

03	**Installation**
04	**Labels**
05	**Terminal clamps OZX_**
06	**Terminal shrouds OTS_**
07	**Clearances per UL98**
08	**Auxiliary contacts OA_**
09	**Module for aux contacts OEA28**
10	**Fourth pole OTZ800E**
11–12	**Handles, OT315-500_S/OH_95$^{J}_{L}$ 6_**
13–14	**Dimension drawings**
15	**Warning table**

Installation

OT160-250_S_K / OHB65D6

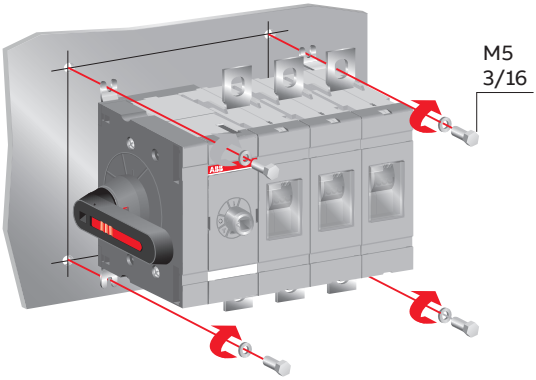

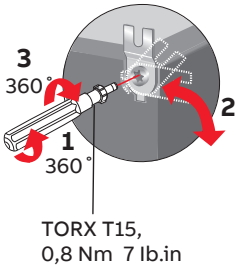

OT160-250_S_ / OH_65 J L 6_

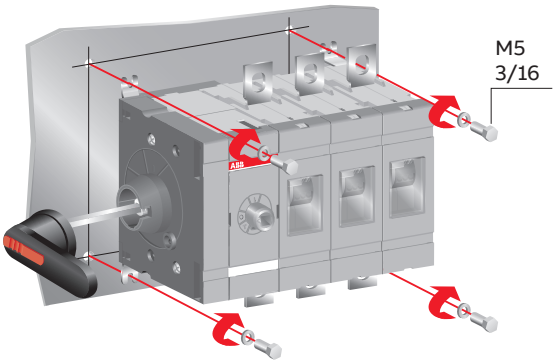

Labels

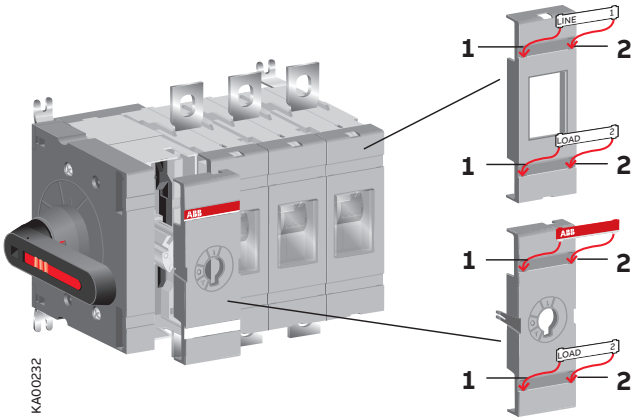

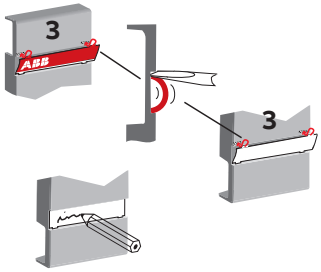

Terminal clamps
OZX_

OT160EV, OT200, OT250
OZXB1L
OZXB2
OZXB2L
OZXB8

OT200U
OZXA-200_
OZXA-206_

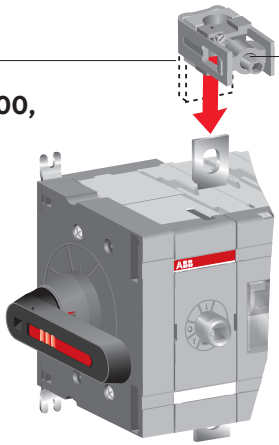

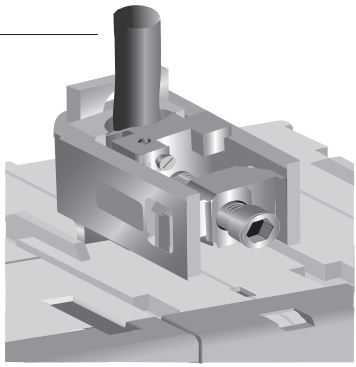

KA00233

Terminal shrouds
OTS_

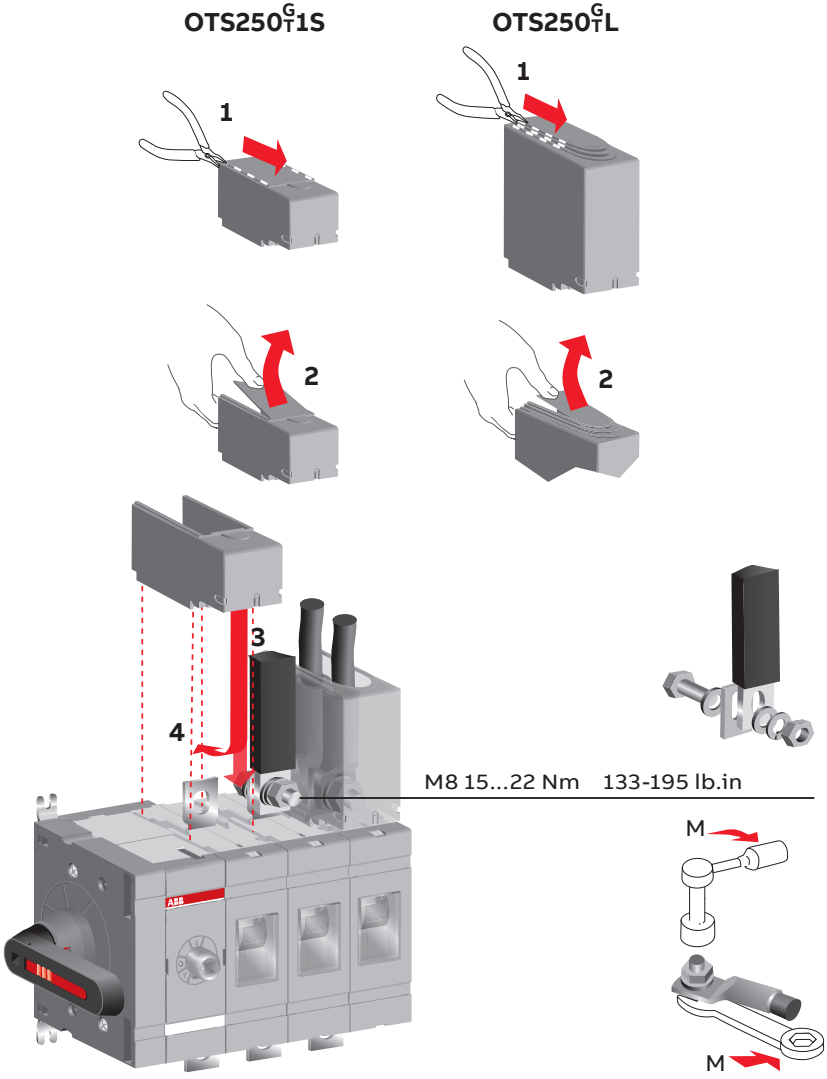

Clearances per UL98

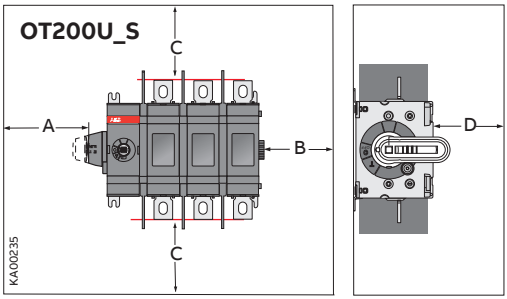

Minimum enclosure size or equivalent volume

Height	Width	Depth
406 mm 16 in	255 mm 10 in	152 mm 6 in

A	B	D
0	13 mm / 0.5 in	13 mm / 0.5 in

AWG	C
4-3	100 mm 4 in
2	100 mm 4 in
1	100 mm 4 in
1/0	125 mm 5 in
2/0	150 mm 6 in
3/0-4/0	175 mm 7 in

MCM	C
250	200 mm 8 in
300	250 mm 10 in

Auxiliary contacts
OA_

A

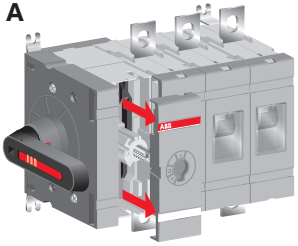

B

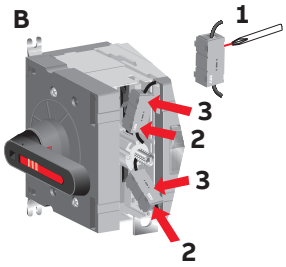

C

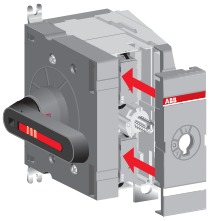

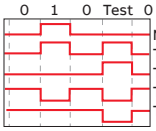

NO: OA1G10
NC: OA3G01

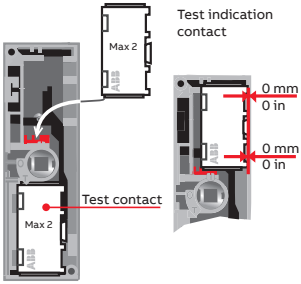

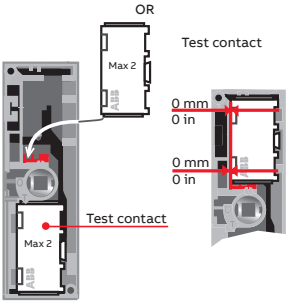

Remove

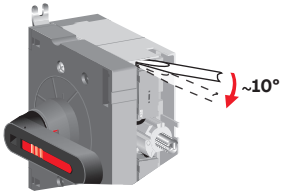

KA00238

Module for aux contacts
OEA28

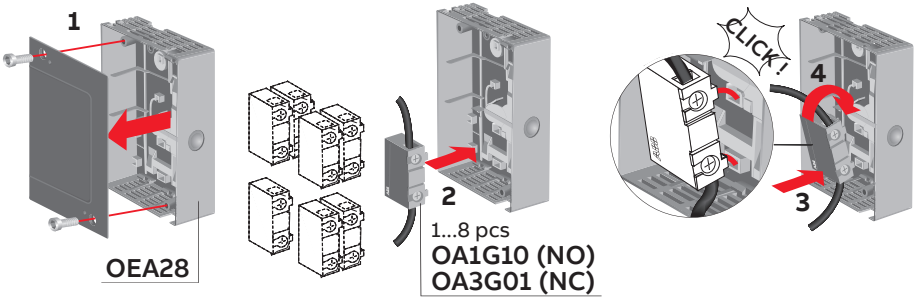

Note: Only for OT_S10, OT_S20, OT_S30 and OT_S40 types.

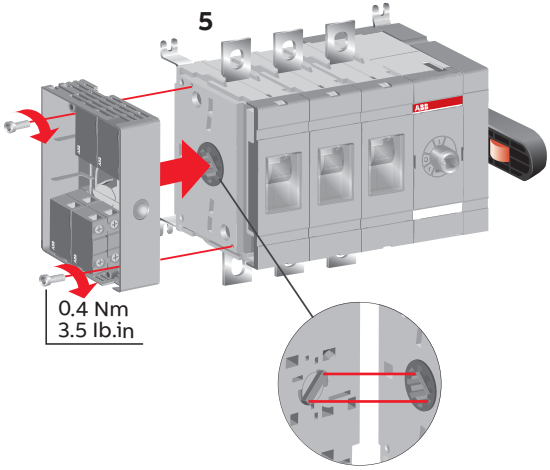

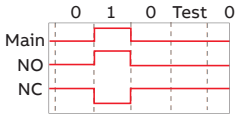

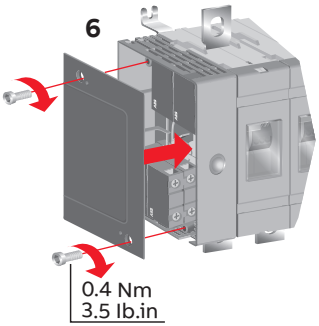

KA00239

Fourth pole
OZE250E

OT160/200/250_03S_

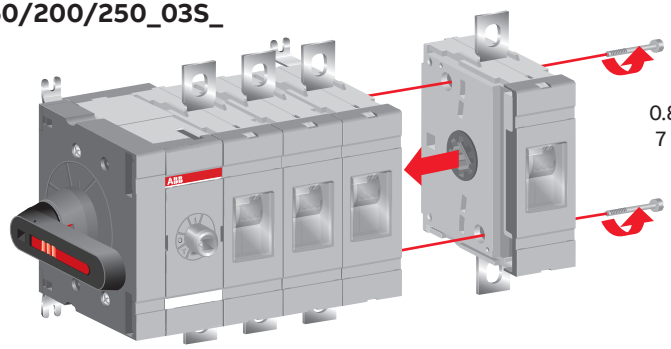

OT160/200/250_30S_

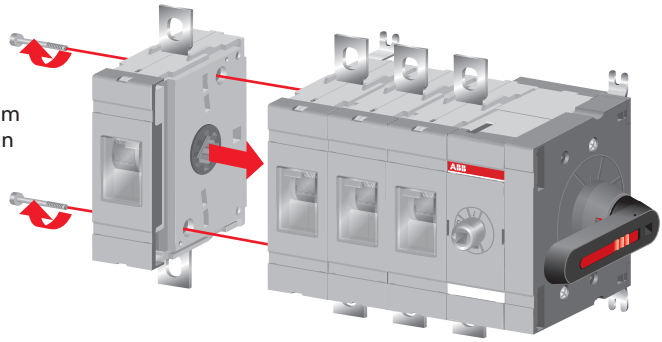

KA00234

Handles

Note: Use protection against direct contact. For example:

OT160/200/250_S_K

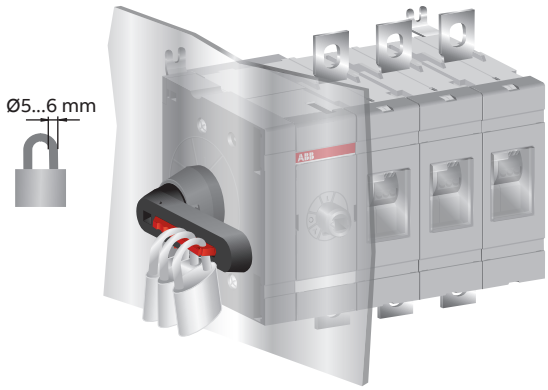

OT160/200/250_S_, OH_65$^{J}_{L}$6_

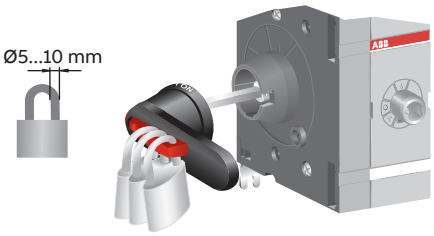

KA00237

Handles
OT160/200/250_S/OH_95$^{J}_{L}$ 6_

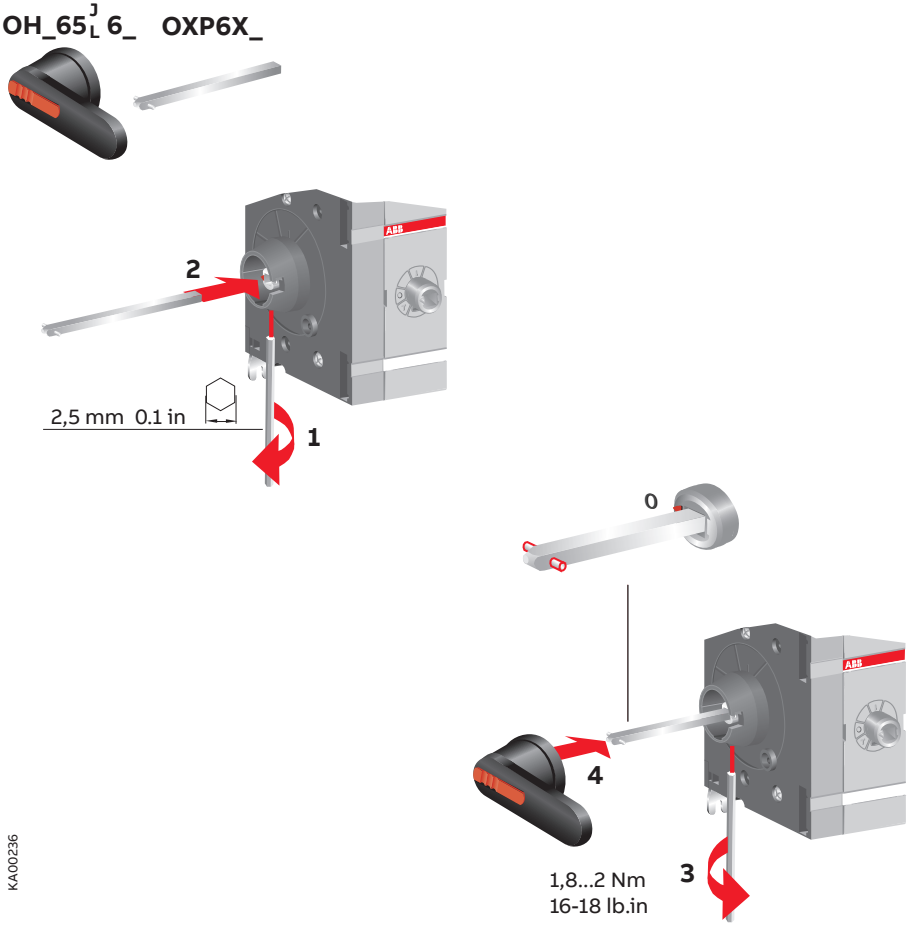

Dimension drawings

OT160EVS_, OT200ES_, OT250ES_

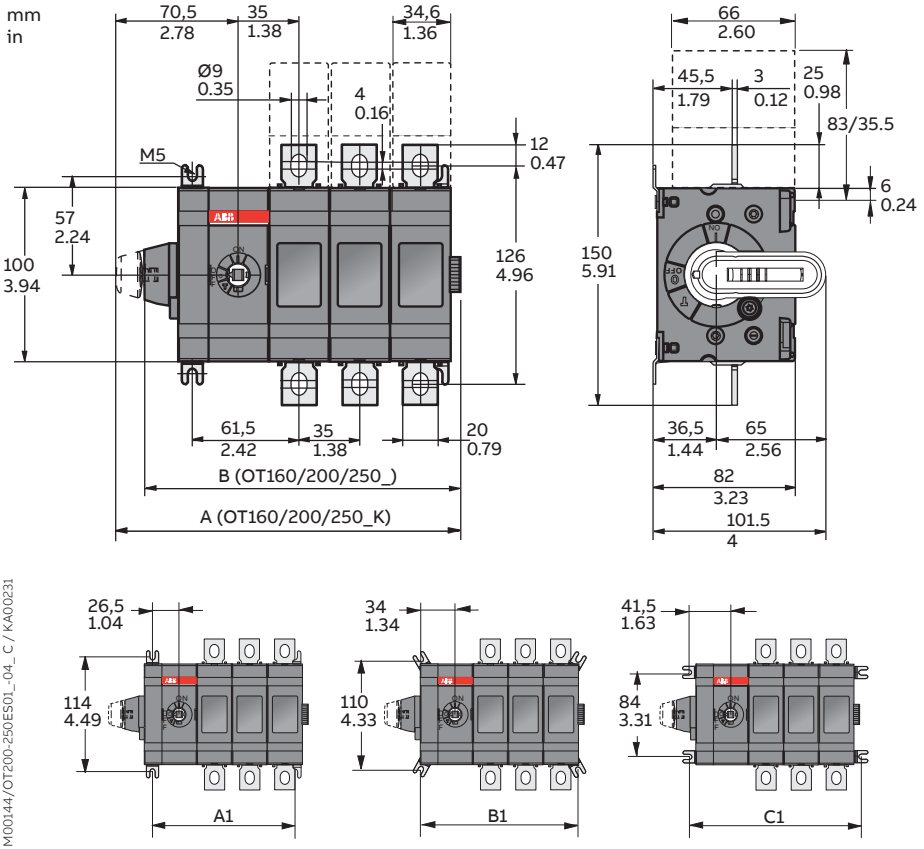

mm / in

	OT160EVS_, OT200ES_, OT250ES_/OT160EVS_K, OT200ES_K, OT250ES_K			
	01	02	03	04
A	128,5 / 5.06	163,5 / 6.44	198,5 / 7.82	233,5 / 9.2
B	111,5 / 4.39	146,5 / 5.77	181,5 / 7.15	216,5 / 8.53
A1	71,5 / 2.81	106,5 / 4.2	141,5 / 5.57	176,5 / 6.95
B1	86,5 / 3.41	121,5 / 4.79	156,5 / 6.16	191,5 / 7.54
C1	101,5 / 4	136,5 / 5.38	171,5 / 6.75	206,5 / 8.14

Dimension drawings
OT200US_

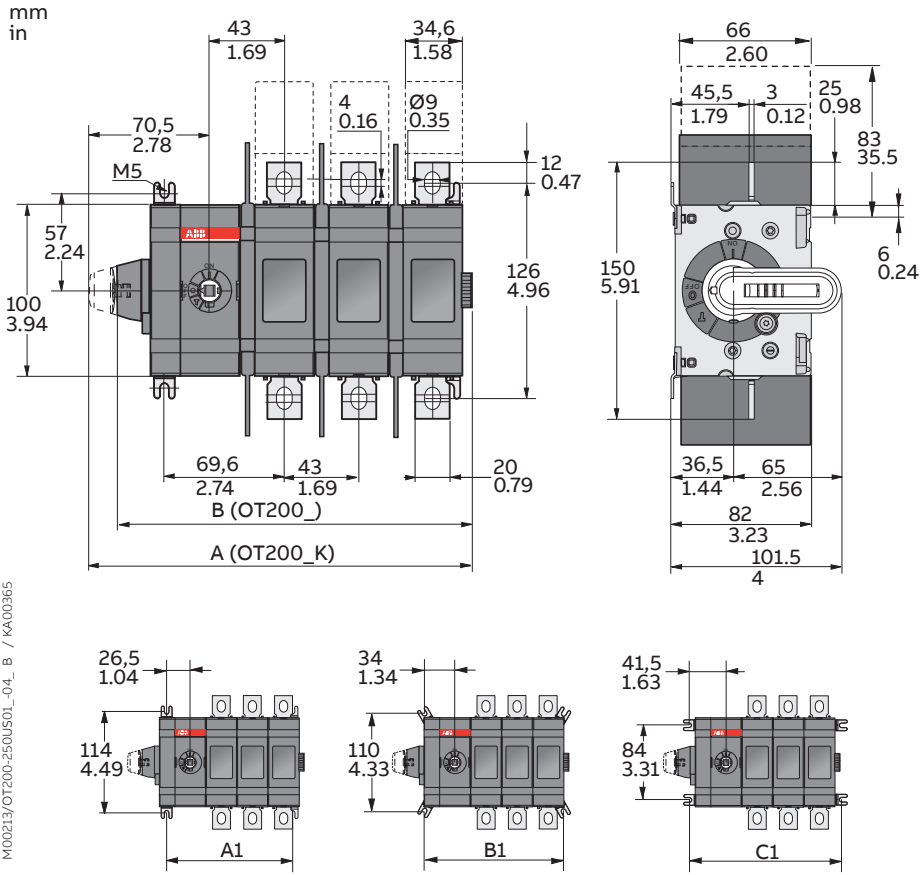

M00213/OT200-250US01_04_ B / KA00365

mm
in

	OT200_ , OT200_K			
	US01	US02	US03	US04
A	136,5 / 5.38	179,5 / 7.07	222,5 / 8.77	265,5 / 10.5
B	119,5 / 4.71	162,6 / 6.4	205,5 / 8.1	248,5 / 9.79
A1	79,5 / 3.13	122,5 / 4.83	165,5 / 6.52	208,5 / 8.21
B1	94,5 / 3.72	137,5 / 5.42	180,5 / 7.11	223,5 / 8.81
C1	109,5 / 4.31	152,5 / 6.01	195,5 / 7.7	238,5 / 9.4






BG Внимание! Опасно напрежение! Да се монтира само от лице с електротехническа квалификация.
CN 警告！电压危险！只能由专业电工进行安装。
CZ Varování! Nebezpečné napětí! Montáž smí provádět výhradně elektrotechnik!
DA Advarsel! Farlig elektrisk spænding! Installation må kun foretages af personer med elektroteknisk ekspertise.
DE Warnung! Gefährliche Spannung! Installation nur durch elektrotechnische Fachkraft.
EL Προειδοποίηση! Υψηλή τάση! Η εγκατάσταση πρέπει να γίνεται μόνο από εξειδικευμένους ηλεκτροτεχνικούς.
EN Warning! Hazardous voltage! Installation by person with electrotechnical expertise only.
ES ¡Advertencia! ¡Tensión peligrosa! La instalación deberá ser realizada únicamente por electricistas especializados.
ET Hoiatus! Ohtlik pinge. Paigaldada võib ainult elektrotehnika-alane ekspert.
FI Varoitus! Vaarallinen jännite! Asennuksen voi tehdä vain sähköalan ammattihenkilö.
FR Avertissement! Tension électrique dangereuse! Installation uniquement par des personnes qualifiées en électrotechnique.
HR Upozorenje! Opasan napon! Postavljati smije samo elektrotehnički stručnjak.
HU Figyelmeztetés! Veszélyes feszültség! Csak elektrotechnikai tapasztalattal rendelkező szakember helyezheti üzembe.
IE Rabhadh! Voltas guaiseach! Ba chóir do dhuine ag a bhfuil saineolas leictriteicniúil, agus an té sin amháin, é seo a shuiteáil.
IT Avvertenza! Tensione pericolosa! Fare installare solo da un elettricista qualificato.
LT Dėmesio! Pavojinga įtampa! Dirbti leidžiama tik elektrotechniko patirties turintiems asmenims.
LV Uzmanību! Bīstami - elektrība! Montāžas darbus drīkst veikt tikai personas, kurām ir atbilstošas elektrotehniskās zināšanas.
MT Twissija! Vultaġġ perikoluż! Għandu jiġi installat biss minn persuna b'kompetenza elettroteknika.
NL Waarschuwing! Gevaarlijke spanning! Mag alleen geïnstalleerd worden door een deskundige elektrotechnicus.
NO Advarsel! Farlig spenning! Montering skal kun utføres av kvalifiserte personer med elektrokompetanse.
PL Ostrzeżenie! Niebezpieczne napięcie! Instalacji może dokonać wyłącznie osoba z fachową wiedzą w dziedzinie elektrotechniki.
PT Aviso! Tensão perigosa! A instalação só deve ser realizada por um eletricista especializado.
RO Avertizare! Tensiune periculoasă! Instalarea trebuie efectuată numai de către o persoană cu experienţă în electrotehnică.
RU Осторожно! Опасное напряжение! Монтаж должен выполняться только специалистом-электриком.
SE Varning! Farlig spänning! Installation får endast utföras av en elektriker.
SK Varovanie! Nebezpečné napätie! Montáž môže vykonávať iba skúsený elektrotechnik.
SL Opozorilo! Nevarna napetost! Vgradnjo lahko opravi le oseba z elektrotehničnim strokovnim znanjem.

Contact us

ABB Oy
P.O. Box 622
FI-65101 Vaasa
Finland

abb.com/lowvoltage

© Copyright 2020 ABB. All rights reserved.
Specifications subject to change without notice.

34 OT200-250_S rev. H / 1SCC301068M0205 #15.09.2020