Montageanleitung / Sperrzange

Mounting Instructions / Lockout tag

Instructions de montage / Poignée de verrouillage

SZ 200

Abmessungen
Dimensions
Dimensions

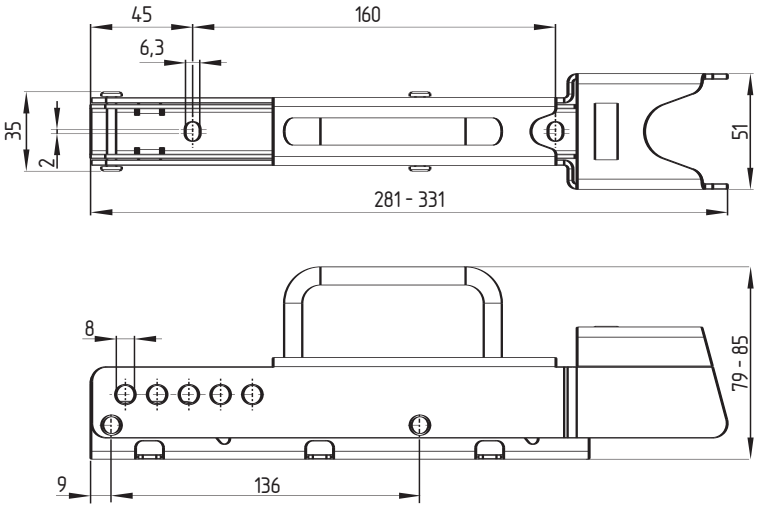

Montageabstand SZ 200 zu AZM 200
Mounting distance of the SZ 200 with regard to AZM 200
Ecart du SZ 200 par rapport à l'AZM 200

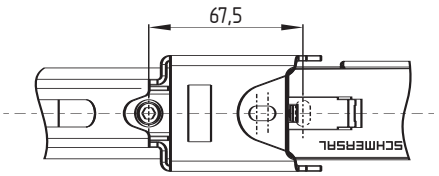

Anwendung
Application
Application

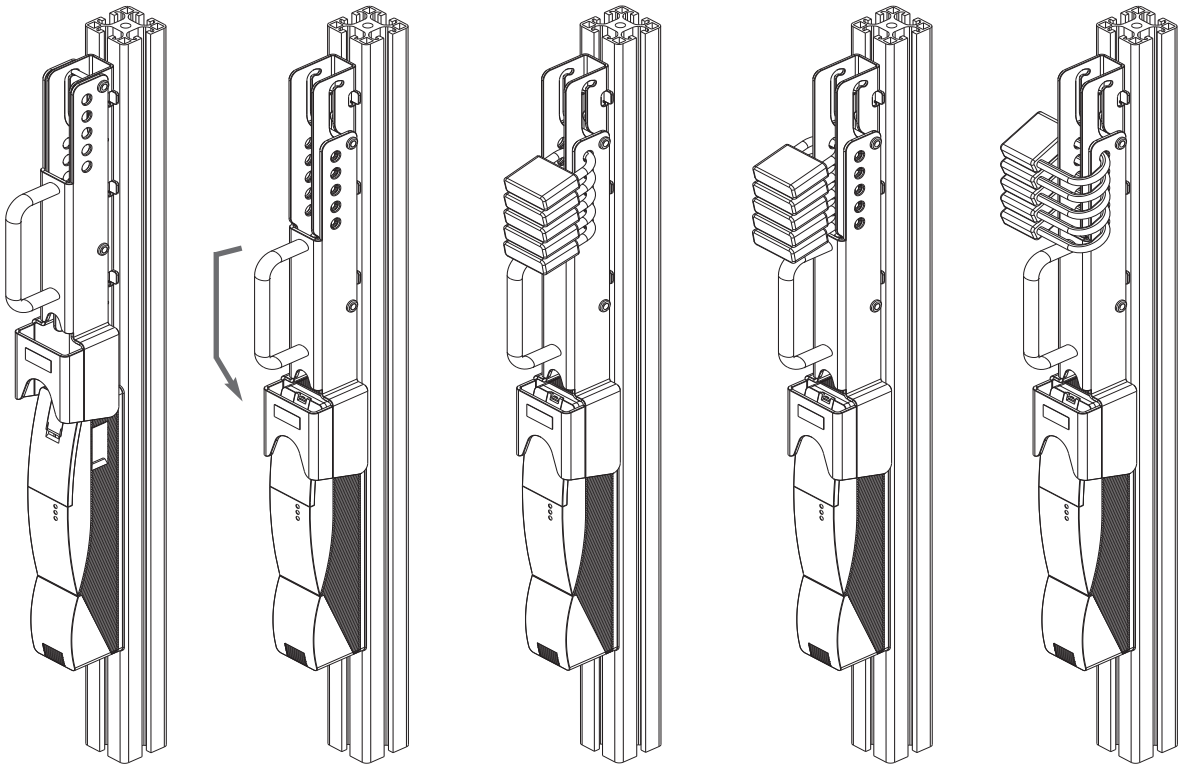

deutsch

Es können 1 bis 5 Schlösser mit einem maximalen Bügel-Durchmesser von 6 mm einhängt werden.
Die Schlösser sind nicht im Lieferumfang enthalten.

english

You can use 1 to 5 padlocks with a maximum shackle diameter of 6 mm.
The padlocks are not included in the delivery.

français

Vous pouvez utiliser 1 à 5 cadenas dont l'arceau a un diamètre maximal de 6 mm.
Les cadenas ne sont pas inclus dans la livraison.

SCHMERSAL

Montageanleitung / Sperrzange

Mounting Instructions / Lockout tag

Instructions de montage / Poignée de verrouillage

SZ 200

xxxx / v.A. / 09.2007 / Teile-Nr. 1182984 / BZ 51500-3V900 / Ausgabe C

K. A. Schmersal GmbH
Industrielle Sicherheitsschaltsysteme
Möddinghofe 30, D - 42279 Wuppertal
Postfach 24 02 63, D - 42232 Wuppertal

Telefon +49 - (0)2 02 - 64 74 - 0
Telefax +49 - (0)2 02 - 64 74 - 1 00
E-Mail: info@schmersal.com
Internet: http://www.schmersal.com

SCHMERSAL