

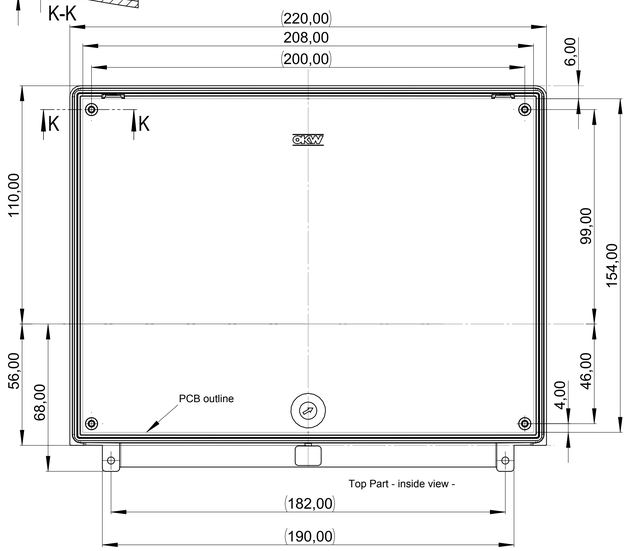

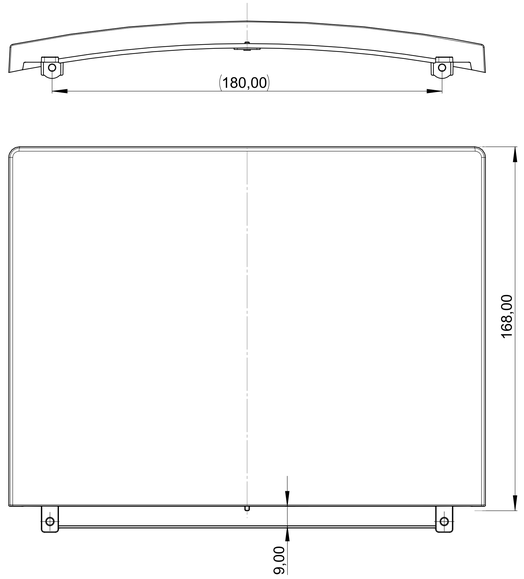

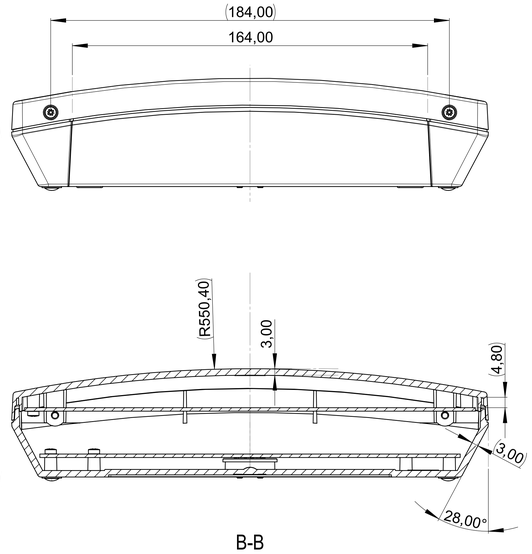

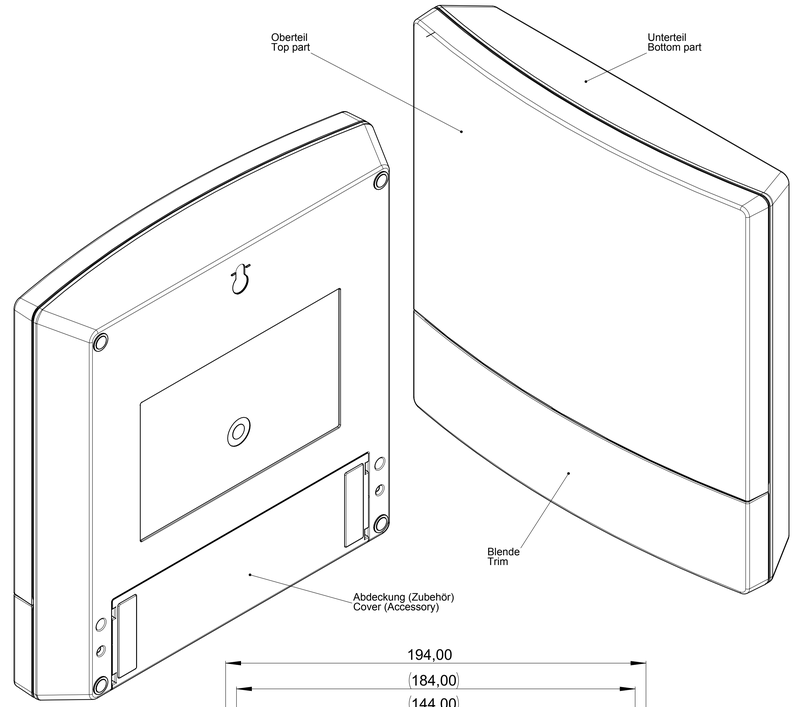

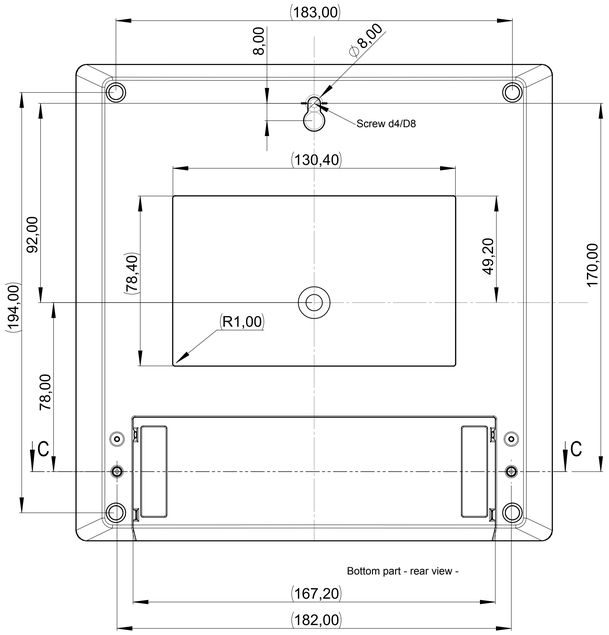

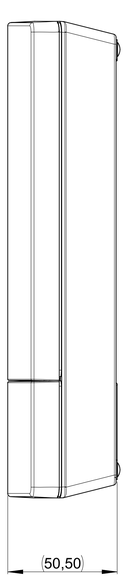

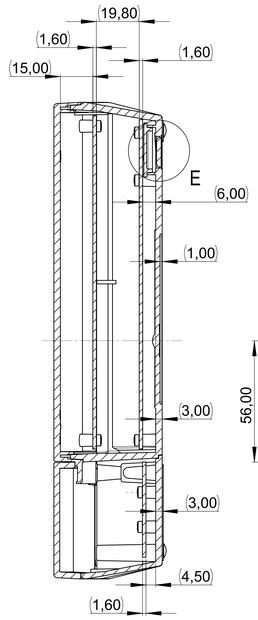

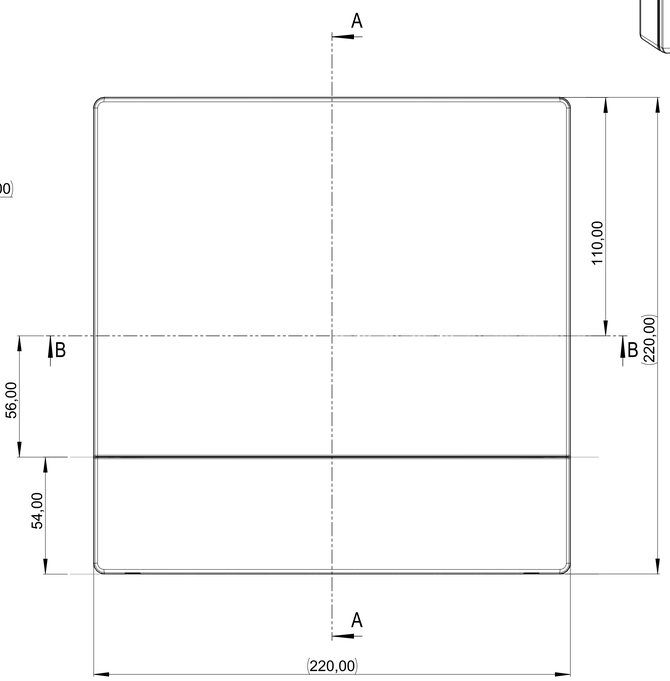

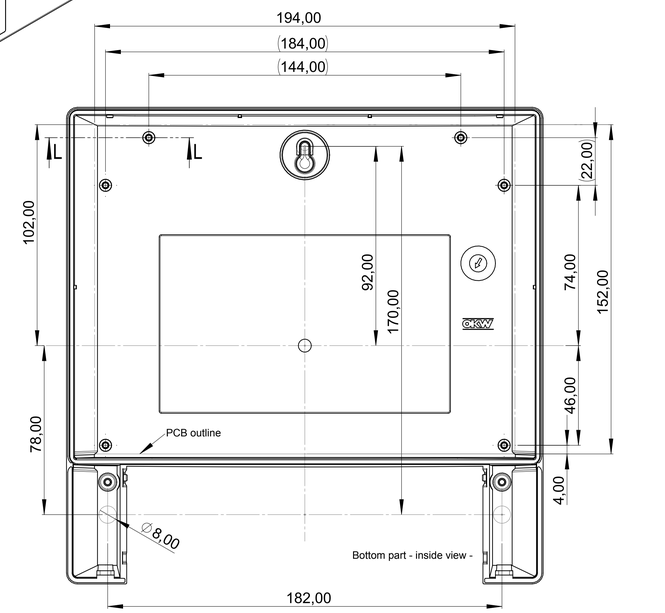

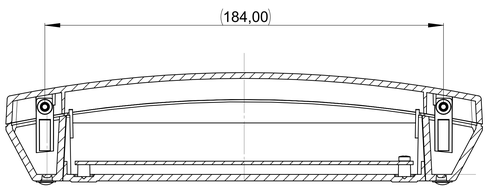

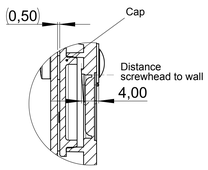

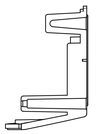

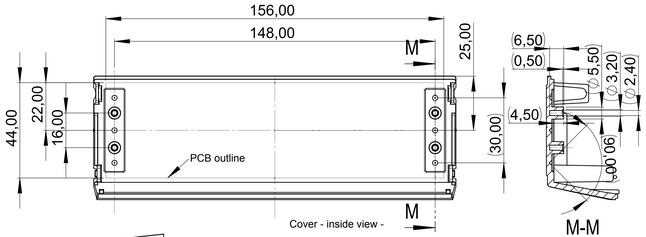

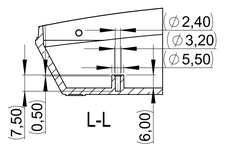

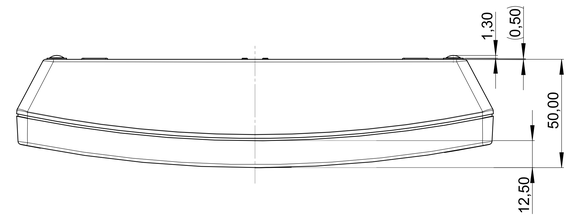

Informationskopie
wird nicht aktualisiert
Copy for Information
will not be updated

Erst. am: 29.07.2013
Erst. von: Both
Freig. am:
Freig. von:
Revision: 01

Toleranzen:

Volumen:

Status:
ENTWICKLUNG

Zeichnungsart:
KUNDE

DIN 6 Teil 2

Technische Änderungen vorbehalten. Hiervon alle Druckfehler begründen keinen Anspruch auf Schadenersatz. Wichtige Einbaumaße bitte direkt mit dem aktuellen Produkt abstimmen.

Subject to technical modification without prior notice. Typographical and other errors do not justify any claim for damages. All dimensions should be verified using an actual moulded part.

Sous réserve de modifications techniques. Toute erreur ou faute d'impression ne pallie aucune demande d'indemnisation. Nous vous prions de vérifier les dimensions des composants avec les boîtiers avant le montage.

This document contains proprietary information of OKW Gehäusesysteme GmbH and is tendered subject to the conditions that the information be retained in confidence not be reproduced or copied and not be used or incorporated in any product.

NET-BOX 220
2D Assembly

B3222101

M 1:1

Für dieses Dokument behalten wir uns alle Urheberrechte vor. Es darf auch auszugsweise weise weder vervielfältigt noch Dritten in irgendeiner Form zugänglich gemacht werden.

Dateiname:
00015157