

000010190919
27-AUG-2013

V1.21

AT13A51635/200
CG4.A213/GBA001.EF

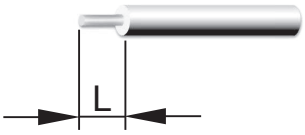

L = 6mm

UL , CSA

Nominal Voltage	Spannung (V)	AC / DC
	300	AC

Rated thermal current	Strom (A)
	10

Horsepower rating	Across-the-Line Motor Starting	Spannung (V)	Phasenanzahl	Polanzahl	Leistung (HP)
	DOL	110 - 120	3	3	0,75
	DOL	220 - 240	3	3	1,00
	DOL	110 - 120	1	2	0,33
	DOL	220 - 240	1	2	0,75
	DOL	277 - 277	1	2	0,75

Pilot duty rating code	Duty Code
	A300

General Use	AC / DC	Spannung (V)	Strom (A)	Phasenanzahl	Polanzahl	Anzahl der Kontakte in Serie
	AC	300	10	1	2	1
	AC	300	10	3	3	1
	AC	120	10	1	1	1

UL

Temp. rating of wire	Temperatur (-bereich) (°C)
	60 - 75

CSA

Temp. rating of wire	Temperatur (-bereich) (°C)
	75

GENERAL

Klemmschraube	Anzugsdrehmoment (Nm)	Anzugsdrehmoment (lb-in)
	0,60	5

Allgemeine Informationen	Text
	Die Schaltgeräte sind wartungsfrei. Schmierung oder Behandlung von Kontakten ist zu unterlassen.
	Die Schalter dürfen nur von Fachkräften und nach den anerkannten Regeln der Technik eingebaut, angeschlossen und in Betrieb genommen werden.
	Use copper wire, only.
	Nach Installation der Schalter müssen die Kriech- und Luftstrecken im Bereich der Anschlussklemmen den Anforderungen der anwendbaren Norm und Vorschriften entsprechen.
	Klemmen mit werksseitig angeschlossenen Verbindungslaschen bzw. Drahtverbindungen werden verschraubt geliefert. Nach dem Öffnen solcher Klemmen ist darauf zu achten, dass keine Verbindungslaschen verloren gehen, alle Drahtverbindungen wieder korrekt sitzen und die Klemmschrauben mit dem angegebenen Drehmoment wieder festgezogen werden.

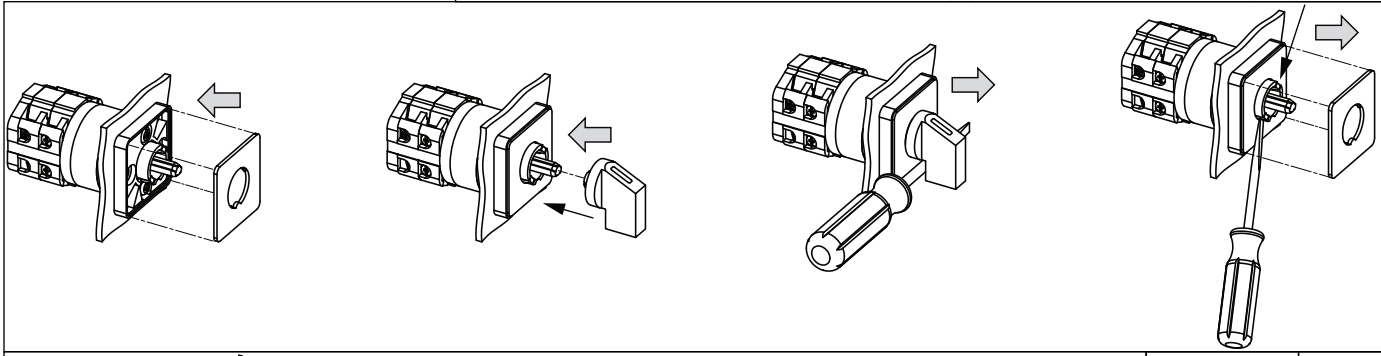

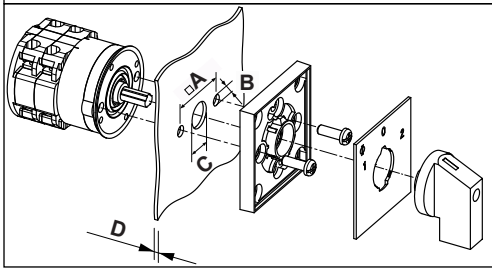

IP - Schutzart	IP66
D	≤ 4 mm
B	3,20 mm
A	20 mm
C	8 - 11 mm