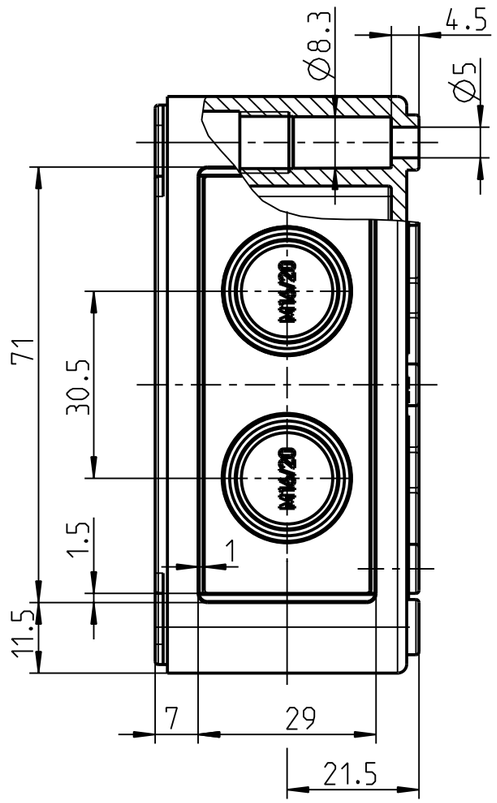

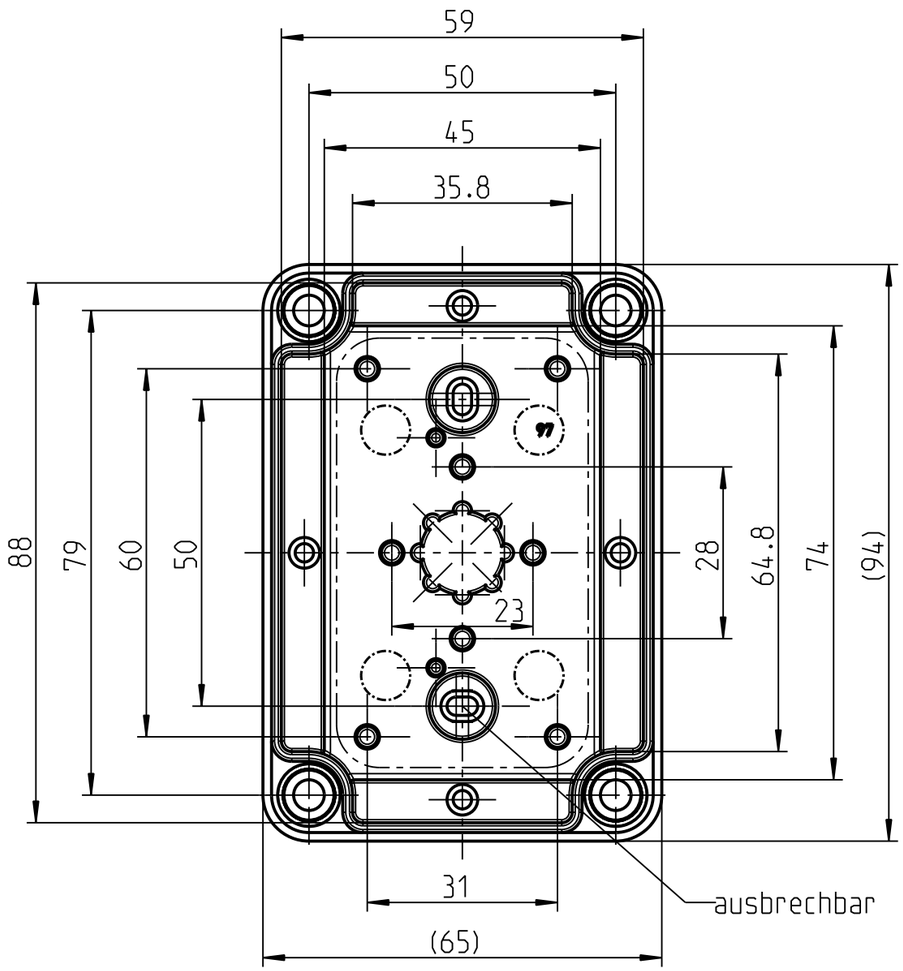

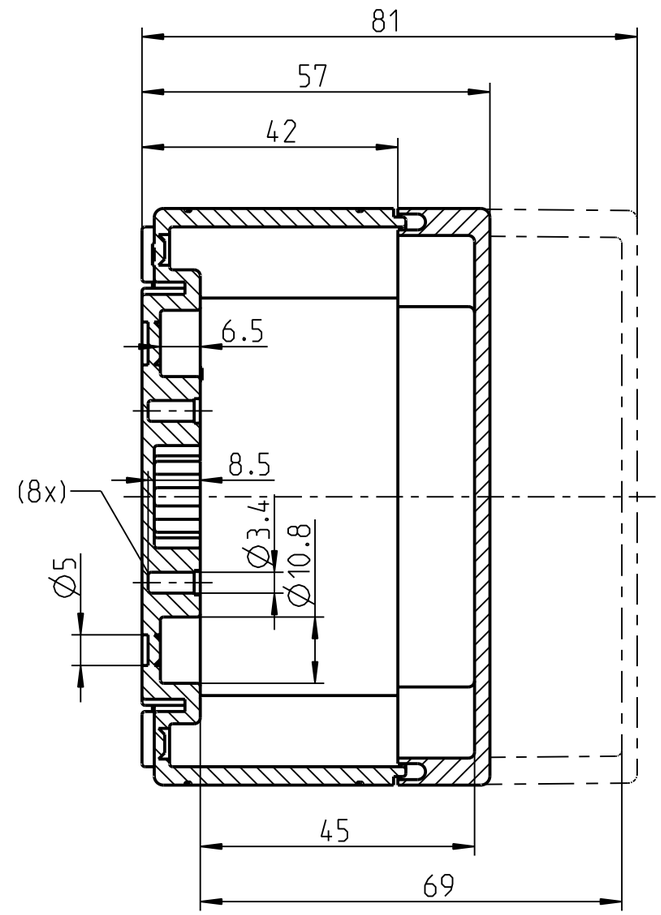

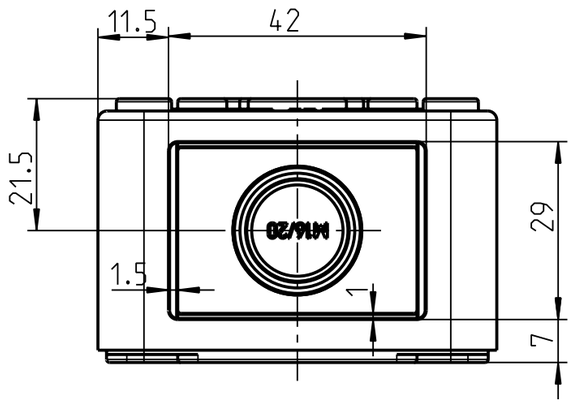

Katalogzeichnung: TK 97

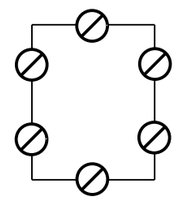

⊘ Metrische Typen: M16/20

⊘ Pg Typen: Pg 16/11

Weitergabe sowie Vervielfaeltigung dieser Unterlage, Verwertung und Mitteilung ihres Inhalts nicht gestattet, soweit nicht ausdruecklich zugestanden. Zuwiderhandlungen verpflichten zu Schadenersatz. Alle Rechte fuer den Fall der Patenterteilung oder Gebrauchsmuster-eintragung vorbehalten.

Schutzvermerk nach DIN 34 beachten!

(Verwendungsbereich)		(Zul.Abw.)	(Oberflaeche)	Masstab 1:1	(Volumen in cm³)
				(Werkstoff,Halbzeug)	
			Datum / Name	(Benennung)	
		Bearb.	20.02.08 WSP	Massblatt	
		Gepr.		TK 97	
		Vers.			
		Status		(Zeichnungsnummer)	Blatt 1
		spelsberg		M-TK-97	Bl.
.					
Zust.	Aenderung	Datum	Name (Urspr.)	(Ersatz fuer:) Zeichnung v.11.07.2002 (ME10)	

(Dateiname Modell:) M-TK-97 (Dateiname Zeichnung:) M-TK-97