de Adaptier-Set Belimo
fr Set d'adaptation Belimo
en Adaptor set Belimo
it Pezzi di adattamento Belimo
es Kit adaptor Belimo
sv Adapter-Set Belimo
nl Aanpassingsset Belimo

de Montagevorschrift
fr Instructions de montage
en Fitting instructions
it Istruzioni di montaggio
es Norma de montaje
sv Monteringsanvisningar
nl Montagevoorschrift

0510390027

AVM322...R

de Montagevorschrift für die Fachkraft/Monteur
fr Instructions de montage pour le spécialiste/monteur
en Fitting instructions for technicians/fitters
it Istruzioni di montaggio per personale qualificato/installatori
es Norma de montaje para el especialista/montador
sv Monteringsanvisningar för installatör/montör
nl Montagevoorschrift voor de technicus/monteur



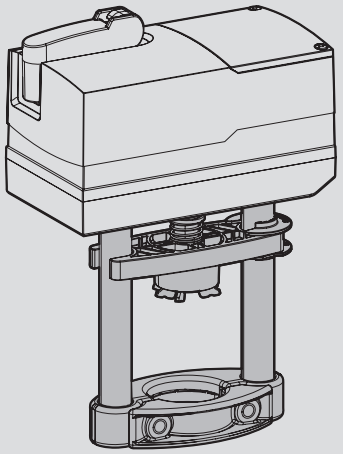

[mm]



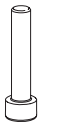

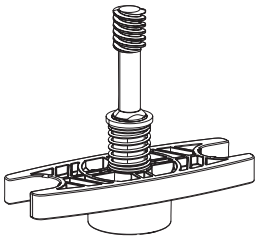

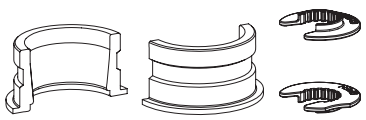

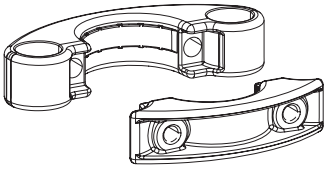



Belimo

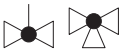

H6..R DN15...50	15 mm
H6..R DN65	18 mm
H7..R DN15...50	15 mm
H7..R DN65	18 mm
H4..B DN15...50	15 mm
H5..B DN15...50	15 mm
H6..N DN15...50	15 mm
H6..N DN65	18 mm
H7..N DN15...50	15 mm
H7..N DN65	18 mm



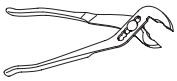



⚠ GEFAHR **Quetschgefahr durch bewegliche Geräteteile** ▶ Kein Kontakt mit Gefahrenbereichen

⚠ DANGER **Risque d'écrasement dû aux parties mobiles de l'appareil** ▶ Ne pas toucher les zones de danger

⚠ DANGER **Moving parts can cause serious injury** ▶ Do not reach into dangerous areas

⚠ PERICOLO **Pericolo di schiacciamento dovuto alle parti mobili dell'apparecchio** ▶ Evitare il contatto con le zone pericolose

⚠ PELIGRO **Riesgo de aplastamiento por piezas en movimiento** ▶ Evite el contacto con áreas peligrosas

⚠ FARA **Rörliga komponenter utgör en risk för klämskador** ▶ Håll avstånd till riskområden

⚠ GEVAAR **Beknellingsgevaar door bewegende apparaatonderdelen** ▶ Niet in gevarenzones komen

1

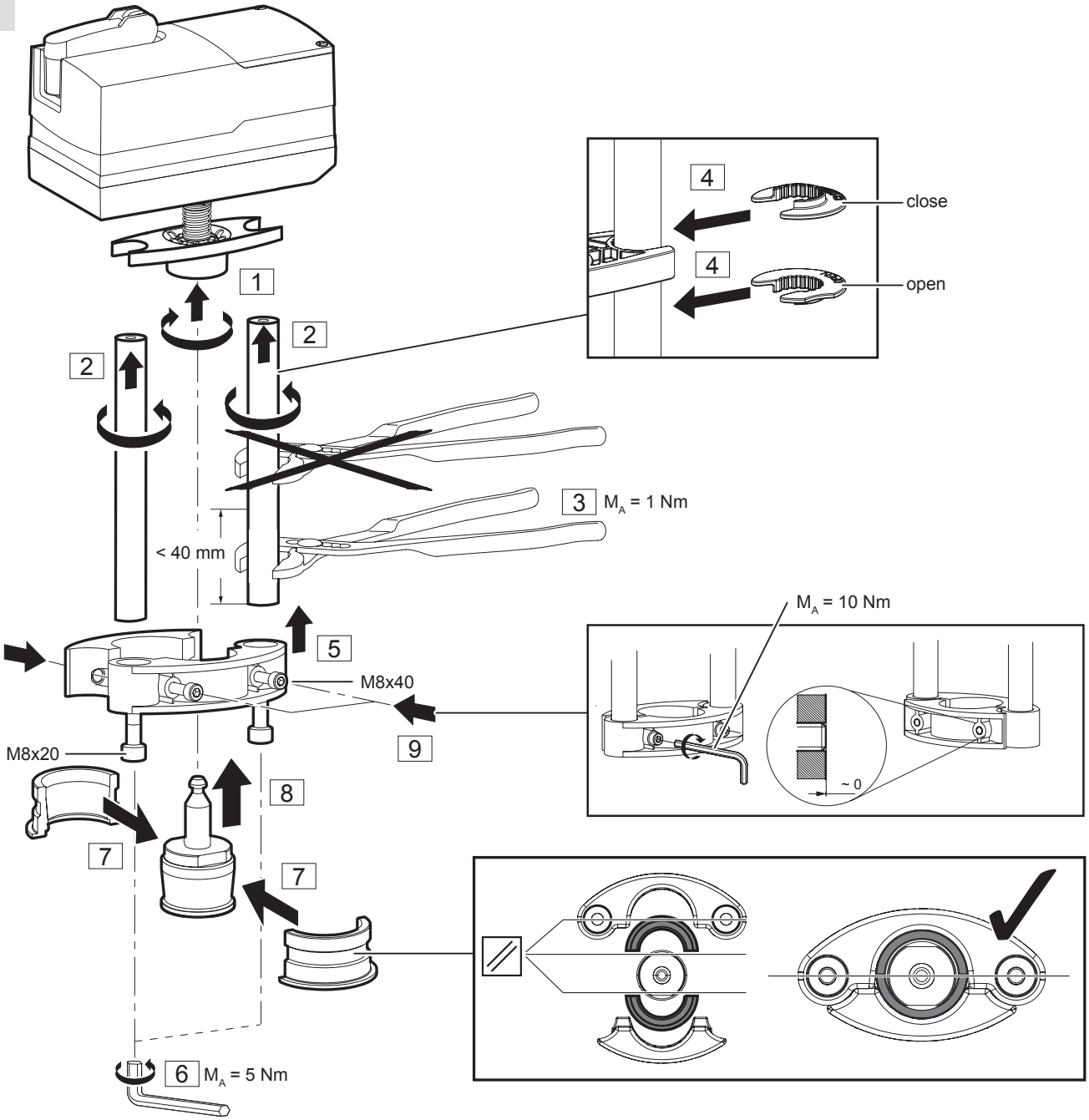

de www.sauter-controls.com ➲ Produkte ➲ Material- und Umweltdeklaration
fr www.sauter-controls.com ➲ Produits ➲ Déclarationes matériaux et environment
en www.sauter-controls.com ➲ Products ➲ Materialdeclarations
it www.sauter-controls.com ➲ Products ➲ Materialdeclarations
es www.sauter-controls.com ➲ Products ➲ Materialdeclarations
sv www.sauter-controls.com ➲ Products ➲ Materialdeclarations
nl www.sauter-controls.com ➲ Products ➲ Materialdeclarations

de Dokument aufbewahren
fr Ce document est à conserver
en Retain this document
it Conservare il documento
es Guardar el documento
sv Spara dokumenationen
nl Document bewaren

© SAUTER Head Office
Fr. Sauter AG
Im Surinam 55
CH-4016 Basel
Tel. +41 61 - 695 55 55
Fax +41 61 - 695 55 10
www.sauter-controls.com
info@sauter-controls.com

Printed in Switzerland