Wolf

Wolf Safety Lamp Company

Wolf **HT-400 Headtorch**

OPERATION AND MAINTENANCE INSTRUCTIONS

ATEX and IECEx certified for explosive gas atmospheres

IECEx Ex CE 1180



GB Wolf HT-400 Headtorch Operation and Maintenance Instructions – please retain.

EC Declaration of Conformity

The Wolf HT-400 Headtorch meets all relevant provisions of the 94/9/EC (ATEX Equipment) Directive by virtue of the issued EC Type Examination Certificate, demonstrating compliance with all relevant Harmonised Standards and Essential Health and Safety Requirements.

The Wolf HT-400 is a self-contained primary cell powered headtorch, moulded in high impact strength plastic, with an LED light source, approved as Group I, M2 equipment for mining applications and Group II, Category 2 equipment for use in Zone 1 & 2 potentially explosive gases, vapours and mists, and Zone 21 & 22, dust group IIIA and IIIB potentially explosive dusts, where the T4/T125°C temperature class permits.

Approval code:

Ex **I M2/II 2GD Ex ib I Mb/IIC T4 Gb IP66**
Ex ib IIIB T125°C Db CE 1180
(ambient -20°C to +40°C)

EC Type Examination Certificate: **Baseefa10ATEX0067**

For battery options, see attached table.

Do not open Headtorch in Hazardous Areas.
Do not mix cells, do not use rechargeable cells.
Damaged equipment should be repaired before further use.
Caution – Polycarbonate lens, check atmosphere in Ex area.

Notified Body: Baseefa Ltd., Rockhead Business Park, Staden Lane, Buxton SK17 9RZ, UK. No. **1180**

Harmonised standards applied: EN60079-0:2012, EN60079-11:2012
Ingress protection level: **IP66** to EN60529:1992

This product is CE marked showing compliance with all relevant EC Directives.

Alex Jackson – Managing Director
Wolf Safety Lamp Company Ltd.

D Stirnlampe Wolf HT-400 Bedienungsanleitung und Wartung – bitte aufbewahren.

EG Konformitätserklärung

Die Stirnlampe Wolf HT-400 erfüllt jegliche entsprechende Vorschrift der ATEX-Produktrichtlinie 94/9/EG, kraft Gesetzes der ausgegebenen EG-Baumeisterprüfbescheinigung, so dass ein Nachweis der Einhaltung mit allen relevanten harmonisierten Normen und wesentlichen Gesundheits- und Sicherheitsanforderungen vorliegt.

Die Kopflampe Wolf HT-400 ist eine in sich abgeschlossene einwegbatteriebetriebene Stirnlampe mit schlagfestem Kunststoffgehäuse und einer Leuchtdiode (LED), unter Zulassung gemäß Gruppe I, M2 Bergbauausrüstungen für Betriebsanwendungen und Gruppe II, Kategorie 2 Ausrüstung für Anwendungen in Zone 1 & 2 explosionsgefährdete Gase, Dämpfe und explosionsgefährdeter Dunst und Zone 21 & 22, Staubgruppe IIIA und IIIB explosionsgefährdeter Staub, dort wo die Temperaturklassen T4/T125°C erlaubt sind.

Zulassungskodierung:

Ex **I M2/II 2GD Ex ib I Mb/IIC T4 Gb IP66**
Ex ib IIIB T125°C Db CE 1180
(atmosphärisch -20°C bis +40°C)

EG-Baumeisterprüfbescheinigung: **Baseefa10ATEX0067**

Für Batterie Optionen, siehe beiliegend Tabelle.

Die Stirnlampe darf in Gefahrengebieten nicht geöffnet werden.
Die Batteriezellen sind nicht durcheinander zu bringen, wiederaufladbare Batteriezellen sind nicht zu verwenden.
Eine beschädigte Ausrüstung muss vor dem Gebrauch repariert werden.
Vorsicht – Polycarbonat-Glasscheiben, überprüfen Sie die Atmosphäre (Lufthülle) im explosionsgefährdeten Bereich.

Benannte Stelle: Baseefa Ltd., Rockhead Business Park, Staden Lane, Buxton SK17 9RZ, Vereinigtes Königreich. Nr. **1180**

Angewandte harmonisierende Normen: EN60079-0:2012, EN60079-11:2012
Einschlag Schutzstufe: **IP66** bis EN60529:1992

Dieses Produkt trägt das CE-Kennzeichen als Nachweis der Einhaltung jeglicher relevanten EG-Richtlinien.

Alex Jackson – Geschäftsführer
Wolf Safety Lamp Company Ltd.

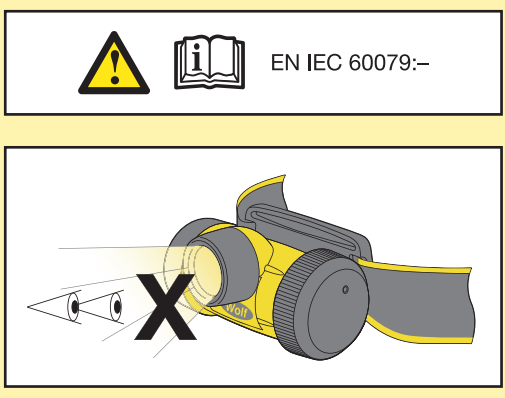

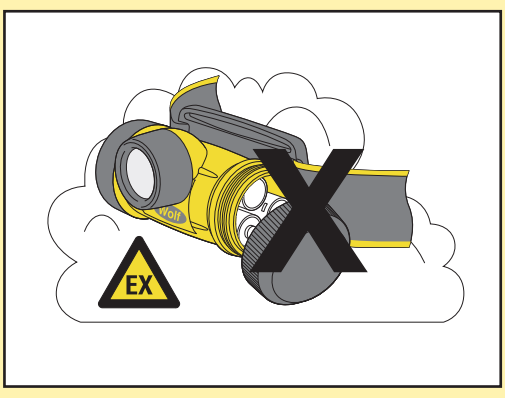

Battery Options Table

LR03 to IEC 60086 (AAA)
Wolf Part no. LT-401 (3 required)

Duracell Industrial
Duracell Procell
Duracell Plus
Duracell Ultra M3
Duracell MN2400
Energizer Industrial
Energizer Ultra +
Energizer Ultimate
GP Alkaline
GP Super Alkaline
Panasonic Powermax
Panasonic Ultra
Philips Powerlife
Varta High Energy



x 3

IECEx Scheme Certification

IECEx Scheme Certificate Number:
IECEx BAS 10.0023

Ex ib I Mb/IIC T4 Gb
Ex ib IIIB T125°C Db

IEC Standards applied:
IEC60079-0:2011, IEC60079-11:2011

Ingress Protection Level:
IP66 to IEC60529:2001

For battery options, see attached table.

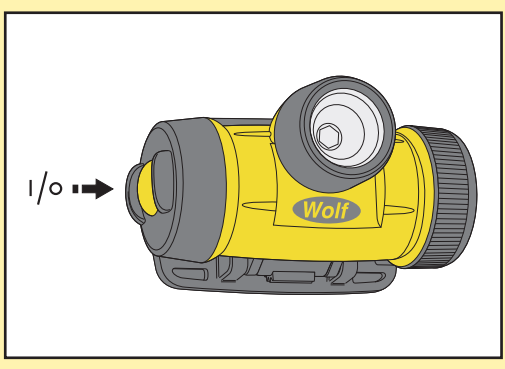

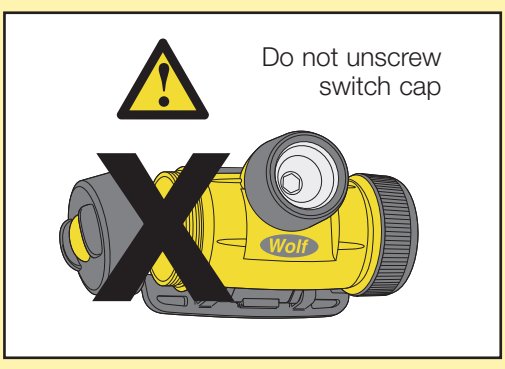

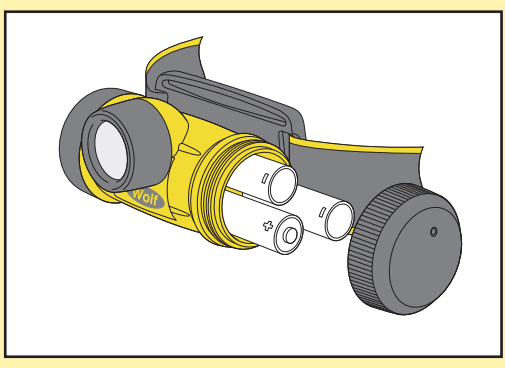

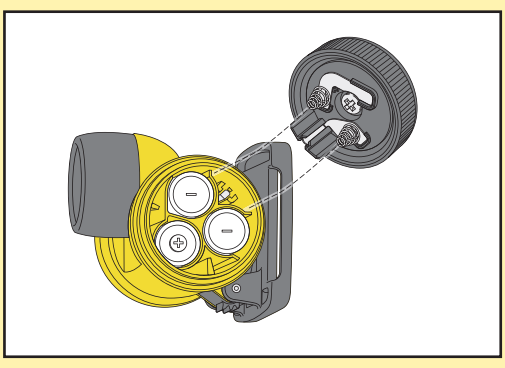

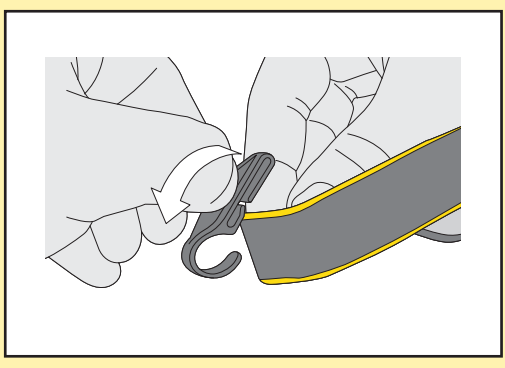

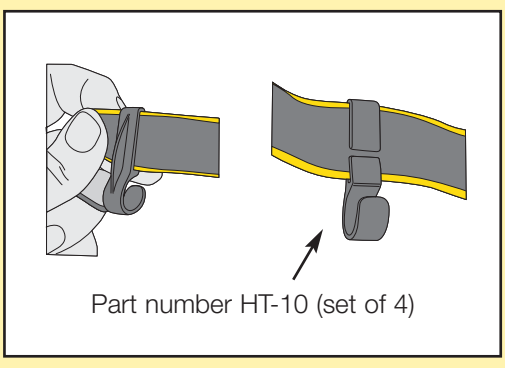

Part number HT-10 (set of 4)

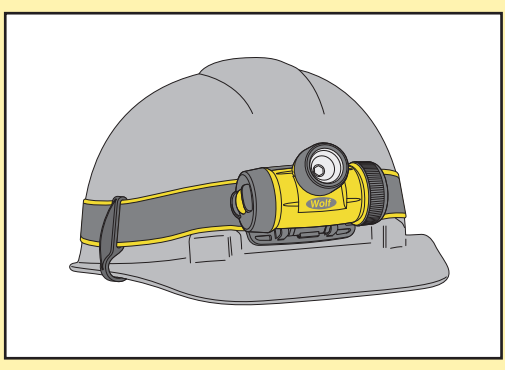

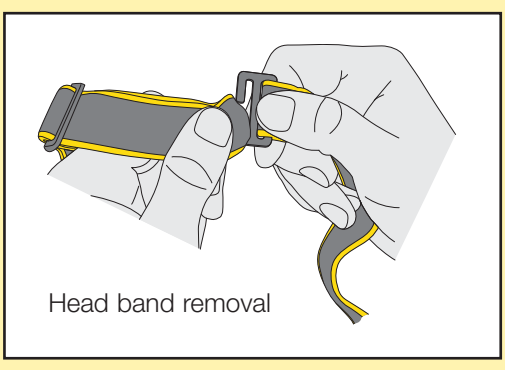

Head band removal

Wolf

Wolf Safety Lamp Company

Wolf **HT-400 Headtorch**

- Adjustable, removable headband
- Tilt adjustment for light direction
- Lightweight, ergonomic design
- High power Cree XP LED light source
- ATEX Directive Compliant
- IECEx Scheme Certified
- T4 temperature class
- Ultra small size
- Single handed switching
- Hands free operation
- IP66 water and dust tight
- Supplied with helmet clips
- IIIB 'Ex' Dust Certified

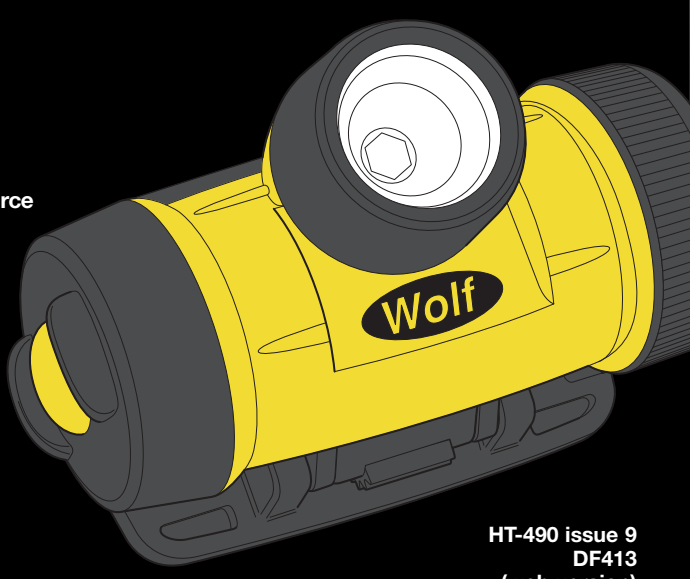

WOLF SAFETY LAMP COMPANY
Saxon Road Works,
Sheffield S8 0YA, England
Tel: +44 114 255 1051
Fax: +44 114 255 7988
E-mail: info@wolf-safety.co.uk
Website: www.wolf-safety.co.uk

HT-490 issue 9
DF413
(web version)
MMD/10.14

Made in China

IECEx Ex CE 1180 ISO 9001 BUREAU VERITAS Certification

N — Drifts og vedlikeholdsinstrukser for Wolf HT-400 hodelykt – vennligst oppbevar.

EC Samsvarserklæring

Hodelykten Wolf HT-400 oppfyller alle relevante bestemmelser i EU-direktivet 94/9/EC (ATEX-utstyr) i kraft av det utstedte EC-typesertifikatet som påviser samsvar med alle relevante harmoniserte standarder, og vesentlige helse- og sikkerhetskrav.

Wolf HT-400 er en selvstendig, primærcelledrevet hodelykt, utformet i plast med høy støtmotstand og med en LED-lyskilde. Den er godkjent som utstyr i gruppe I, M2 for utstyr til bruk i gruveoperasjoner, og gruppe II, kategori 2, for utstyr til bruk i sone 1 og 2 hvilket omfatter potensielt eksplosive gasser, væske og tåkedamp, samt sone 21 & 22, der dette er tillatt iht. gassgruppe IIIA og IIIB og temperaturklasse T4/ T125°C

Godkjenningskode:

I M2/II 2GD Ex ib I Mb/IIC T4 Gb IP66
Ex ib IIIB T125°C Db
(omgivelser på -20°C til +40°C)

EC-typesertifikat: **Baseefa10ATEX0067**

For batterialternativer, se tilknyttet tabell.

Hodelampen må ikke åpnes i farlige områder.
Celler må ikke blandes. Oppladbare celler må ikke brukes.
Skadet utstyr må repareres før videre bruk.
Advarsel! Linse i polykarbonat, sjekk atmosfæren i eksplosjonsområdet.

Informert kontrollorgan: Baseefa Ltd., Rockhead Business Park, Staden Lane, Buxton SK17 9RZ, Storbritannia. No. **1180**

Anvendte harmoniserte standarder: EN60079-0:2012, EN60079-11:2012
IP-grad: **IP66** til EN60529:1992

Dette produktet er CE-merket og viser samsvar med alle relevante EC-direktiver.

Alex Jackson – Administrerende direktør
Wolf Safety Lamp Company Ltd.

S — Wolf HT-400 Pannlampa Användnings- och underhållsinstruktioner - behåll denna information.

EU-försäkran om överensstämmelse

Wolf HT-400 Pannlampa uppfyller alla gällande krav för direktiv 94/9/EC (ATEX-utrustning), vilket bekräftas av det utfärdade EU-undersökningscertifikatet som uppvisar överensstämmelse med alla gällande harmoniserade standarder och obligatoriska hälso- och säkerhetskrav.

Wolf HT-400 är en pannlampa som drivs med inbyggt primärbatteri och som är gjuten i plast med hög slaghållfasthet med en LED-ljuskälla, godkänd som Grupp I, M2-utrustning för gruvindustrin och Grupp II, Kategori 2-utrustning för användning i Zon 1 & 2 potentiellt explosiva gaser, ångor och dimmor, samt Zon 21 & 22, stoftgrupp IIIA och IIIB potentiellt explosivt stoft, där temperaturklasserna T4/T125°C så tillåter.

Godkännandekod:

I M2/II 2GD Ex ib I Mb/IIC T4 Gb IP66
Ex ib IIIB T125°C Db
(omgivande temperatur -20°C till +40°C)

Undersökningscertifikat, EU-typ: **Baseefa10ATEX0067**

För batterialternativ, se bifogad tabell.

Öppna inte Pannlampan i farliga områden.
Blanda inte celler, använd inte uppladdningsbara celler.
Skadad utrustning måste repareras innan fortsatt användning.
Varning – polykarbonatlins, kontrollera atmosfär i Ex-område.

Meddelat organ: Baseefa Ltd., Rockhead Business Park, Staden Lane, Buxton SK17 9RZ, Storbritannien. No. **1180**

Applicerad harmoniserad standard: EN60079-0:2012, EN60079-11:2012
Tillträdesskyddsnivå: **IP66** till EN60529:1992

Denna produkt är CE-märkt, vilket bekräftar överensstämmelse med alla gällande EU-direktiv.

Alex Jackson – Verkställande direktör
Wolf Safety Lamp Company Ltd.

GR — Οδηγίες λειτουργίας και συντήρησης του φακού κεφαλής Wolf HT-400 – φυλάξτε τις.

Δήλωση συμμόρφωσης ΕΚ

Ο φακός κεφαλής Wolf HT-400 πληροί όλες τις σχετικές διατάξεις της Οδηγίας 94/9/ΕΚ (περί εξοπλισμού για χρήση σε εκρήξιμες ατμόσφαιρες (ATEX)) δυνάμει του εκδοθέντος πιστοποιητικού ΕΚ για εξέταση τύπου, που αποδεικνύει τη συμμόρφωση προς όλα τα σχετικά εναρμονισμένα πρότυπα και τις ουσιώδεις απαιτήσεις υγείας και ασφάλειας.

Ο φακός Wolf HT-400 είναι ένας αυτοτελής φακός κεφαλής, τροφοδοτούμενος από το κύριο κελί, διαμορφωμένος από πλαστικό υψηλής αντοχής, με πηγή φωτός LED, εγκεκριμένος ως εξοπλισμός μεταλλευτικών εφαρμογών Ομάδας **I**, M2 και εξοπλισμός Ομάδας **II**, Κατηγορίας 2 για χρήση σε δυνητικά εκρηκτικό περιβάλλον με αέρια, ατμούς και συμπυκνώματα υδρατμών Ζώνης 1 & 2, Ζώνης 21 & 22 και σε δυνητικά εκρηκτικό περιβάλλον με σκόνες ομάδας **IIIA** και **IIIB** Ζώνης 21 & 22, όπου το επιτρέπει η τάξη θερμοκρασίας T4/T125°C.

Κωδικός έγκρισης:

I M2/II 2GD Ex ib I Mb/IIC T4 Gb IP66
Ex ib IIIB T125°C Db
(περιβάλλον -20°C έως +40°C)

Πιστοποιητικό Ευρωπαϊκών Κοινοτήτων (ΕΚ) για εξέταση τύπου: **Baseefa10ATEX0067**

Για επιλογές μπαταρίας, ανατρέξτε στο συνημμένο πίνακα.

Μην ανοίγετε το φακό κεφαλής σε επικίνδυνους χώρους.
Μη χρησιμοποιείτε διαφορετικά είδη μπαταριών ταυτόχρονα ούτε επαναφορτιζόμενες μπαταρίες.
Αν ο εξοπλισμός παρουσιάζει φθορές, πρέπει να επισκευάζεται προτού χρησιμοποιηθεί ξανά.
Προσοχή – πολυανθρακικός φακός, ελέγξτε την ατμόσφαιρα στους χώρους όπου μπορεί να προκληθεί έκρηξη.

Διακοινωμένος οργανισμός: Baseefa Ltd., Rockhead Business Park, Staden Lane, Buxton SK17 9RZ, UK. No. **1180**

Εφαρμοζόμενα εναρμονισμένα πρότυπα: EN60079-0:2012, EN60079-11:2012
Επίπεδο προστασίας εισόδου: **IP66** κατά EN60529:1992

Το προϊόν φέρει τη σήμανση CE που υποδηλώνει συμμόρφωση προς όλες τις σχετικές οδηγίες ΕΚ.

Alex Jackson – Διευθύνων Σύμβουλος
Wolf Safety Lamp Company Ltd.

DK — Wolf HT-400 hovedlygte betjenings- eller vedligeholdelsesvejledning - skal gemmes.

EC Konformitetserklæring

Wolf HT-400 hovedlygten overholder alle relevante bestemmelser i 94/9/EØF (ATEX-udstyr) direktivet ifølge det udstedet EC-type undersøgelsescertifikat og alle relevante harmoniserede standarder og vigtige sundheds- og sikkerhedskrav er opfyldt.

Wolf HT-400 er en hovedlampe drevet af en enkelt primærcelle, støbt i stødsikkert og slagfast plastik med en diode lyskilde, godkendt som Gruppe I M2-udstyr til minedrift og Gruppe II, kategori 2-udstyr til brug i Zone 1 og 2, gasgrupperne IIA og IIB med potentielt eksplosive gasser, dampe og tåger samt Zone 21 og 22, støvgrupperne IIIA og IIIB potentielt eksplosivt støv, hvor T4/T125°C-temperaturklassen tillader dette.

Godkendelseskode:

I M2/II 2GD Ex ib I Mb/IIC T4 Gb IP66
Ex ib IIIB T125°C Db
(omgivelser -20°C til +40°C)

EC-type undersøgelsescertifikat: **Baseefa10ATEX0067**

Se vedhæftede tabel vedrørende batteriindstillinger.

Hovedlygten må ikke åbnes i farlige omgivelser.
Bland ikke celler, benyt ikke genopladelige celler.
Beskadiget udstyr skal repareres før yderligere anvendelse.
Forsigtig – polykarbonatlinse, kontroller atmosfæren på det eksplosive område.

Notificeret myndighed: Baseefa Ltd., Rockhead Business Park, Staden Lane, Buxton SK17 9RZ, UK. No. **1180**

Gældende harmoniserede standarder: EN60079-0:2012, EN60079-11:2012
Beskyttelsesniveau for indtrængning: **IP66** til EN60529:1992

Dette produkt er CE-mærket, hvilke angiver opfyldelse af alle relevante EC-direktiver.

Alex Jackson – Administrerende direktør
Wolf Safety Lamp Company Ltd.

P — Instruções de Funcionamento e Manutenção da Lanterna de Cabeça Wolf HT-400 – por favor guarde estas instruções.

Declaração de Conformidade CE

A Lanterna de Cabeça Wolf HT-400 cumpre as disposições da Directiva 94/9/EC (Equipamento ATEX) por virtude da emissão do Certificado CE de Tipo, demonstrando conformidade com todas a Normas Harmonizadas Relevantes e Requisitos Essenciais de Saúde e Segurança.

A Wolf HT-400 é uma lanterna de cabeça que funciona com uma pilha primária incorporada, cupo corpo é moldado em plástico resistente a fortes impactos, com uma fonte the luz LED e aprovada como equipamento do Grupo I, M2 para utilização em minas, e equipamento do Grupo II, Categoria 2 para utilização em Zonas 1 & 2 de gases, vapores e neblinas potencialmente explosivos, e Zonas 21 & 22, grupo de poeiras IIIA e IIIB poeiras potencialmente explosivas, em que as classes de temperatura T4/T125°C o permitem.

Código de aprovação:

I M2/II 2GD Ex ib I Mb/IIC T4 Gb IP66
Ex ib IIIB T125°C Db
(ambiente -20°C a +40°C)

Certificado CE de Tipo: **Baseefa10ATEX0067**

Para opções de bateria, ver tabela em anexo.

Não abra a Lanterna de Cabeça em Zonas Perigosas.
Não misture pilhas, não use pilhas recarregáveis.
Repare qualquer equipamento danificado antes de o continuar a usar.
Atenção – lente em policarbonato; verificar atmosfera na zona de risco (zona Ex.)

Entidade Notificada: Baseefa Ltd., Rockhead Business Park, Staden Lane, Buxton SK17 9RZ, UK. No. **1180**

Normas harmonizadas aplicadas: EN60079-0:2012, EN60079-11:2012
Nível de protecção Ingress: **IP66** to EN60529:1992

Este produto tem a marcação CE mostrando estar em conformidade com todas as Directivas CE relevantes.

Alex Jackson – Director Executivo
Wolf Safety Lamp Company Ltd.

I — Gamma torce Wolf HT-400 Istruzioni per l'uso e la manutenzione - da conservare.

Dichiarazione di conformità CE

La gamma di torce Wolf ATEX LED è conforme a tutti i requisiti indicati nella direttiva 94/9/EC (Dispositivi ATEX) secondo il certificato d'esame di tipo CE emesso a dimostrazione della conformità del prodotto con tutte le norme armonizzate del caso e i requisiti fondamentali relativi alla salute e alla sicurezza.

Wolf HT-400 è una torcia frontale da testa autonoma alimentata da cella voltaica, modellata in una robusta plastica resistente agli urti, con una sorgente luminosa a LED, approvata come appartenente al Gruppo I, apparecchiature M2 per applicazioni in attività minerarie e Gruppo II, apparecchiature di Categoria 2 per l'utilizzo nelle Zone 1 e 2, gas, vapori e nebbie potenzialmente esplosivi, nelle Zone 21 e 22, gruppo polveri IIIA e IIIB, polveri potenzialmente esplosive, laddove la classe di temperatura T4/T125°C lo consente.

Codice di approvazione:

I M2/II 2GD Ex ib I Mb/IIC T4 Gb IP66
Ex ib IIIB T125°C Db
(temperatura ambiente da -20°C a +40°C)

Certificato d'esame tipo CE: **Baseefa10ATEX0067**

Per maggiori informazioni in merito alle opzioni relative alle batterie, si veda la tabella allegata.

Non aprire la torcia in aree pericolose.
Non mischiare batterie, non servirsi di batterie ricaricabili.
Dispositivi danneggiati devono essere riparati prima di un ulteriore utilizzo.
Avvertenza – Lenti in policarbonato, controllare l'atmosfera nell'area potenzialmente esplosiva.

Ente a cui è: stata effettuata la comunicazione: Baseefa Ltd., Rockhead Business Park, Staden Lane, Buxton SK17 9RZ, UK. No. **1180**

Norme armonizzate applicate: EN60079-0:2012, EN60079-11:2012
Livello di protezione d'ingresso: **IP66** a EN60529:1992

Il prodotto riporta il marchio CE che dimostra la sua conformità con tutte le direttive CE del caso.

Alex Jackson – Amministratore delegato
Wolf Safety Lamp Company Ltd.

RUS — Фонарь головной Wolf HT-400. Указания по эксплуатации и техническому обслуживанию – хранить в доступном месте.

Заявление о соответствии ЕС

Фонарь головной Wolf HT-400 соответствует требованиям всех применимых положений Директивы 94/9/EC (ATEX) по оборудованию для использования в потенциально взрывоопасной среде (имеется сертификат соответствия требованиям Директивы ЕС), отвечает требованиям всех применимых гармонизированных стандартов, основным санитарным требованиям и требованиям по безопасности.

Wolf HT-400 представляет собой автономный, светодиодный головной светильник с питанием от первичного элемента, изготовленный из литьевого пластика характеризующегося высокой прочностью на удар, утвержден в качестве оборудования M2, Группы **I** для применения в горнодобывающей промышленности, а также как оборудование Группы **II**, Категории 2 для использования в зонах 1 и 2 с потенциально взрывоопасными газами, парами и смесями, и в зонах 21 и 22, Группы запыленности **III**A и **III**B, с потенциально взрывоопасной пылью там, где это разрешено для температурных классов T4 -T125°C.

Код утверждения:

I M2/II 2GD Ex ib I Mb/IIC T4 Gb IP66
Ex ib IIIB T125°C Db
(температура окружающего воздуха -20°C…+40°C)

Сертификат соответствия требованиям Директивы ЕС **Baseefa10ATEX0067**

Варианты элементов питания приведены в прилагаемой таблице.

Запрещается открывать головной фонарь в зонах повышенного риска.
Запрещается использовать элементы разных типов, либо аккумуляторы.
Поврежденное оборудование подлежит ремонту перед дальнейшей эксплуатацией.
Внимание! Поликарбонатная линза. Проверьте атмосферу во взрывоопасной зоне.

Извещенный орган: Baseefa Ltd., Rockhead Business Park, Staden Lane, Buxton SK17 9RZ, UK. Номер извещенного органа: **1180**

Использованные гармонизированные стандарты: EN60079-0:2012, EN60079-11:2012
Класс защиты корпуса: **IP66** согласно стандарту EN60529:1992

Настоящий продукт имеет маркировку CE как отвечающий требованиям всех применимых директив ЕС.

Алекс Джексон (Alex Jackson) – Директор-управляющий, «Вулф Сэйфти Лэмп Компани Лтд.» (Wolf Safety Lamp Company Ltd.)

E — Instrucciones de funcionamiento y mantenimiento de la linterna frontal HT-400 – Guárdelas en un lugar seguro.

Declaración de conformidad CE

La linterna frontal HT-400 de Wolf cumple con todos los requisitos relevantes de la Directiva 94/9/CE de (Equipos ATEX) en virtud del certificado de examen del tipo CE emitido, que demuestra el cumplimiento con todas las normativas armonizadas relevantes y los requisitos de salud y seguridad esenciales.

La Wolf HT-400 es una linterna frontal a baterías primarias auto-contenidas, moldeada en plástico de alta resistencia al impacto, con una fuente de luz de tipo LED, aprobada como equipo de Grupo I, M2 para aplicaciones de minería y como equipo de Grupo II, Categoría 2 para uso en Zonas 1 y 2 con gases, vapores y nieblas potencialmente explosivos, y Zonas 21 y 22, con polvos potencialmente explosivos del grupo de polvos IIIA y IIIB, cuando lo permite las clase de temperatura T4/T125°C.

Código de aprobación:

I M2/II 2GD Ex ib I Mb/IIC T4 Gb IP66
Ex ib IIIB T125°C Db
(temperatura ambiente -20°C a +40°C)

Certificado de examen de tipo CE: **Baseefa10ATEX0067**

Para ver las opciones de batería, consulte la tabla adjunta.

No abrir la linterna frontal en zonas peligrosas.
No mezcle las baterías; no utilice baterías recargables.
Los equipos deteriorados deberían repararse antes de continuar usándolos.
Precaución – lente de policarbonato, verificar la atmósfera en la zona con riesgo de explosión.

Cuerpo notificado: Baseefa Ltd., Rockhead Business Park, Staden Lane, Buxton SK17 9RZ, Reino Unido. No. **1180**

Normas armonizadas aplicadas: EN60079-0:2012, EN60079-11:2012
Nivel de protección de penetración: **IP66** para EN60529:1992

El producto está marcado con el símbolo CE para indicar que cumple con todas las directivas de la Comunidad Europea relevantes.

Alex Jackson – Gerente General
Wolf Safety Lamp Company Ltd.

J — Wolf HT-400 ヘッドトーチの操作とメンテナンスの説明書 – 保管してください。

EC適合宣言書

Wolf HT-400 ヘッドトーチは、EC 型式審査証明書に基づく 94/9/EC (ATEX 規格)
指令に関連するすべての規定に適合し、関連するすべての整合規格および必須健康安全要求事項を順守しています。

Wolf HT-400はLEDを光源とする耐衝撃性プラスチック成形の一次電池内蔵型ヘッドトーチです。この製品は、T4/T125°Cの温度クラスが許容される場合、鉱業用のグループ I M2装置として、また爆発性ガス、蒸気、霧煙が存在するゾーン1と2および粉塵グループ IIIA and IIIB の爆発性粉塵が存在するゾーン21 と 22での使用についてグループ II 第2種装置として許可されています。

承認基準:

I M2/II 2GD Ex ib I Mb/IIC T4 Gb IP66
Ex ib IIIB T125°C Db
(環境 -20°C ～ +40°C)

EC 型式審査証明書: **Baseefa10ATEX0067**

バッテリーのオプションは添付の表をご覧ください。
危険な場所でヘッドトーチを開かないでください。
セルを混ぜ合わせないでください。充電式セルを使用しないでください。
損傷した場合はそれ以上使用する前に修理しなければなりません。
公認機関:
注意 - ポリカーボネートレンズ、爆発する可能性がある場所の空気を点検すること。

Baseefa Ltd., Rockhead Business Park, Staden Lane, Buxton SK17 9RZ, UK. **No. 1180**

以下の整合規格に適用しています: EN60079-0:2012, EN60079-11:2012
IP レベル: IP66 ～ EN60529:1992

本製品はCE 認可製品で、関連するすべてのEC指令を順守しています。

アレックス・ジャクソン - マネジング・ディレクター
Wolf Safety Lamp 社テクニカル ディレクター

POL — Instrukcja obsługi i konserwacji Latarki czołoweh Wolf HT-400 – proszę zachować.

Deklaracja zgodności WE

Latarka czołowa Wolf HT-400 spełnia wszystkie właściwe postanowienia Dyrektywy 94/9/WE (wyposażenie ATEX) na mocy wydanego certyfikatu typu WE, wykazującego jej zgodność z wszystkimi obowiązującymi, zharmonizowanymi normami i podstawowymi wymogami z zakresu bezpieczeństwa i higieny pracy.

Latarka Wolf HT-400jest niezależną latarką czołówką zasilaną galwanicznym ogniwem pierwotnymw wysokoudarowej obudowie plastikowej, z diodą LED jako źródłem światła, zatwierdzona jako sprzęt grupy **I**, M2 do zastosowań w górnictwie i sprzęt grupy II, kategorii 2 do zastosowań w strefie 1 i 2 (potencjalnie wybuchowe gazy, opary i mgły) oraz w strefie 21 i 22, grupie potencjalnie wybuchowych pyłów **III**A i **III**B, jeżeli dopuszczają to klasy temperatur T4/T125°C.

Kod aprobaty:

I M2/II 2GD Ex ib I Mb/IIC T4 Gb IP66
Ex ib IIIB T125°C Db
(temp. otoczenia -20°C do +40°C)

Świadectwo badania typu WE: **Baseefa10ATEX0067**

Dopuszczalne baterie podano w załączonej tabeli.

Nie otwierać latarki czołowej na niebezpiecznych obszarach.
Nie używać baterii różnych rodzajów, nie używać akumulatorów.
Uszkodzony sprzęt powinien być naprawiony przed kontynuowaniem jego użycia.
Uwaga – soczewka z poliwęglanu, sprawdzić atmosferę w strefie wybuchowej.

Dopuszczona jednostka badawcza: Baseefa Ltd., Rockhead Business Park, Staden Lane, Buxton SK17 9RZ, UK. **No. 1180**

Zastosowane zharmonizowane normy: EN60079-0:2012, EN60079-11:2012
w sprawie poziomu ochrony dostępu: **IP66** do EN60529:1992

Produkt ma oznaczenie WE wskazuj ce na jego zgodno z wszystkimi obowi zuj cymi dyrektywami WE.

Alex Jackson –Dyrektor Zarządzający
Wolf Safety Lamp Company Ltd

F — Instructions d'utilisation et de maintenance de la lampe frontale Wolf HT-400 – document à conserver.

Déclaration de conformité CE

La lampe frontale Wolf HT-400 satisfait toutes les clauses de la Directive 94/9/EC (équipements ATEX) en vertu du certificat d'examen de type CE émis apportant la preuve de sa conformité à toutes les normes harmonisées pertinentes et conditions d'hygiène et de sécurité essentielles.

Wolf HT-400 est une torche frontale autonome alimentée par une pile primaire, moulée dans du plastique à haute résistance aux chocs, avec une source de lumière LED, approuvée en tant que Groupe I, équipement M2 pour les applications minières et Groupe II, équipement de catégorie 2 pour une utilisation en Zone 1 & 2 gaz, vapeurs et brumes potentiellement explosifs, et Zone 21 & 22, groupe poussière IIIA & IIIB poussières explosibles, là où les classes de température T4/T125°C le permettent.

Code d'approbation:

I M2/II 2GD Ex ib I Mb/IIC T4 Gb IP66
Ex ib IIIB T125°C Db
(température ambiante de -20°C à +40°C)

Certificat d'examen de type CE: **Baseefa10ATEX0067**

Pour les options de batterie, voir le tableau joint.

Ne pas ouvrir la lampe frontale dans des zones à risque.
Ne pas mélanger les piles, ne pas utiliser de piles rechargeables.
Tout équipement endommagé doit être réparé avant tout nouvel usage.
Attention – lentille en polycarbonate, contrôler les zones explosives.

Organisme notifié: Baseefa Ltd., Rockhead Business Park, Staden Lane, Buxton SK17 9RZ, Royaume-Uni. No. **1180**

Normes harmonisées appliquées: EN60079-0:2012, EN60079-11:2012
Niveau de protection d'entrée: **IP66** à EN60529:1992

Ce produit porte la marque CE qui signale sa conformité à toutes les Directives CE pertinentes.

Alex Jackson – Directeur Général
Wolf Safety Lamp Company Ltd.

NL — Instructies voor het gebruik en onderhoud van de Wolf HT-400 hoofdlamp – gelieve te bewaren.

EG-conformiteitsverklaring

De Wolf HT-400 hoofdlamp voldoet aan alle relevante bepalingen van Richtlijn 94/9/EG (ATEX-uitrusting) door middel van het uitgereikte EG type keuringscertificaat dat aantoont dat dit conform is met alle relevante, geharmoniseerde normen en met de essentiële gezondheids- en veiligheidsvereisten.

De Wolf HT-400 is een onafhankelijke hoofdlamp die door een primaire cel wordt gevoed, gegoten in kunststof met hoge slagvastheid, met een LED-lichtbron, goedgekeurd als Groep I, M2-apparatuur voor mijnbouw en Groep II, Categorie 2 apparatuur voor gebruik in Zone 1 & 2, explosiegevaarlijke gassen, dampen en nevels en Zone 21 & 22, stofgroep IIIA en IIIB explosief stof, waar de T4/T125°C temperatuurklassen mogelijk zijn.

Keuringscode:

I M2/II 2GD Ex ib I Mb/IIC T4 Gb IP66
Ex ib IIIB T125°C Db
(omgevingstemperatuur -20°C tot +40°C)

EG type keuringscertificaat: **Baseefa10ATEX0067**

Voor batterijmogelijkheden, zie tabel in de bijlage.

De hoofdlamp niet openen in gevaarlijke zones.
De cellbatterijen niet vermengen, geen oplaadbare batterijen gebruiken.
Beschadigde uitrusting moet hersteld worden vóór verder gebruik.
Waarschuwing – polycarbonate lens, controleer de lucht in het explosiegebied.

Aangemeld orgaan: Baseefa Ltd., Rockhead Business Park, Staden Lane, Buxton SK17 9RZ, UK. No. **1180**

Toegepaste, geharmoniseerde normen: EN60079-0:2012, EN60079-11:2012
IP-aanduiding: **IP66** naar EN60529:1992

Dit product draagt de EG-markering en is confom met alle relevante EG-richtlijnen.

Alex Jackson – Directeur
Wolf Safety Lamp Company Ltd.