Schroff®

Benutzeranleitung
europac PRO
Baugruppenträger

User Manual
europac PRO
Subrack

Instructions utilisateur
europac PRO
Bac à cart

3 HE / 3 U

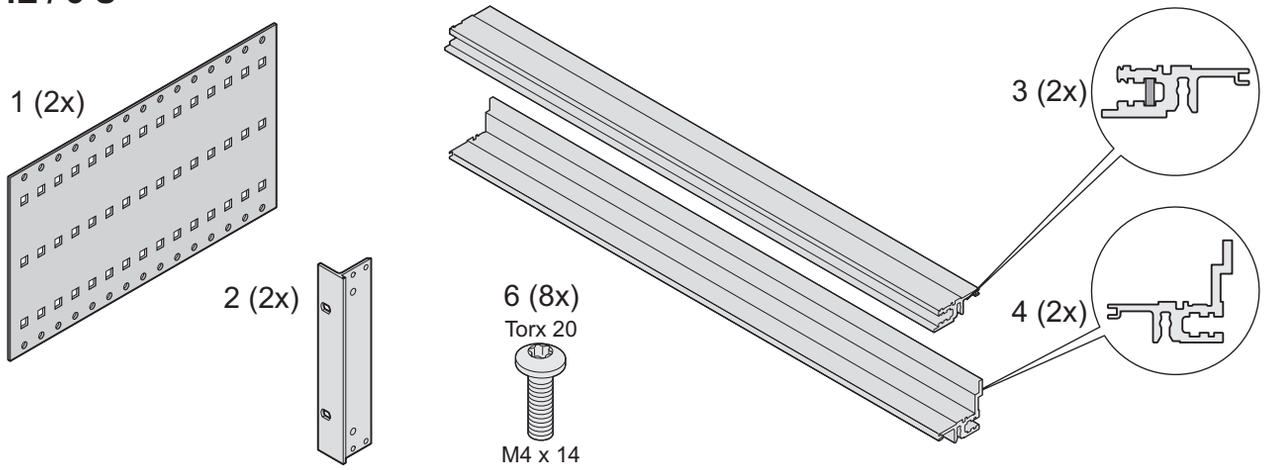

3 HE / 3 U

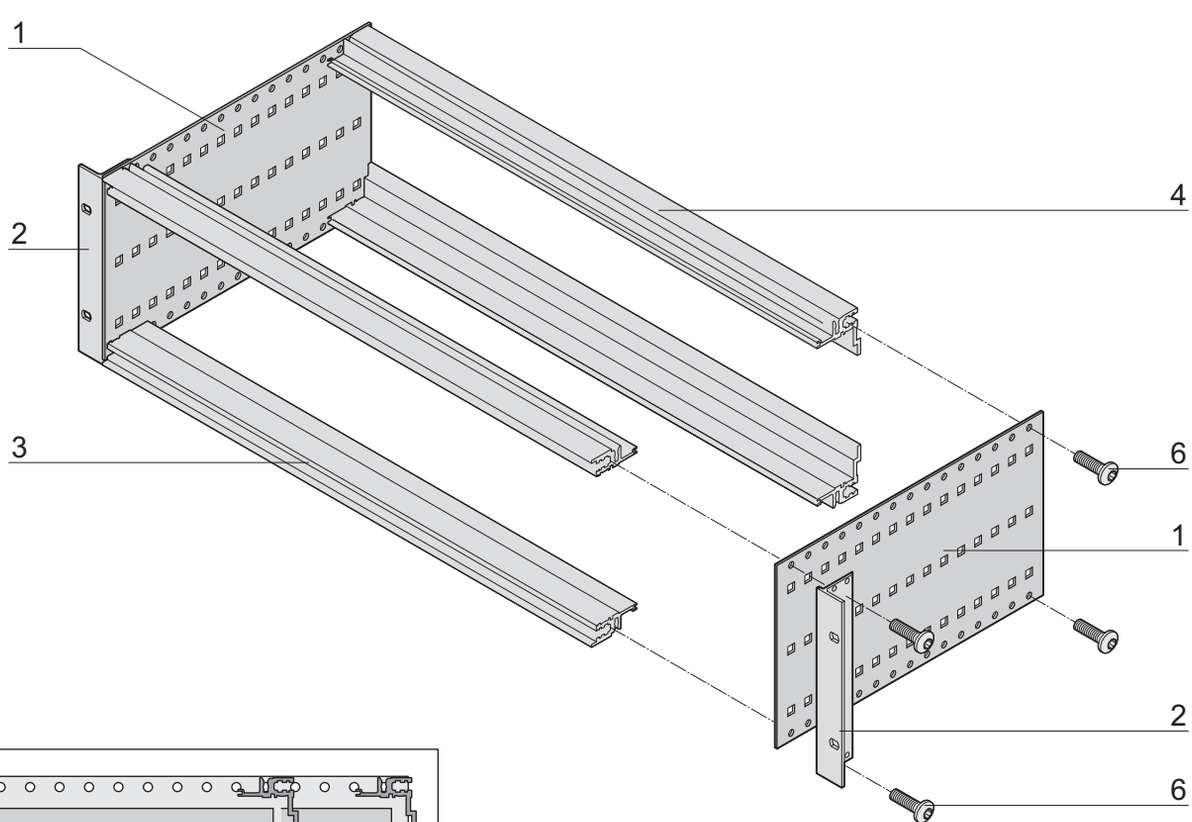

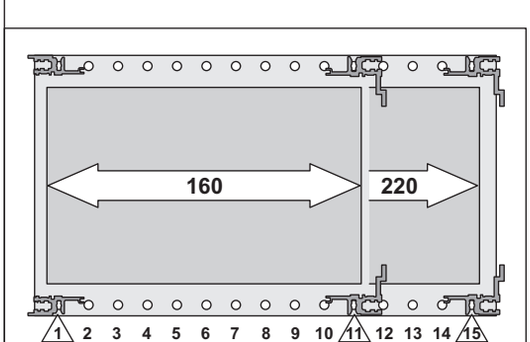



SCHROFF GmbH www.schroff.biz
Postfach 3 • D-75332 Straubenhardt • Telefon: +49(0)70 82 7 94-0 • Telefax: +49(0)70 82 7 94 200

D/UK/F 04/08
64560-119 Rev.001

Pentair
Technical Products

Schroff®

6 HE / 6 U

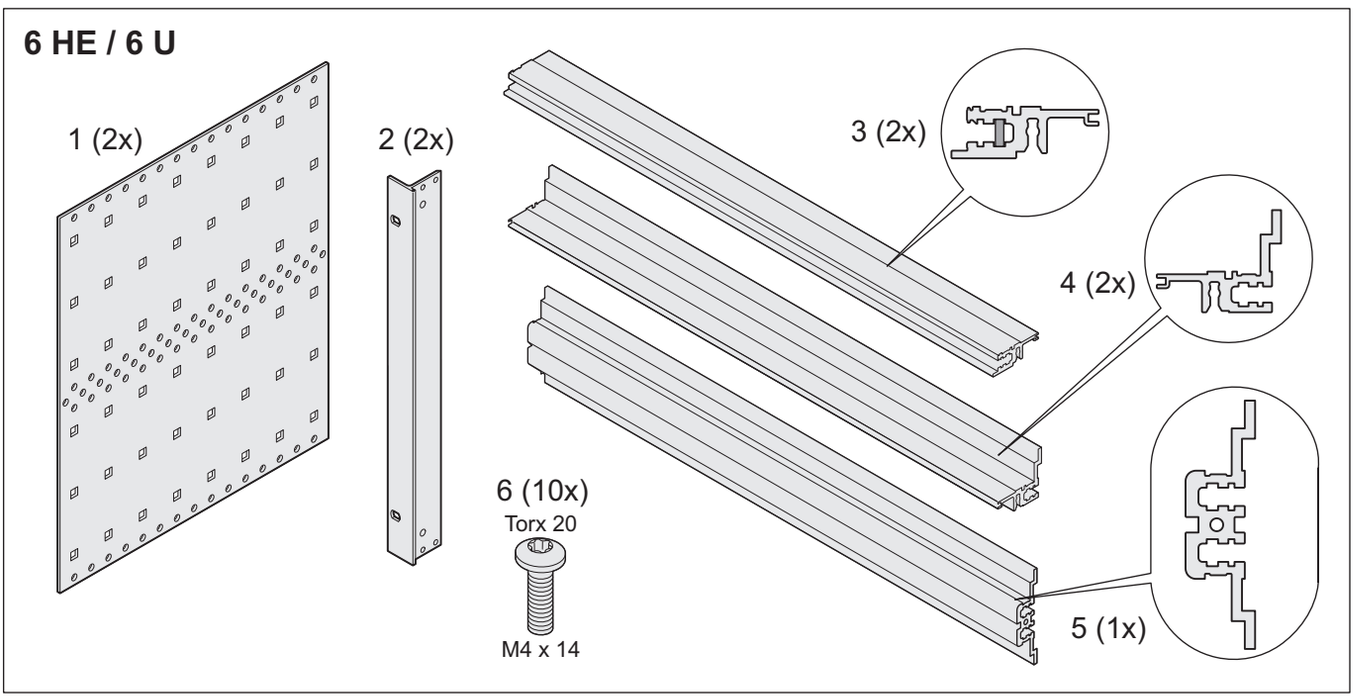

6 HE / 6 U

