11	
12	
21	
23	
24	
25	
27	
32	
36	
38	
41	
51	
53	1
56	
57	
58	
59	
61	1
63	1
71	1
78	
79	
VDS	
K. St.	Verteiler

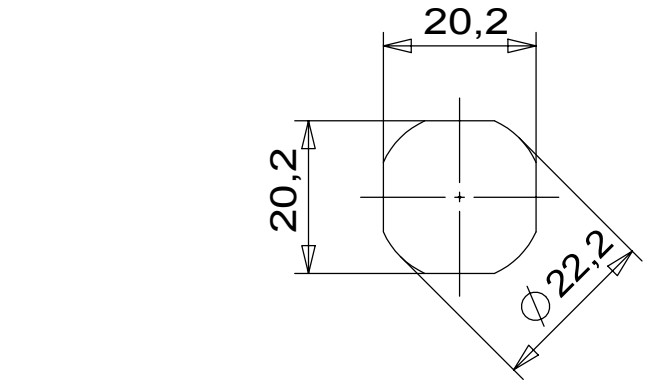

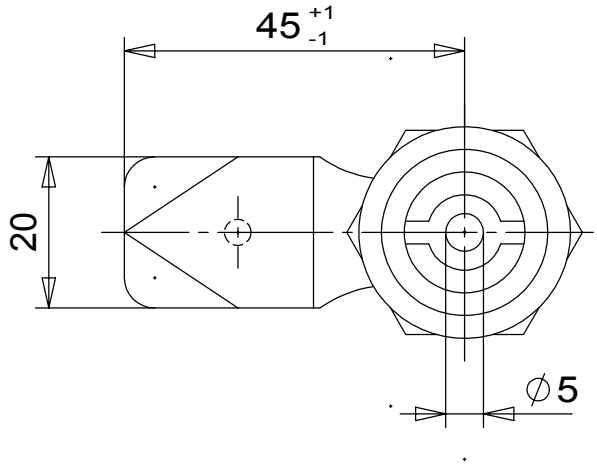

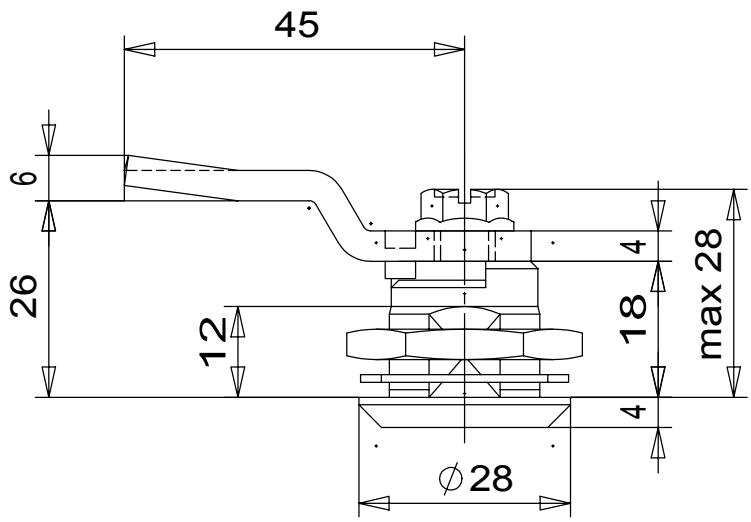

Für diese Unterlage behalten wir uns alle Rechte nach DIN 34 vor.
Steinbach & Vollmann GmbH&Co.

				Zul.Abw.: DIN 7168 mittel	Oberfl„chen DIN ISO 1302	....kg Werkstoff,Halbzeug
					Datum	Name
				Bearb.	30.01.03	Hu.
				Gepr.		
				Norm		

Steinbach & Vollmann
GmbH & Co
42579 Heiligenhaus

Benennung
Drehriegel GD Zn IP65
G18 D28 5mm Dorn

Maástab 1:1

Zeichnungsnummer
0.27.8102.0

Blatt 01
01 Bl.

Zust.	Žnderung	Datum	Name	Urspr.	Ers.f:	Ers.d: