## Sicherheits-Aufbaubuchse

- zum Einbauen in Frontplatten bis 6 mm Dicke
- Befestigung mittels einer Schlitzmutter M12 x 0,75 und einer Federscheibe
- Montagebohrung Ø 12,2+0,1 mm
- Flachsteckzunge einmalig bis 90° abbiegbar
- Montage mittels Montagewerkzeug MWZ 8 und MWZ 15, siehe Kapitel Zubehör im Hauptkatalog
- die Montageanleitung MA 007 finden Sie unter www.schuetzinger.de

**Best.-Nr. SAB 7560 Ni /..**(Farbe)

| | |
|---|---|
| • Kontaktteile | **vernickelt** |
| • Isolierteil | PA 6.6 (Polyamid) UL94 - V2 |
| • Befestigungsmutter (Schlitzmutter) | M12 x 0,75 |
| • **Farben** | siehe Tabelle |

**Best.-Nr. SAB 7560 Au /..**(Farbe)

| | |
|---|---|
| • wie oben, jedoch | |
| • Kontaktteile | **vergoldet** |
| • **Farben** | siehe Tabelle |

**MA 007**

zusätzliche Befestigung mittels einer Sechskantmutter möglich

**Best.-Nr. M12x0.75 SW14**
siehe Kapitel Zubehör im Hauptkatalog

## *Safety threaded socket*

- *for fixture in panels up to 6 mm thick*
- *fixed by: slotted nut M12 x 0.75 and spring washer*
- *hole Ø 12.2+0.1 mm*
- *flat tab can be bent up to 90° once*
- *fixture using special tools MWZ 8 and MWZ 15, see chapter accessories in the main catalogue*
- *please visit www.schuetzinger.de to find the assembly instruction MA 007*

***Order No. SAB 7560 Ni /..**(colour)*

| | |
|---|---|
| • *contact parts* | ***nickel-plated*** |
| • *insulation* | *PA 6.6 (Polyamid) UL94 - V2* |
| • *fixed by nut (slotted nut)* | *M12 x 0.75* |
| • ***colours*** | *see table* |

***Order No. SAB 7560 Au /..**(colour)*

| | |
|---|---|
| • *as above* | |
| • *contact parts* | ***gold-plated*** |
| • ***colours*** | *see table* |

**MA 007**

*additional fasting with hexagon nut*

***Order No. M12x0.75 SW14***
*see chapter accessories in the main catalogue*



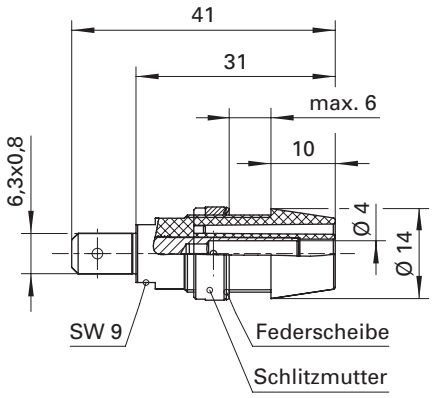




| **Allgemeine Angaben** | |
|---|---|
| **Best.-Nr.** [1] | **SAB 7560 Ni /..**(Farbe) Kontaktteile vernickelt |
| | **SAB 7560 Au /..**(Farbe) Kontaktteile vergoldet |
| Farben | schwarz, rot, blau, gelb, grün, grau, braun, weiß, violett, grüngelb |

| **Technische Daten** | |
|---|---|
| Anschluss | FSH 6,3 mm x 0,8 mm |
| Durchgangswiderstand [4] | 7 mΩ / 5 mΩ |
| Bemessungsspannung [2] | 1000 V CAT III |
| Bemessungsstrom [2] | 32 A |
| Temperatur-Einsatzbereich | von -25 °C bis +80 °C |
| Anzugsdrehmoment der Schlitzmutter | 45 Ncm |

[1] andere Kontaktoberflächen, Farben und Anschlüsse auf Anfrage
[2] bei normalen Umgebungstemperaturen
[4] abhängig von der Kontaktoberfläche

| ***General information*** | |
|---|---|
| ***Order No.*** [1] | ***SAB 7560 Ni /..**(colour) contact parts nickel-plated* |
| | ***SAB 7560 Au /..**(colour) contact parts gold-plated* |
| *colours* | *black, red, blue, yellow, green, grey, brown, white, purple, green-yellow* |

| ***Technical data*** | |
|---|---|
| *terminal* | *FR 6.3 mm x 0.8 mm* |
| *transition resistance* [4] | *7 mΩ / 5 mΩ* |
| *rated voltage* [2] | *1000 V CAT III* |
| *rated current* [2] | *32 A* |
| *operating temperature* | *from -25 °C to +80 °C* |
| *max. torque fastening nut* | *45 Ncm* |

[1] *other contact platings, colours and terminals on request*
[2] *at normal ambient temperatures*
[4] *depending on contact plating*