Tmax T4

DOC. N.° 1SDH000436R0001 - B2397

1SDH000436R0001

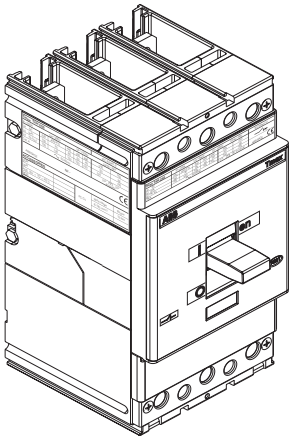

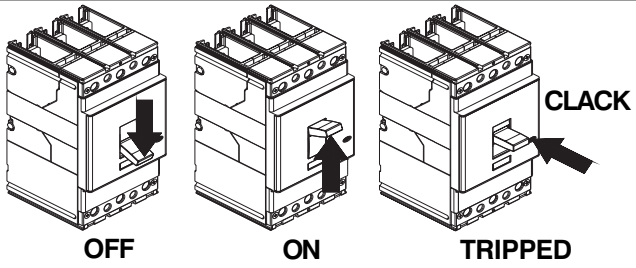

2

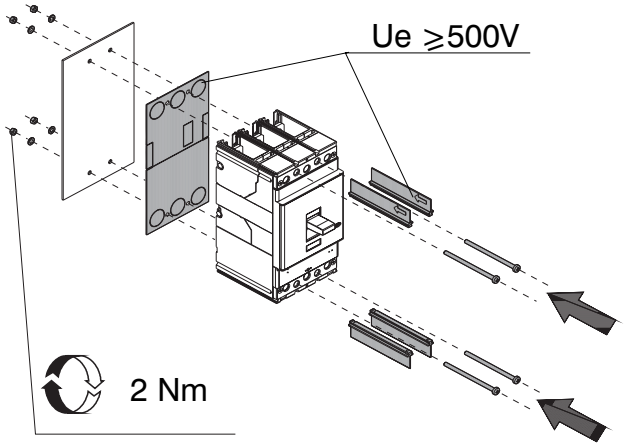

1

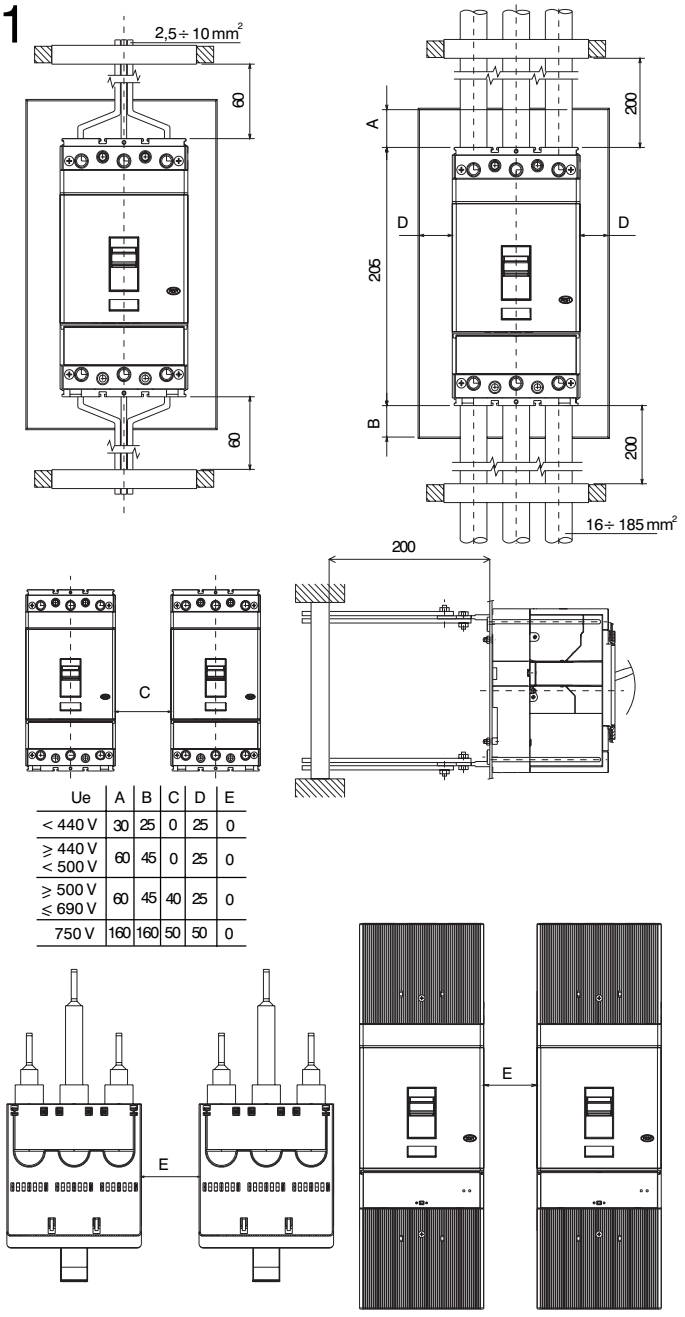

Ue	A	B	C	D	E
< 440 V	30	25	0	25	0
≥ 440 V < 500 V	60	45	0	25	0
≥ 500 V ≤ 690 V	60	45	40	25	0
750 V	160	160	50	50	0

3

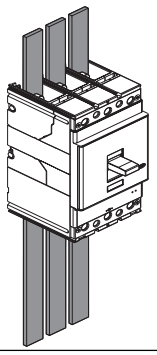

Usare cavi o barre isolate/ o eseguire prove di tipo specifiche sull' installazione.
Use cable or insulated busbars/ or perform specific type test on the installation.
Kabel oder isolierte Sammelschienen verwenden / oder die spezifische Typprüfung auf der Installation durchführen.
Utiliser un câble ou des barres isolées/ ou réaliser un test de type spécifique sur installation.
Utilizar un cable o barras aisladas / o efectuar una prueba de tipo específico sobre instalacíon.
使用电缆或经绝缘处理的母排，否则需对安装进行指定的型式试验

4

F - F

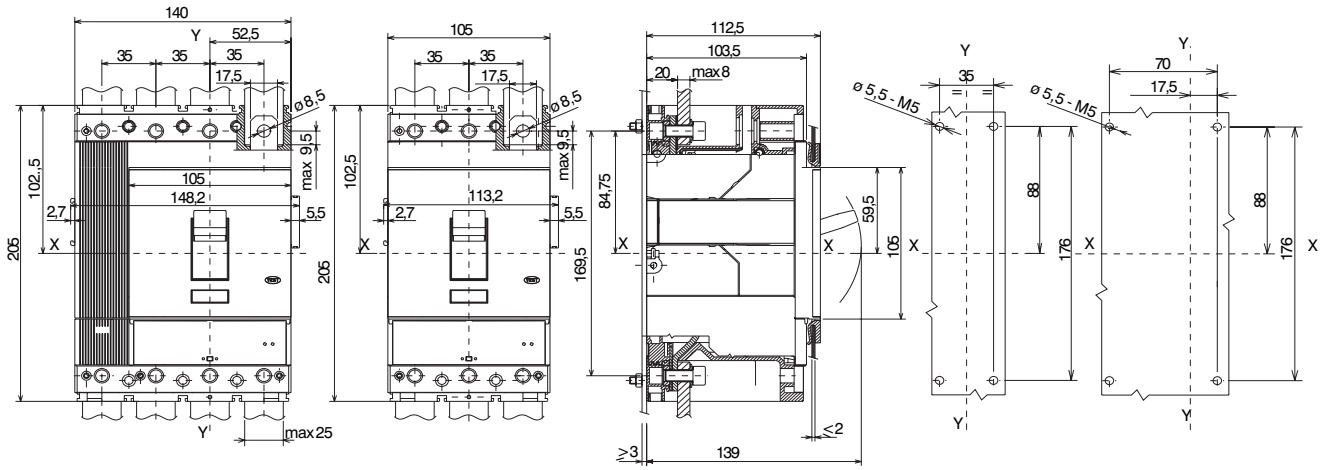

5

F- FC Cu

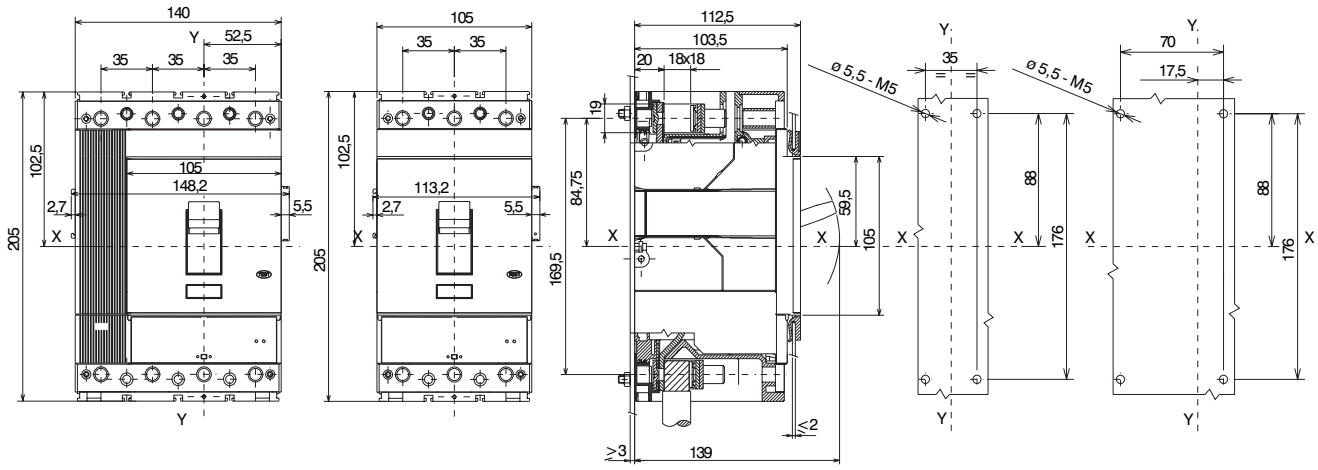

6

F - ES

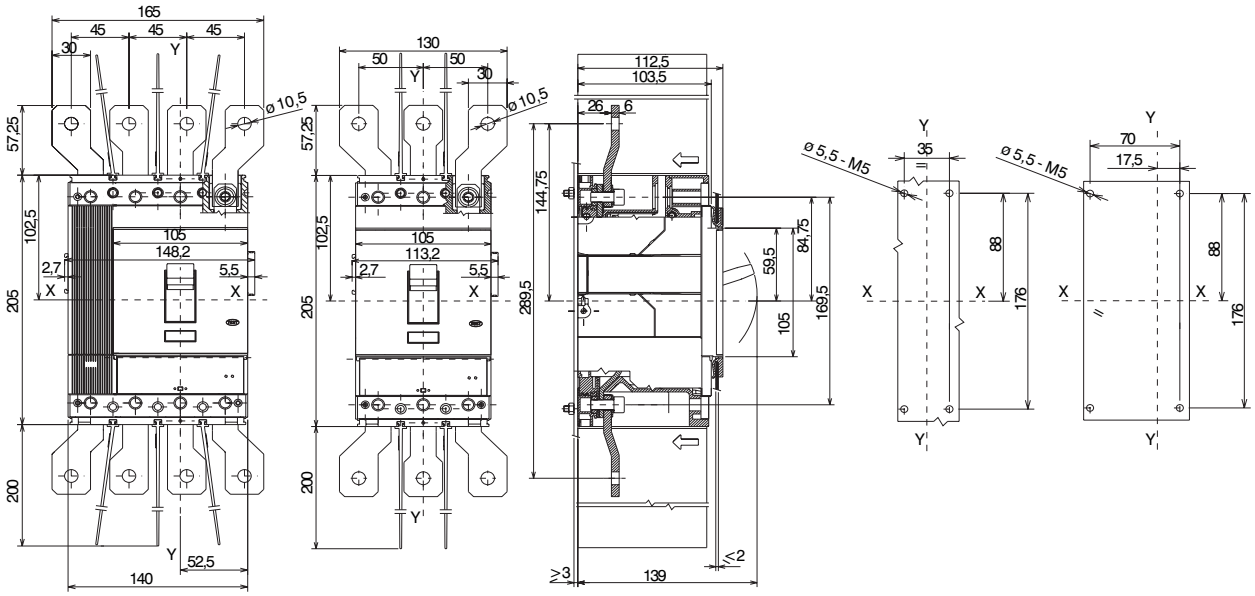

7

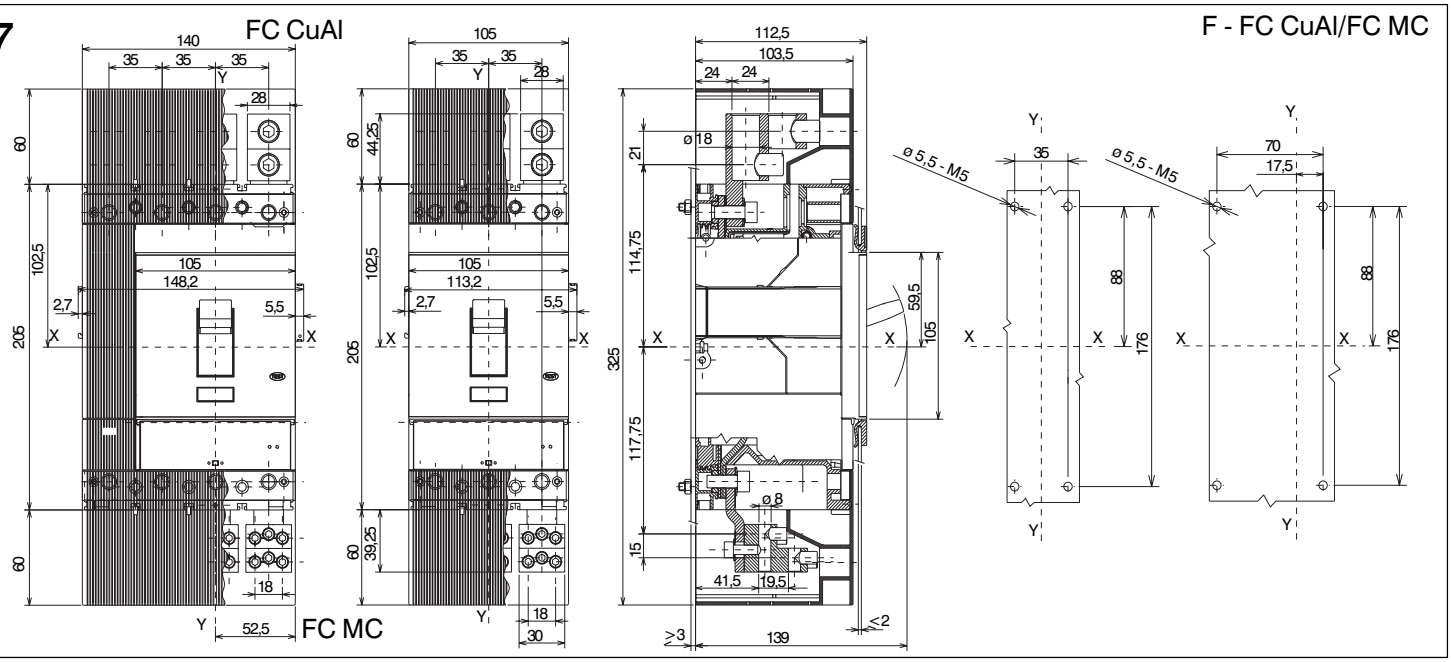
FC CuAl
F - FC CuAl/FC MC
FC MC
140
35
35
35
28
60
102,5
205
60
105
148,2
2,7
5,5
18
52,5
105
113,2
44,25
39,25
30
112,5
103,5
24
24
ø 18
21
114,75
325
117,75
15
ø 8
41,5
19,5
59,5
105
139
≥3
≤2
ø 5,5 - M5
35
70
17,5
88
176

8

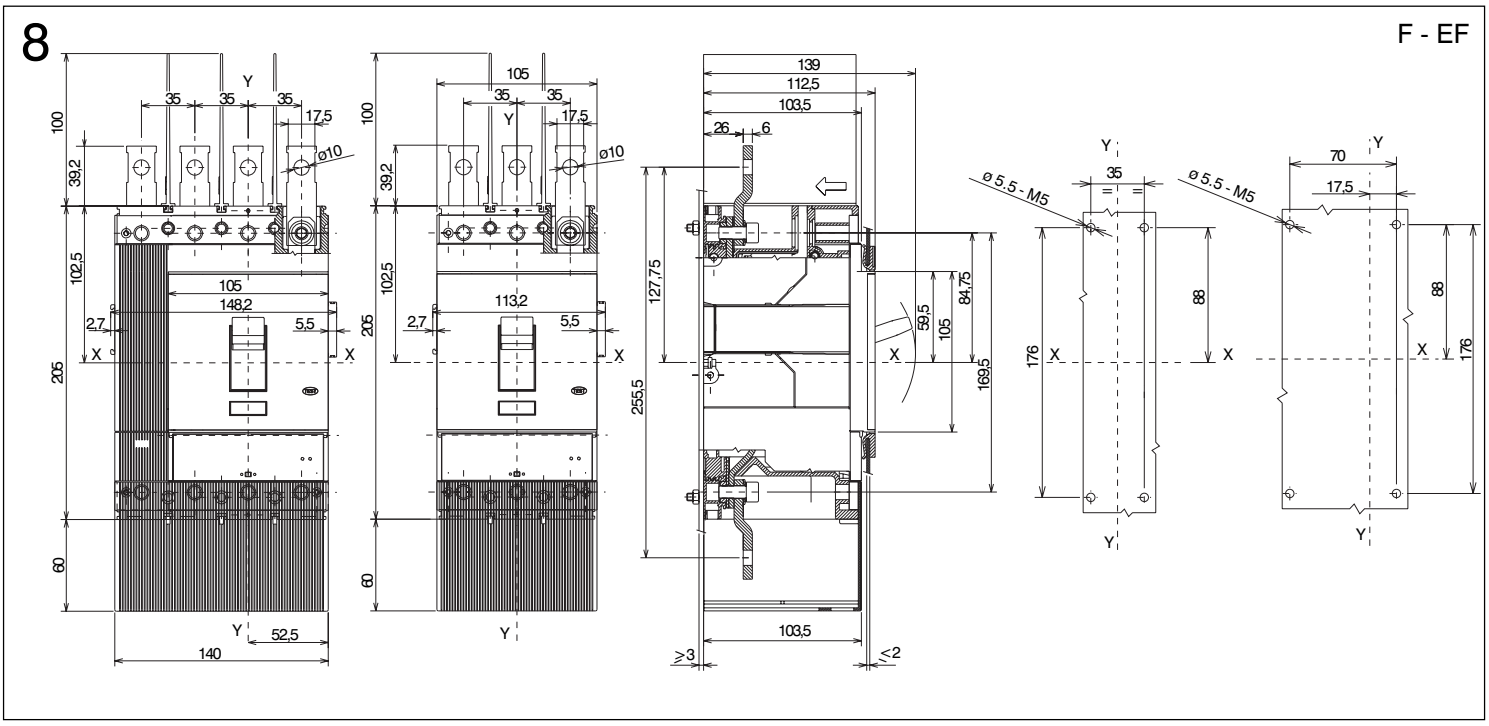
F - EF
100
39,2
102,5
205
60
35
17,5
ø10
105
148,2
113,2
2,7
5,5
52,5
140
139
112,5
103,5
26
6
127,75
255,5
59,5
105
84,75
169,5
103,5
≥3
≤2
ø 5,5 - M5
35
70
17,5
88
176

9

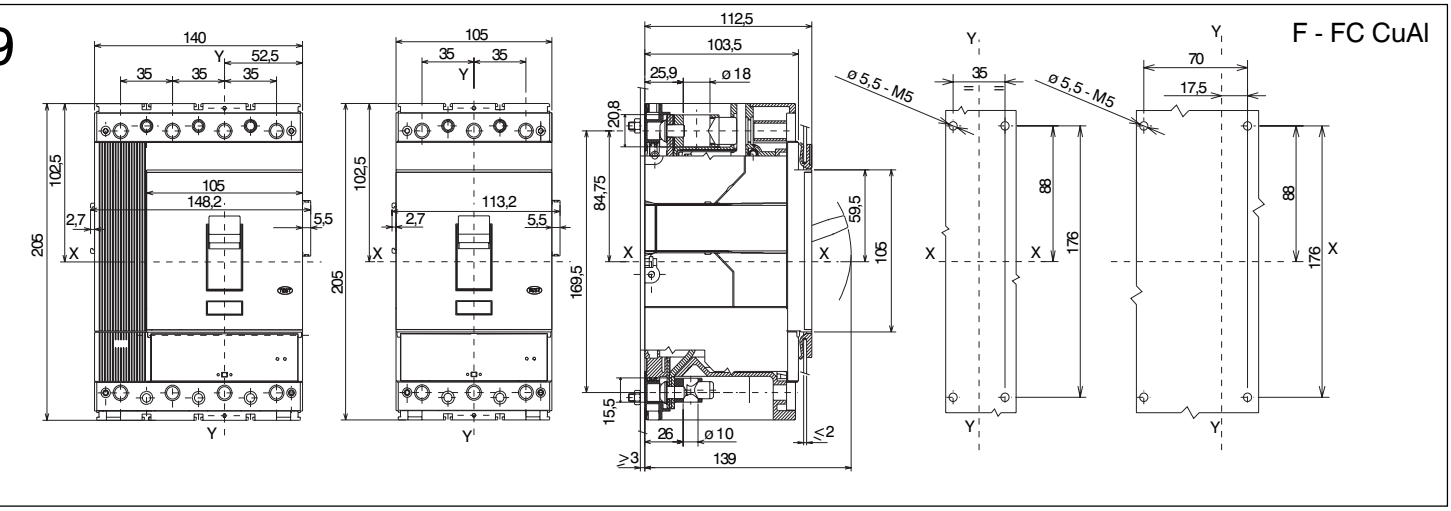
F - FC CuAl
140
52,5
35
35
35
102,5
205
105
148,2
113,2
2,7
5,5
112,5
103,5
25,9
ø 18
20,8
84,75
169,5
15,5
26
ø 10
139
≥3
≤2
59,5
105
ø 5,5 - M5
35
70
17,5
88
176

10

F - R

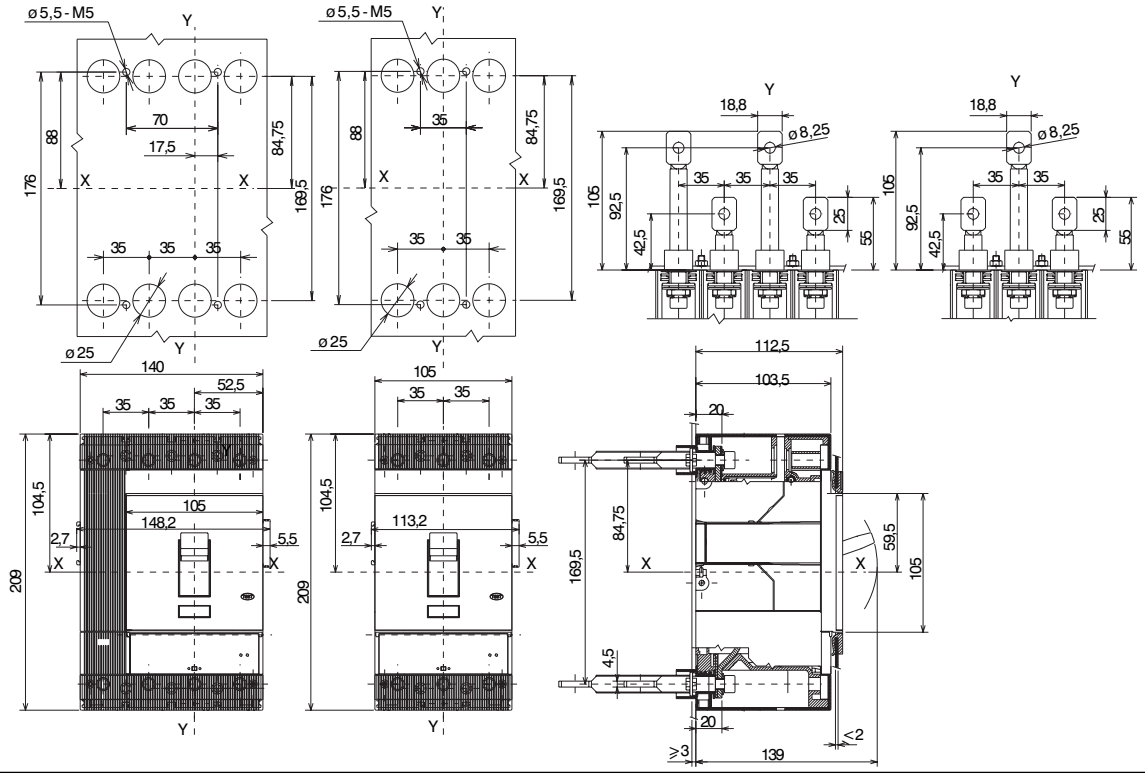

11

P - EF

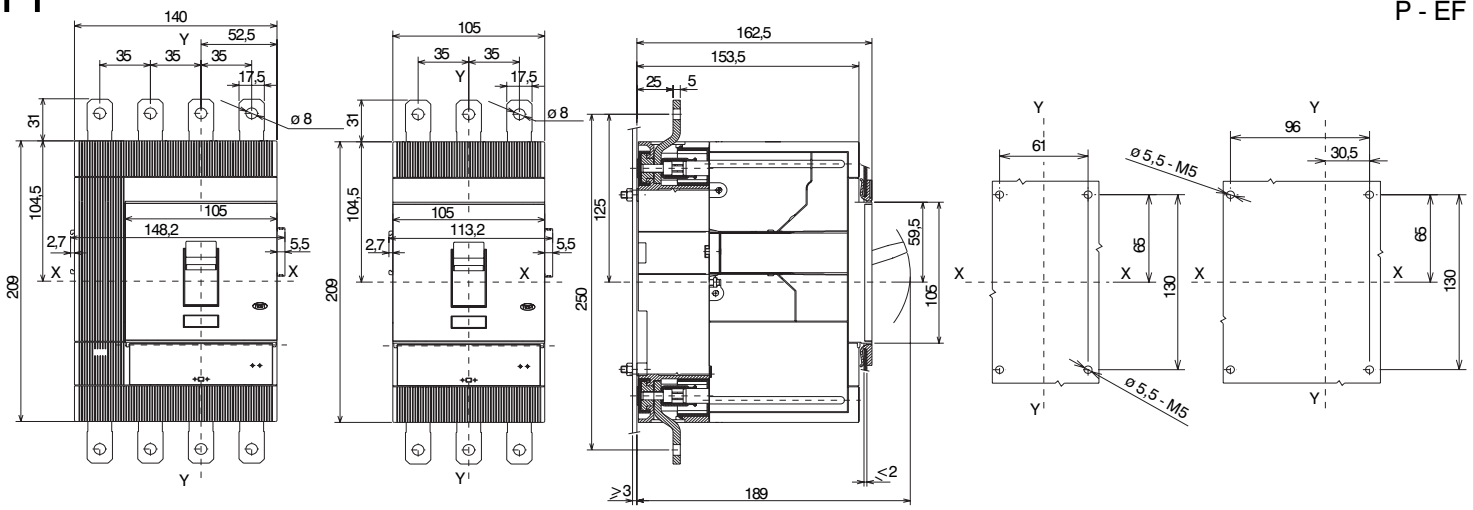

12

P - FC Cu/FC Cu Al

Fc Cu

Fc Cu Al

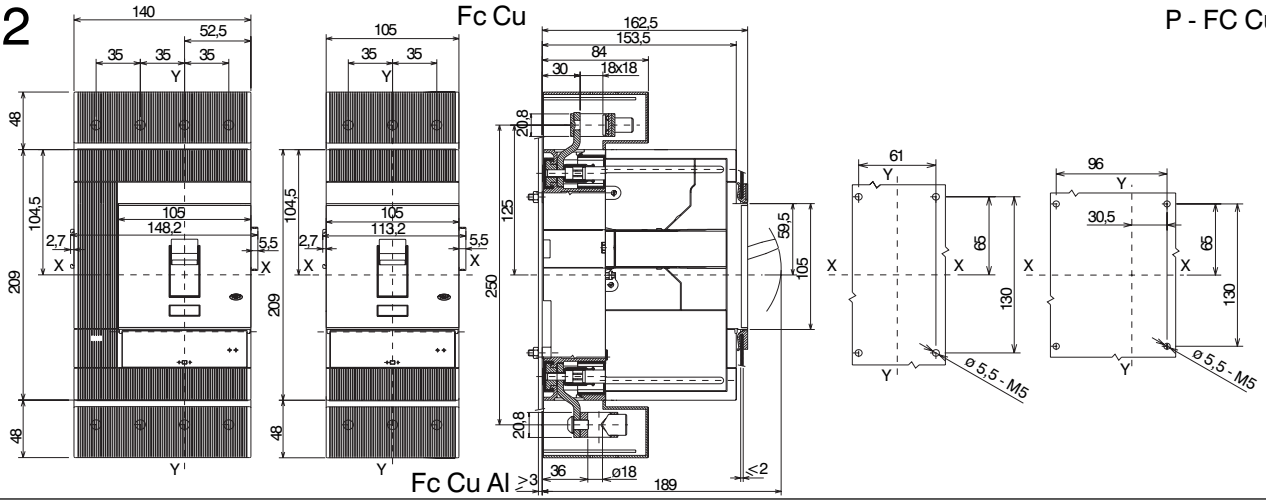

13

P - VR

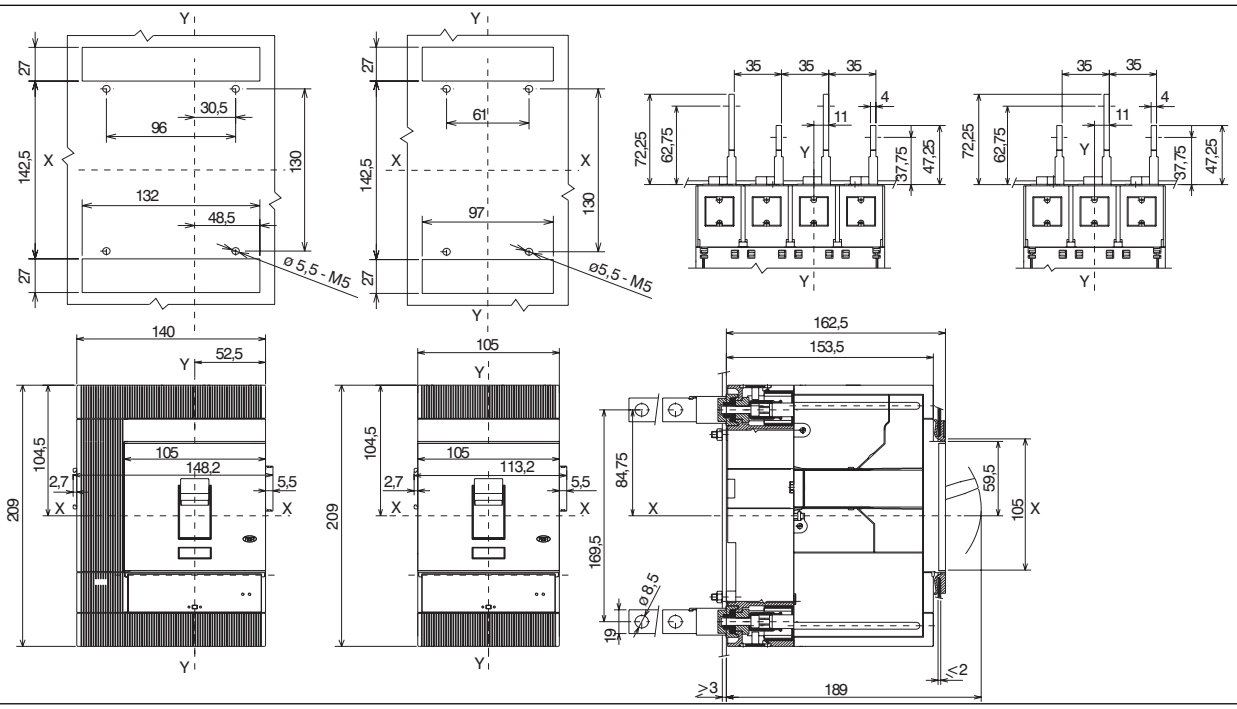

14

P - HR

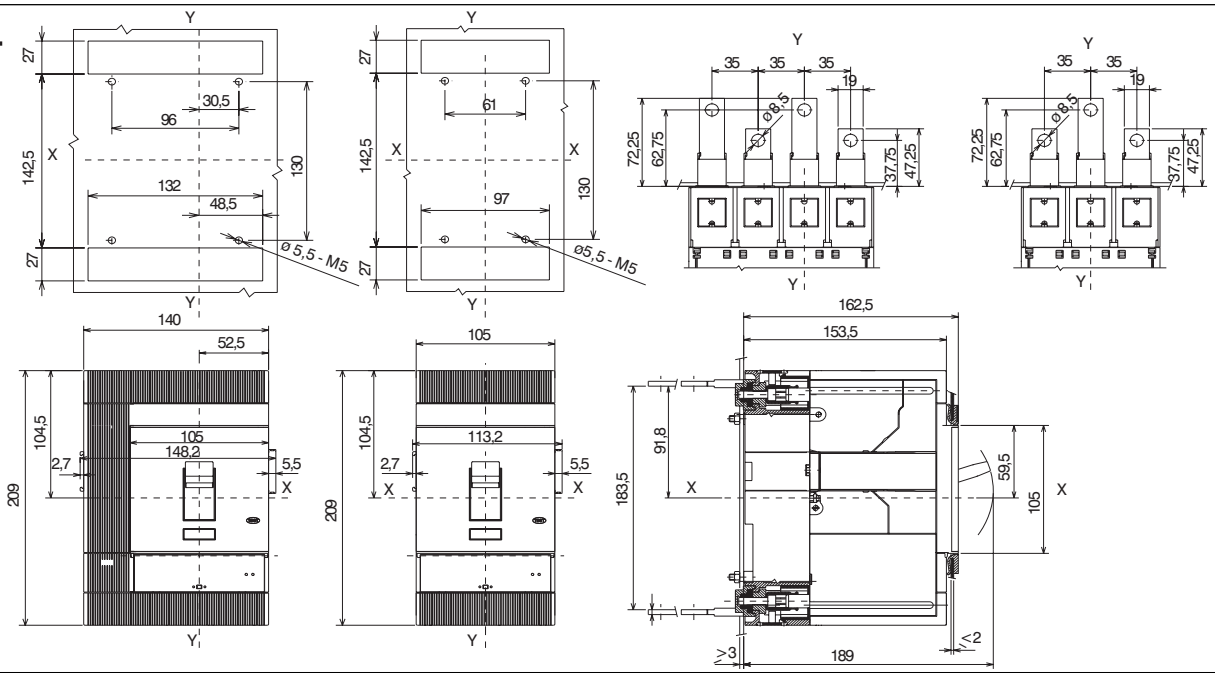

15

W - EF

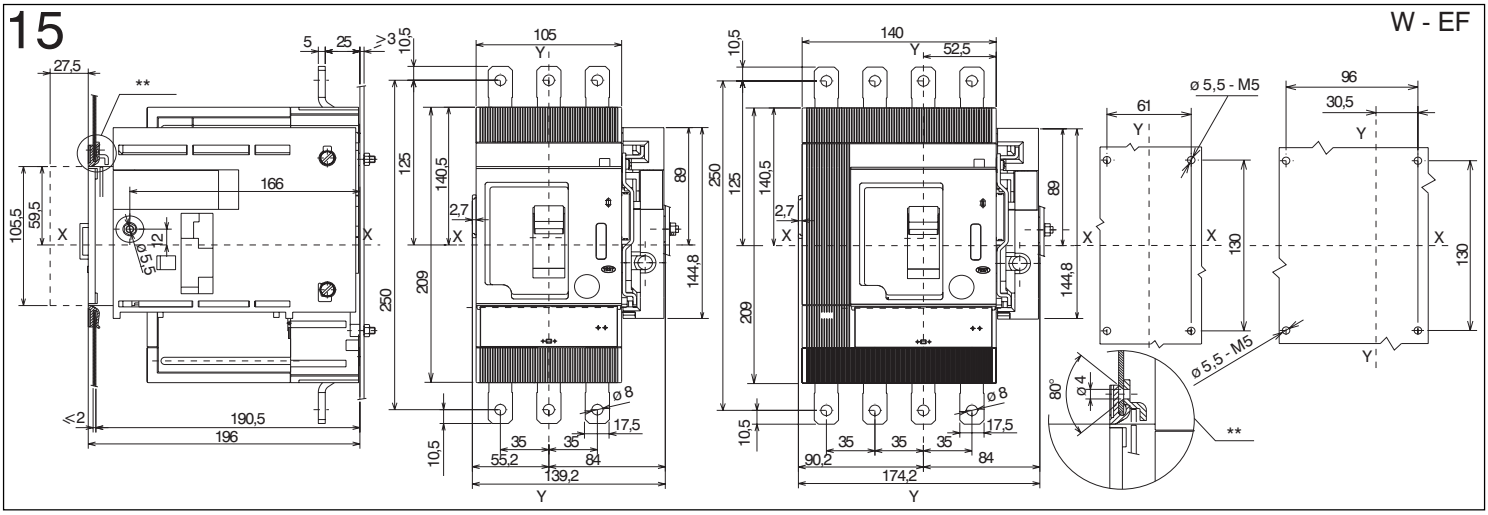

16

Fc Cu

W - FC Cu/FC Cu Al

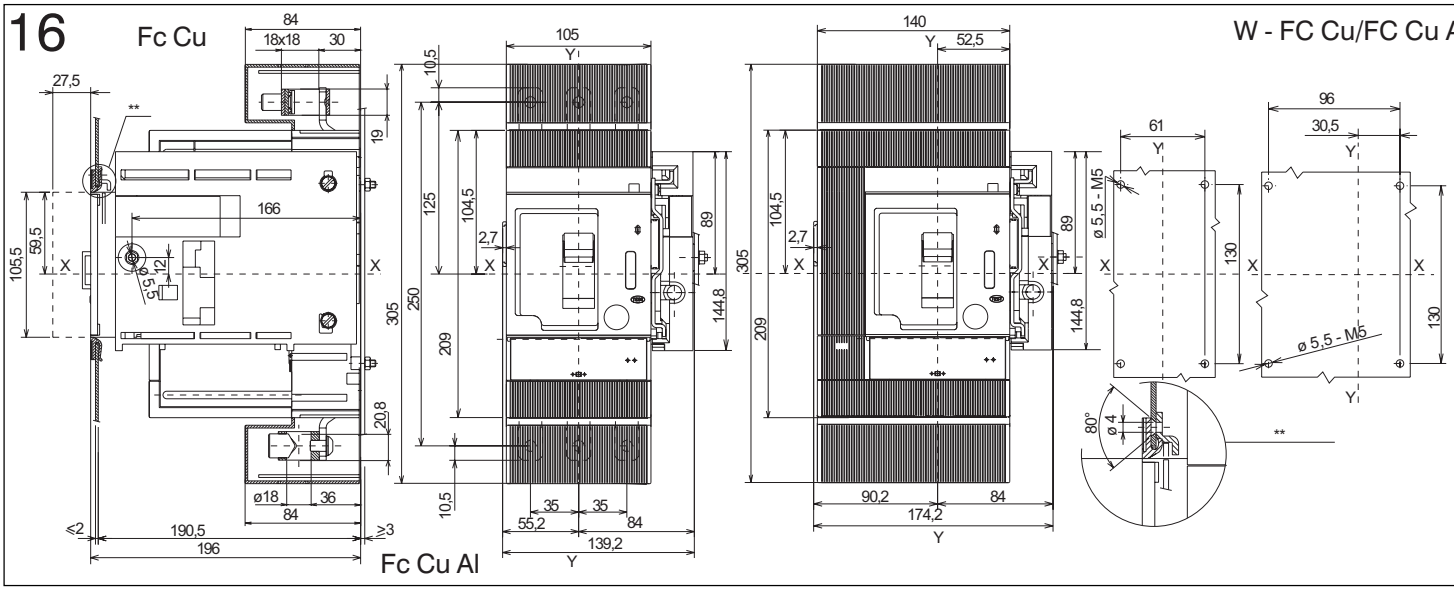

17

W - HR

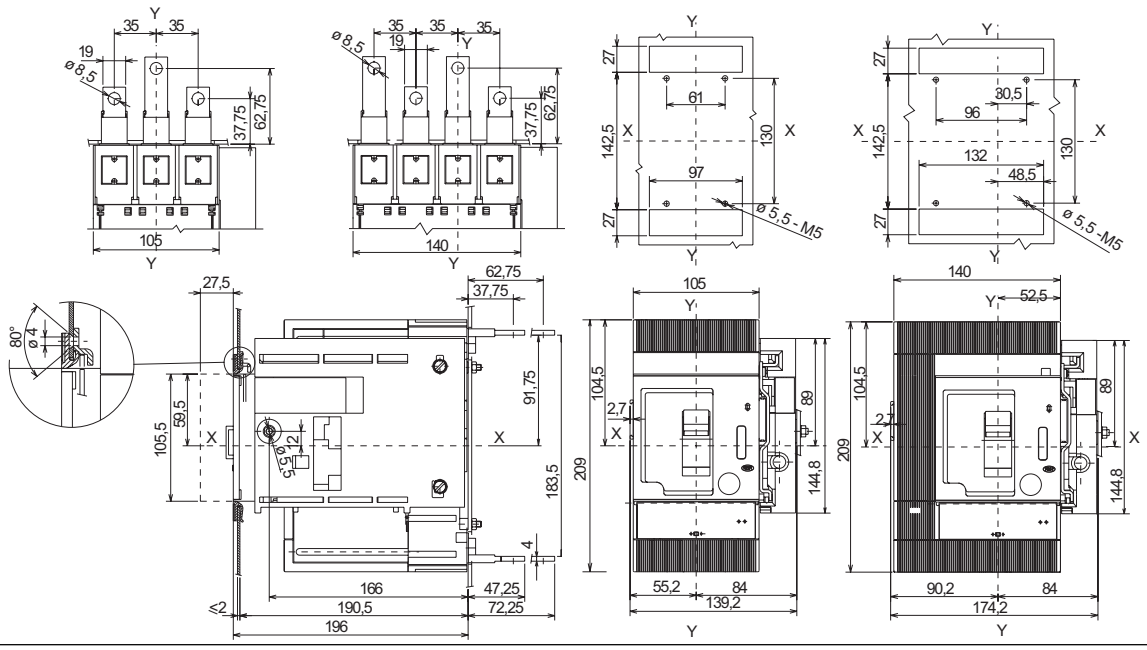

18

W - VR

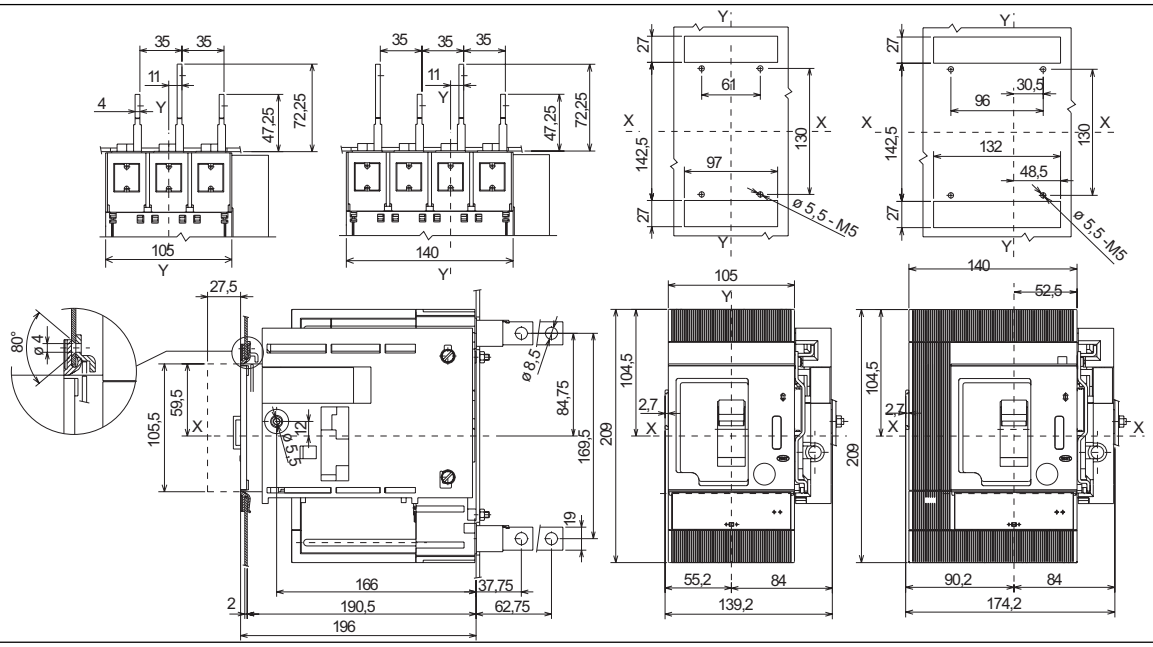

19

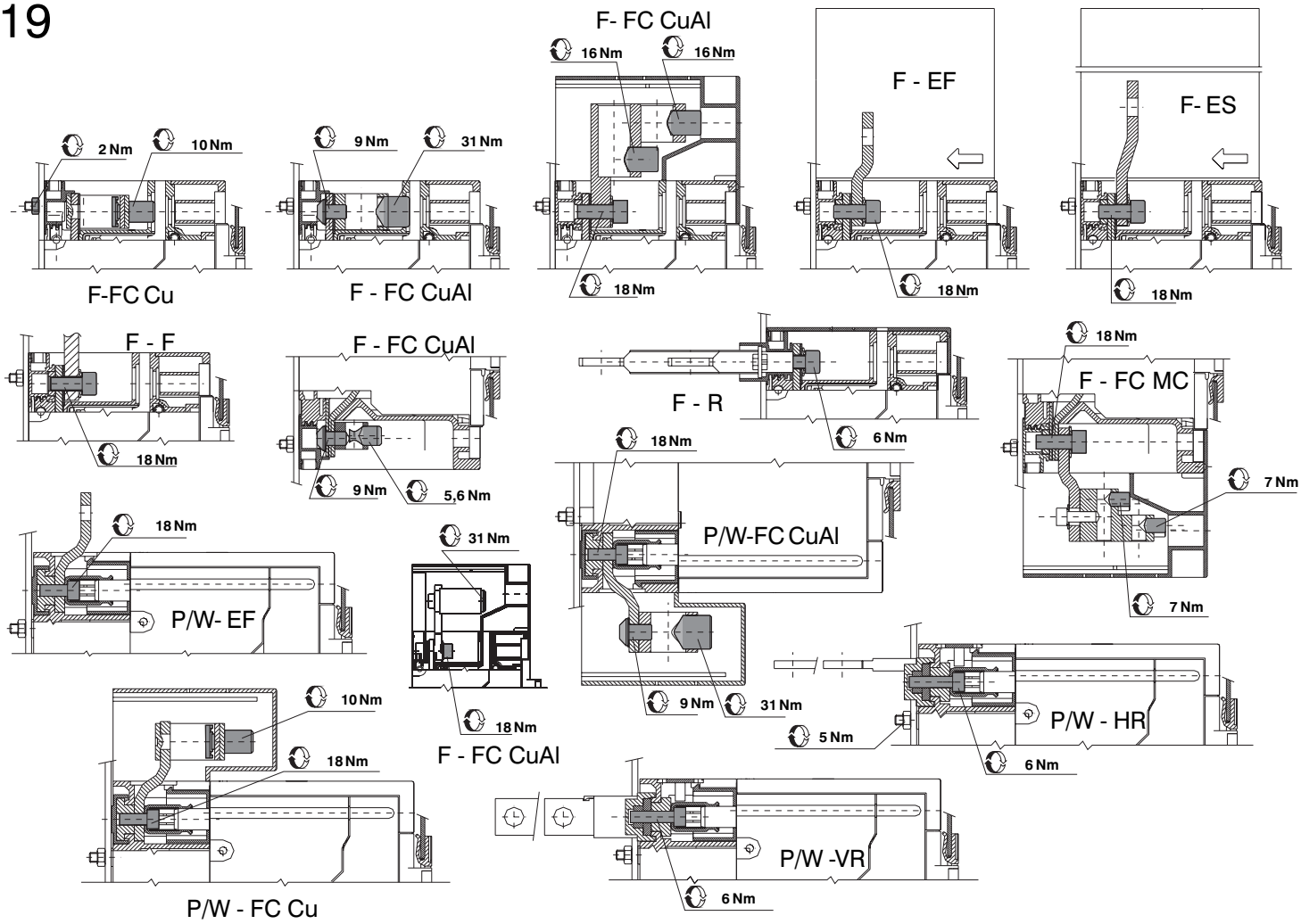

20

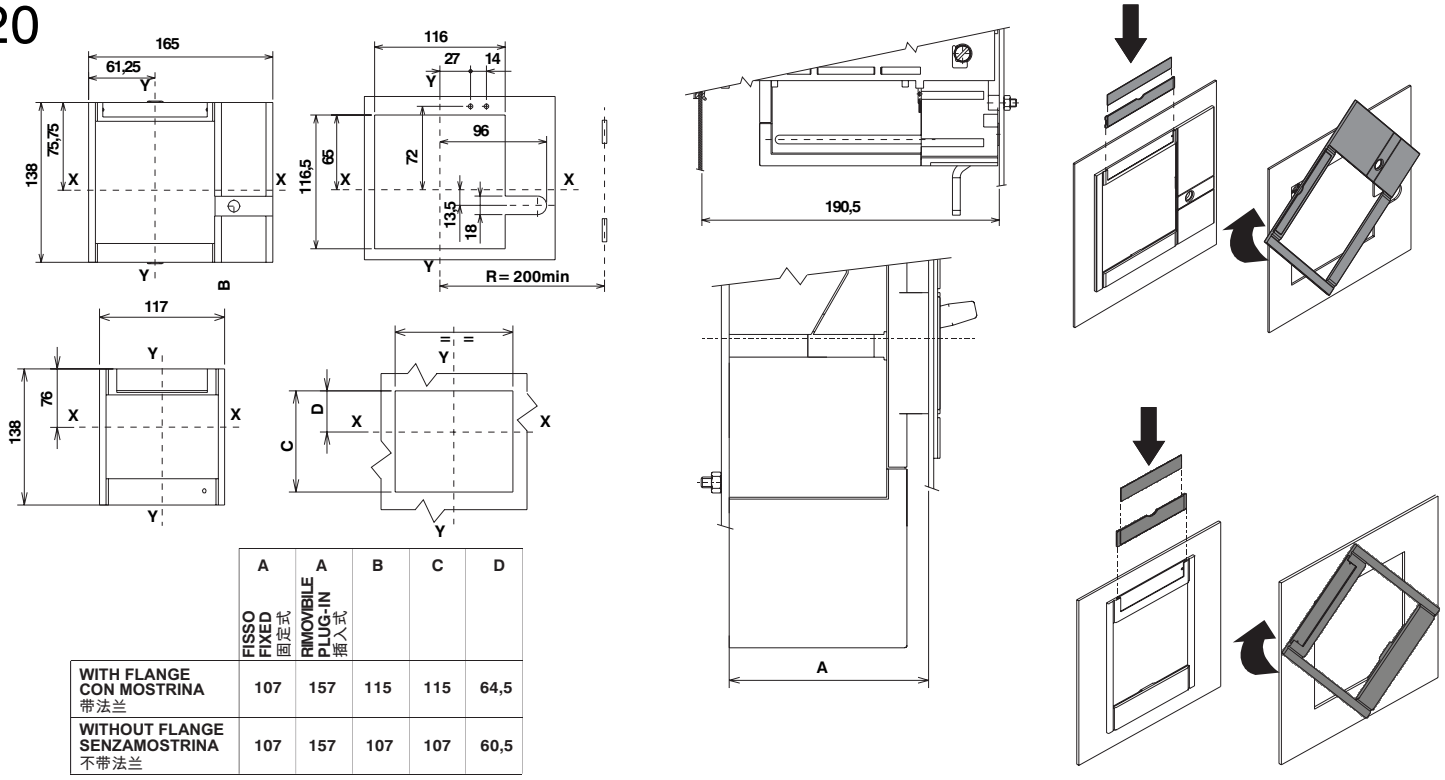

	A FISSO FIXED 固定式	A RIMOVIBILE PLUG-IN 插入式	B	C	D
WITH FLANGE CON MOSTRINA 带法兰	107	157	115	115	64,5
WITHOUT FLANGE SENZAMOSTRINA 不带法兰	107	157	107	107	60,5

21

TMD
TMA
MA

	In	I3 MIN (Inx5)	I3 MED (Inx7,5)	I3 MAX (Inx10)
TMA	250	1250	1.875	2500
	200	1000	1.500	2000
	160	800	1.200	1600
	125	625	938	1250
	100	500	750	1000
	80	400	600	800
TMD	50	-	-	500
	32	-	-	320
	20	-	-	320

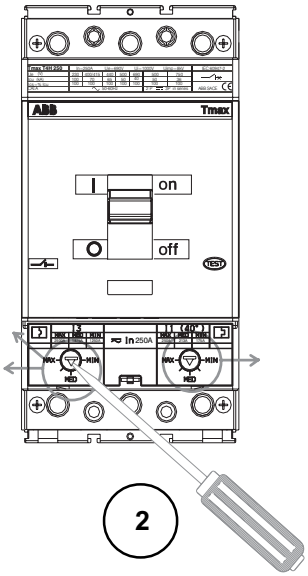

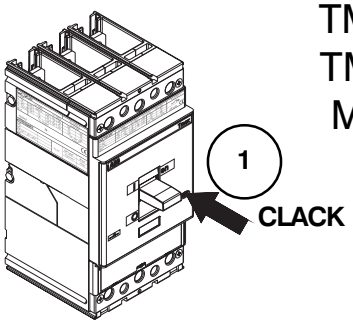

T4 MA

In	I3 MIN (Inx6)	I3 MED (Inx10)	I3 MAX (Inx14)
200	1200	2.000	2800
160	960	1.600	2240
125	750	1.250	1750
100	600	1.000	1400
80	480	800	1120
52	312	520	728
25	150	250	350
10	60	100	140

	In	I1 MIN (0,63)	I1 MIN (0,7)	I1 MED (0,815)	I1 MED (0,85)	I1 MAX (1xIn)
TMA	250	-	175	-	213	250
	200	-	140	-	170	200
	160	-	112	-	136	160
	125	-	88	-	106	125
	100	-	70	-	85	100
	80	50	-	65	-	80
TMD	50	32	-	41	-	50
	32	20	-	26	-	32
	20	13	-	16	-	20

22

PR221DS

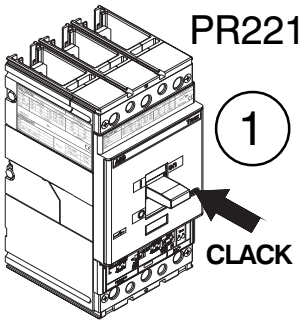

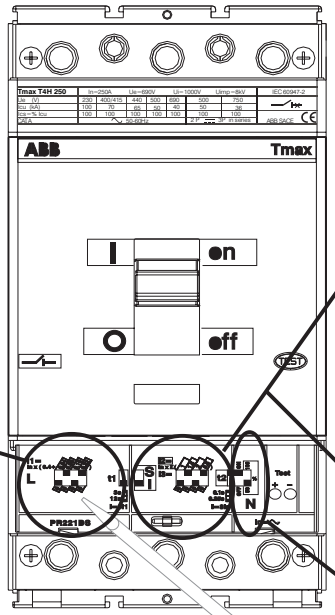

Esempio:
Example:
例如
In=100A
I_2 =100 x (1,5+2)=350A
t_2= 0,1 s @800 A (8In)

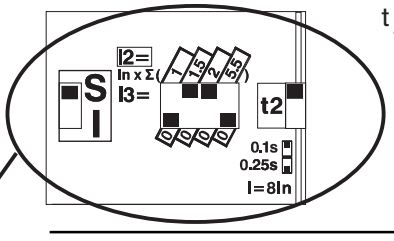

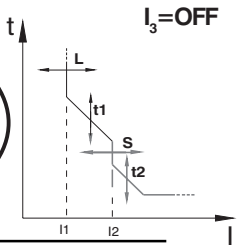

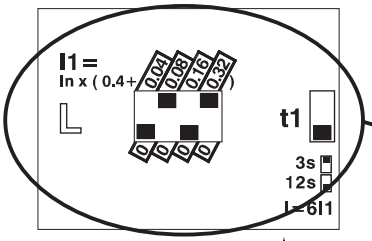

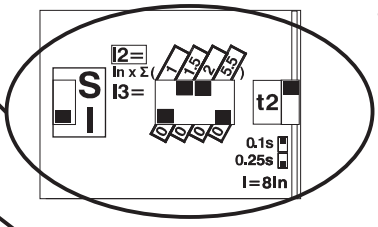

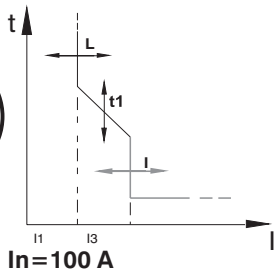

Esempio:
Example:
例如
In = 100 A
I_1 = 100 x (0,4+0,08+0,32)= 80A
t_1= 12 s @480 A (6I_1)

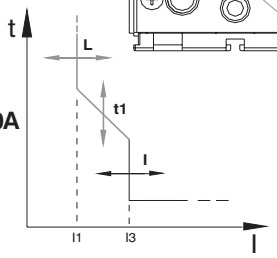

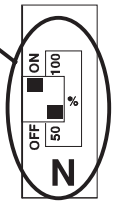

Esempio:
Example:
例如
In=100 A
I_3 =100 x (1,5+2)=350A

I_2=OFF

Esempio:
Example:
例如
Ne=ON ; 50%

23

TRIP TEST
跳扣测试

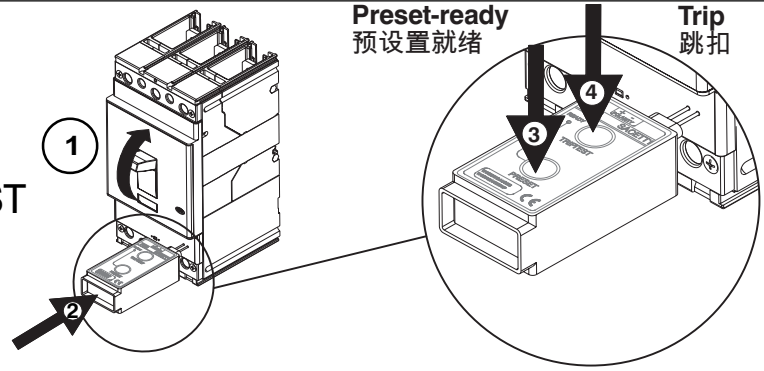

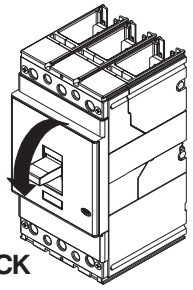

© Copyright 2004-2022 ABB. All rights reserved
http://www.abb.com