UMC100.3 DC / UMC100.3 UC

Universal Motor Controller

Doc.no. 1SAC 200 339 M0001 A (03/24)



ar	تحذير: جهد كهربائي خطر! راجع تعليمات التشغيل. افصل الكهرباء وقم بتأمينها قبل العمل في هذا الجهاز تنبيه! يجب عدم التركيب إلا من خلال شخص على دراية بمجال التقنية الكهربائية .	fi	Varoitus: Vaarallinen jännite! Katso asennusohje. atkaise virta ja estä virran kytkeminen lukituksella ennen töiden aloittamista. Huomio! Asennuksen saa suorittaa vain henkilö, jolla on kokemusta sähkötekniikasta.	pt	Aviso: Tensão perigosa! Consulte as instruções de instalação. Desconecte e desligue a energia elétrica antes de trabalhar nesse dispositivo. Atenção! A instalação deve ser feita apenas por uma pessoa com especialidade eletrotécnica.
bg	Предупреждение: Опасно напрежение! Вижте инструкциите за работа. Изключете и блокирайте захранването преди. да работите с устройството. Внимание! Да се монтира само от експерт електротехник.	fr	Avertissement: Tension dangereuse! Consultez les consignes d'installation. Débranchez et verrouillez l'alimentation électrique avant d'entreprendre des travaux sur cet appareil. Attention! L'installation doit être effectuée uniquement par une personne ayant une expertise en électrotechnique.	ro	Avertisment: Tensiune electrică periculoasă! Consultați instrucțiunile de utilizare. Deconectați și închideți sursa de energie înainte de a lucra cu acest dispozitiv. Atenție! Instalarea trebuie realizată doar de către o persoană cu expertiză electrotehnică.
cs	Varování: Nebezpečné napětí! Viz návod k obsluze. Před zahájením prací na tomto zařízení odpojte a uzamkněte napájení. Pozor! Toto zařízení smí instalovat pouze osoba s elektrotechnickou odborností.	hr	Upozorenje: Opasan napon! Pogledajte upute za ugradnju. Odspojite i isključite struju prije rada na ovom uređaju. Pažnja! Ugradnja je dopuštena samo osobama stručnim u području elektrotehnike.	ru	Предупреждение: Опасное электрическое напряжение! Обратитесь к инструкциям по монтажу. Отключите электропитание и обеспечьте безопасность перед началом работ. Внимание! Монтаж должен выполняться только специалистом по электротехническим работам.
da	Advarsel: Farlig elektrisk spænding! Se installationsinstruktioner. Frakobl enheden, og afbryd strømforsyningen, før du arbejder med denne enhed. Giv agt! Installation må kun foretages af personer med elektroteknisk ekspertise.	hu	Figyelmeztetés: Veszélyes feszültség! Lásd a használati utasítást. Válassza le és zárja ki az áramellátást, mielőtt a berendezésen dolgozni kezd. Figyelem! Az üzembe helyezést csak elektrotechnikai szakértelemmel rendelkező személy végezheti el.	sk	Výstraha: Nebezpečné napätie! Pozrite si návod na použitie. Pred začatím prác na tomto zariadení odpojte a zablokujte napájanie. Pozor! Inštaláciu smie vykonávať len osoba s odbornými znalosťami v oblasti elektrotechniky.
de	Warnung: Gefährliche Spannung! Siehe Installationsanleitung. Vor dem Arbeiten Gerät ausschalten und von der Spannungsversorgung trennen. Achtung! Installation nur durch elektrotechnische Fachkraft.	it	Attenzione: Tensione pericolosa! Fare riferimento alle istruzioni per l'uso. Prima di intervenire su questo dispositivo, scollegare e isolare tutte le fonti di alimentazione. Attenzione! L'installazione deve essere eseguita esclusivamente da un installatore qualificato.	sl	Opozorilo: Nevarna napetost! Glejte navodila za uporabo. Pred delom na tej napravi izklopite in zaklenite električno napajanje. Pozor! Namestitev sme izvesti samo elektrotehnični strokovnjak.
el	Προειδοποίηση: Επικίνδυνη τάση! Ανατρέξτε στις οδηγίες λειτουργίας. Αποσυνδέστε και απομονώστε την παροχή ισχύος προτού ξε κινήσετε τις εργασίες σε αυτήν τη συσκευή. Προσοχή! Η εγκατάσταση πρέπει να γίνεται μόνο από αδειούχο ηλεκτρολόγο εγκαταστάτη.	lt	Įspėjimas: Pavojinga įtampa! Žr. naudojimo instrukcijas. Atjunkite ir laikinai užblokuokite maitinimą prieš dirbdami su šiuo įrenginiu. Dėmesio! Įrengti gali tik asmuo, turintis elektrotechniko patirties.	sv	Varning: Livsfarlig spänning! Se i bruksanvisningen. Frånkoppla och blockera anläggning eller en anläggningsdel innan arbete utförs. Obs! Får endast installeras av behörig elektriker.
en	Warning: Hazardous voltage! Refer to installation instructions. Disconnect and lock out power before working on this device. Attention! Installation should only be performed by electrically trained personnel.	lv	Brīdinājums: Bīstams spriegums! Skatiet darba norādījumus. Pirms sākat darbu ar šo ierīci, atvienojiet un bloķējiet strāvas padevi. Uzmanību! Uzstādīšanu drīkst veikt tikai persona ar zināšanām par elektrotehniku.	tr	Uyarı: Tehlikeli gerilim! Montaj talimatlarına bakın. Bu cihaz üzerinde çalışmadan önce elektriği kesin ve kilitleyin. Dikkat! Yalnızca elektroteknik uzmanlığa sahip kişiler tarafından kurulabilir.
es	Advertencia: ¡Tensión peligrosa! Consulte las instrucciones de instalación. Antes de trabajar con este dispositivo, desconecte y bloquee la corriente. ¡Atención! La instalación debe ser realizada únicamente por un técnico electricista.	nl	Waarschuwing: Gevaarlijke spanning! Raadpleeg de installatie-instructies. Koppel dit apparaat los van de stroomvoorziening voordat u werkzaamheden uitvoert. Let op! Installatie mag alleen worden uitgevoerd door een monteur met elektrotechnische expertise.	zh	警告：高压危险! 请参见操作手册。操作本设备前请断开并锁定电源。注意！ 安装仅限专业电气人员。
et	Hoiatus: Elektrilöögi oht! Lisateavet vaadake kasutusjuhendist. Enne selle seadmega töötamist ühendage lahti ja lukustage toide. Tähelepanu! Seadet tohib paigaldada ainult elektrotehnilise kogemusega isik.	no	Advarsel: Farlig spenning! Se i bruksanvisningen. Koble fra og steng av strømmen før du arbeider på denne enheten. Forsiktig! Montering skal kun utføres av kvalifiserte personer med elektrokompetanse.		
		pl	Uwaga: Niebezpieczne napięcie! Sprawdź instrukcję instalacji. Przed rozpoczęciem wykonywania pracy z tym urządzeniem należy odłączyć je od zasilania i zabezpieczyć przed przypadkowym załączeniem. Uwaga! Montaż może wykonywać wyłącznie osoba posiadająca odpowiednie kwalifikacje i uprawnienia.		

UMC100.3 - I/O Module

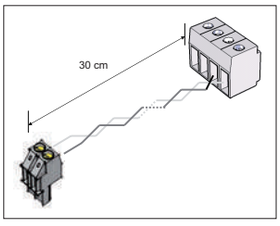

2CDC342006V0020

UMCIO-CAB.030, 1SAJ691000R0001

I/O Module - I/O Module

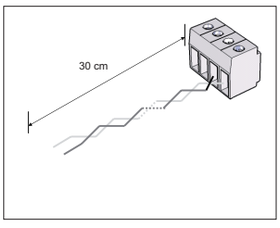

2CDC342011V0020

IOIO-CAB.030, 1SAJ692000R0001

Total distance max. 3.0 m

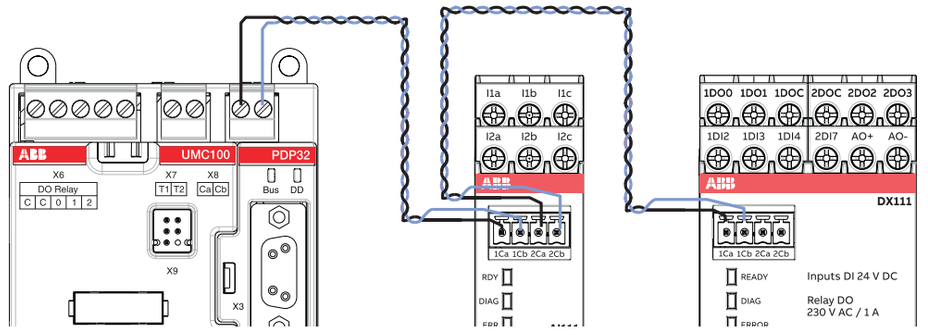

2CDC342013V0020

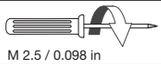 M 2.5 / 0.098 in	0.5 Nm / 4.5 lb.in
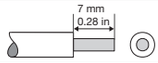	0.2...2.5 mm² / 28...12 AWG
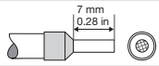	0.2...2.5 mm² / 28...12 AWG

Technical data

T_a:	0...60 °C (32...140 °F)
Degree of protection:	IP20
Pollution degree:	3

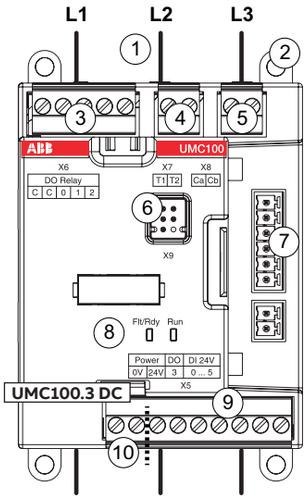

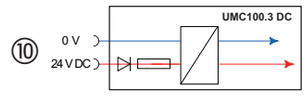

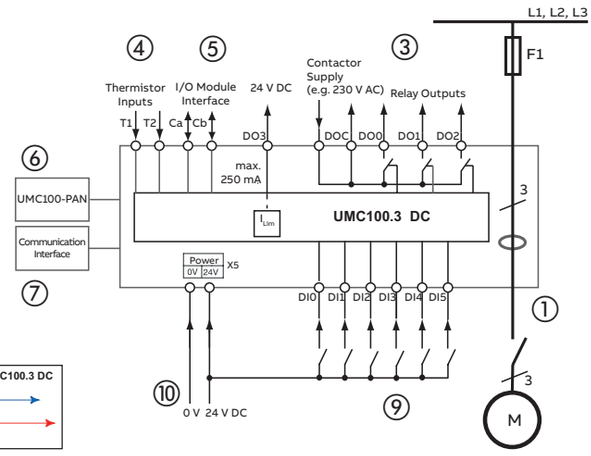

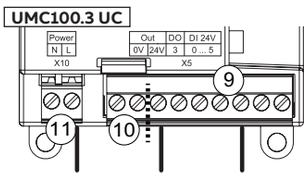

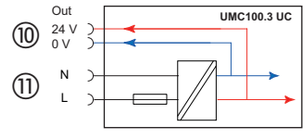

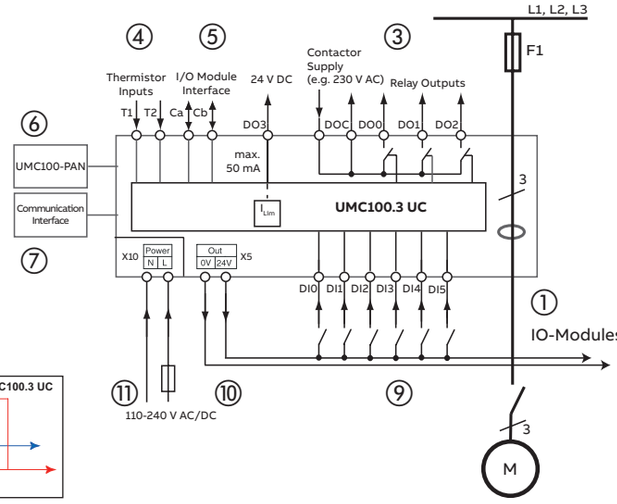

en Connection

① Current path for feeding through wires up to a diameter of 11 mm
② Mounting by 4 screws M4. Eyelets can be broken off for DIN rail mounting
③ Output relay (relay contacts with common root contact)
Important: Screws of unused terminals have to be screwed in to achieve protection against accidental contact.
④ Connection PTC (T1,T2)
⑤ Connection I/O module (Ca, Cb)
⑥ Connection control panel (X9)
⑦ Connection communication interface
⑧ 2 system LEDs
Run: Motor running **Trip/Rdy:** Trip/Ready
⑨ 6 digital inputs (DI0, DI1, DI2, DI3, DI4, DI5)
⑩ **UMC100.3 DC:** 24 V DC, GND, supply voltage
UMC100.3 UC: 24 V DC, GND, for supply of I/O modules
⑪ **UMC100.3 UC:** 110-240 V AC/DC supply voltage

es Conexión

① Circuito de corriente para paso de cables de hasta 11 mm de diámetro
② Sujeción con 4 tornillos M4. Para montaje en perfil DIN, romper las pestañas de sujeción con tornillos
③ Relé de salida (contactos de relé con contacto de raíz común)
Importante: Los tornillos de bornes no utilizados deberán apretarse para lograr la protección contra contactos accidentales.
④ Conexión PTC (T1,T2)
⑤ Conexión módulo E/S (Ca, Cb)
⑥ Conexión panel de control (X9)
⑦ Conexión interfaz de comunicación
⑧ 2 LEDs de sistema
Run: Motor en marcha **Trip/Rdy**: Disparo/Listo
⑨ 6 entradas digitales (DI0, DI1, DI2, DI3, DI4, DI5)
⑩ **UMC100.3 DC:** 24 V DC, GND, tensión de alimentación
UMC100.3 UC: 24 V DC, GND, para alimentación de módulos de E/S
⑪ **UMC100.3 UC:** 110-240 V AC/DC tensión de alimentación

it Connessione

① Circuito di corrente per inserire fili di diametro fino a 11 mm
② Fissaggio tramite 4 viti M4; per il montaggio su barra DIN, si possono rimuovere, rompendoli, gli occhielli
③ Relè d'uscita (contatti a relè con contatto comune)
Importante: Stringere anche le viti dei morsetti non utilizzati, per impedire un eventuale contatto accidentale
④ Connessione PTC (T1,T2)
⑤ Connessione modulo I/O (Ca, Cb)
⑥ Connessione pannello di comando (X9)
⑦ Connessione interfaccia di comunicazione
⑧ 2 LED di sistema
Run: Motore in funzione **Trip/Rdy:** Intervenuto/Pronto
⑨ 6 entrate digitali (DI0, DI1, DI2, DI3, DI4, DI5)
⑩ **UMC100.3 DC:** 24 V DC, GND, tensione di alimentazione
UMC100.3 UC: 24 V DC, GND, per l'alimentazione dei moduli I/O
⑪ **UMC100.3 UC:** 110-240 V AC/DC tensione di alimentazione

zh 连接

① 电流接入通路，最大线径11 mm
② 用4个M4螺钉固定。DIN导轨安装时可将安装孔折断
③ 输出继电器（多个继电器触点其一侧并联共公共端）
重要：未接线的端子也需拧紧螺钉，以防意外导通
④ 接PTC (T1,T2)
⑤ I/O模块接口 (Ca, Cb)
⑥ 接控制面板 (X9)
⑦ 接通讯接口
⑧ 2个系统LED指示灯
Run: 马达运行 **Trip/Rdy:** 脱扣/ 就绪
⑨ 6 个数字量输入 (DI0, DI1, DI2, DI3, DI4, DI5)
⑩ **UMC100.3 DC:** 24 V DC, GND, 供电
UMC100.3 UC: 24 V DC, GND, 用于I/O模块供电
⑪ **UMC100.3 UC:** 110-240 V AC/DC 供电

de Anschluss

① Strompfad zum Durchstecken von Drähten bis 11 mm Durchmesser
② Befestigung mit 4 M4 Schrauben, Ösen bei Hutprofil-Montage abbrechbar
③ Ausgangsrelais (Relaiskontakte mit gemeinsamem Wurzelkontakt)
Wichtig: Schrauben von nicht benutzten Klemmen müssen zum Berührungsschutz angezogen werden.
④ Anschluss PTC (T1,T2)
⑤ Anschluss E/A-Modul (Ca, Cb)
⑥ Anschluss Bediengerät (X9)
⑦ Anschluss Kommunikationsinterface
⑧ 2 System-LEDs
Run: Motor läuft **Trip/Rdy:** Auslösung/Bereit
⑨ 6 digitale Eingänge (DI0, DI1, DI2, DI3, DI4, DI5)
⑩ **UMC100.3 DC:** 24 V DC, GND, Versorgungsspannung
UMC100.3 UC: 24 V DC, GND, zur Versorgung der E/A-Module
⑪ **UMC100.3 UC:** 110-240 V AC/DC Versorgungsspannung

fr Connexion

① Passage traversant pour câbles jusqu'à un diamètre de 11 mm
② Fixation à l'aide de 4 vis M4. Pour un montage sur Rail DIN, sectionner les œillets
③ Relais de sortie (contacts de relais avec contact racine commun)
Important : Les vis des bornes de connexion non utilisées doivent être serrées pour assurer la protection contre les contacts accidentels.
④ Connexion PTC (T1,T2)
⑤ Connexion module E/S (Ca, Cb)
⑥ Connexion unité de commande (X9)
⑦ Connexion interface de communication
⑧ 2 LED système
Run: Moteur tourne **Trip/Rdy:** Déclenchement/Prêt
⑨ 6 entrées numériques (DI0, DI1, DI2, DI3, DI4, DI5)
⑩ **UMC100.3 DC:** 24 V DC, GND, tension d'alimentation
UMC100.3 UC: 24 V DC, GND, pour l'alimentation des modules E/S
⑪ **UMC100.3 UC:** 110-240 V AC/DC tension d'alimentation

sv Anslutning

① Kabelgenomföring för kablar upp till 11 mm diameter
② Infästning med 4 stycken M4 skruvar; fästörat kan brytas av vid DIN-skenemontage
③ Utgångsrelä (reläkontakter med gemensam punkt)
Viktigt: Skruvarna på oanvända klämmor måste dras åt för att ett skydd mot beröring skall uppnås
④ Anslutning PTC (T1,T2)
⑤ Anslutning I/O-modul (Ca, Cb)
⑥ Anslutning kontrollpanelen (X9)
⑦ Anslutning kommunikationsgränssnitt
⑧ 2 system-LED
Run: Motor till **Trip/Rdy:** Utlösning/Redo
⑨ 6 digitala ingångar (DI0, DI1, DI2, DI3, DI4, DI5)
⑩ **UMC100.3 DC:** 24 V DC, GND, manöverspänning
UMC100.3 UC: 24 V DC, GND, för strömförsörjning av I/O-moduler
⑪ **UMC100.3 UC:** 110-240 V AC/DC manöverspänning

ru Подключение

① Канал трансформатора тока для проводов диаметром до 11 мм
② Крепление 4 винтами M4. Проушины могут быть отломаны для монтажа на DIN-рейку.
③ Выходные реле (контакты реле с общим основным контактом)
Внимание: Винты неиспользуемых клемм должны быть закручены для обеспечения защиты от случайного прикосновения.
④ Подключение термодатчика PTC (T1,T2)
⑤ Подключение модуля В/В (Ca, Cb)
⑥ Разъем панели управления (X9)
⑦ Соединитель интерфейса связи
⑧ 2 системных СИД
Run: Двигатель работает **Trip/Rdy:** Расцепление/ Готов
⑨ 6 цифровых входов (DI0, DI1, DI2, DI3, DI4, DI5)
⑩ **UMC100.3 DC:** 24 В пост. т., GND (земля), напряжение питания
UMC100.3 UC: 24 В пост. т., GND (земля), для питания Вх./Вых. модулей
⑪ **UMC100.3 UC:** 110-240 В перем. т./пост. т. напряжение питания

ABB STOTZ-KONTAKT GmbH
Eppelheimer Straße 82
69123 Heidelberg
Germany

abb.com/lowvoltage

Further information:

Revision
A

Revision date
2024-03-06

Document number
1SAC200339M0001

© Copyright 2024 ABB.
All rights reserved.
Specifications subject to change without notice.