DIRIS Ap

2 Inputs / 2 Outputs

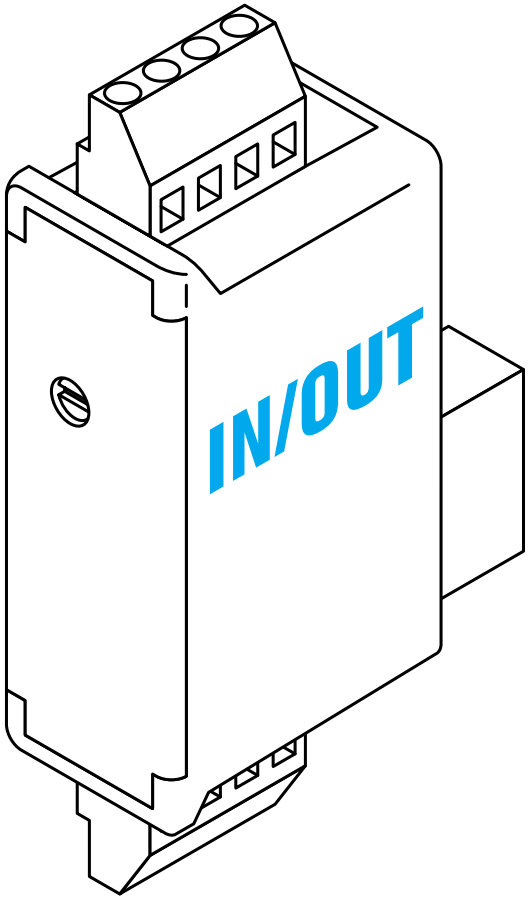

F

GB

D

NL

I

E

P

SOCOMEC

1

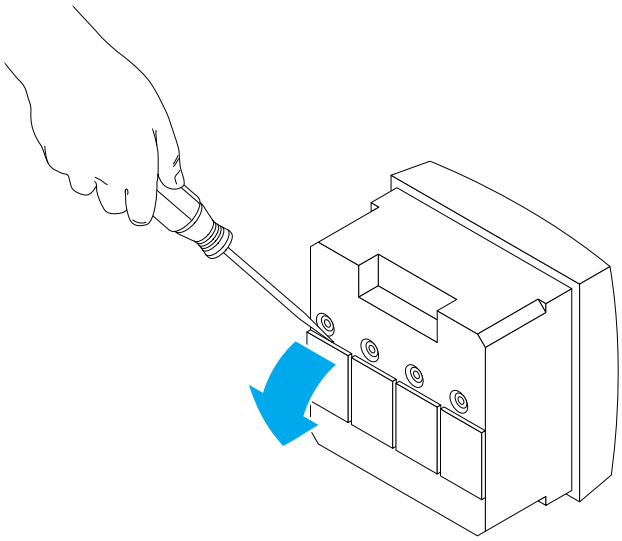

DIRIS 342A

- Diris Ap hors tension
- Disconnect Diris Ap
- Diris Ap ausgeschaltet
- Mettere Diris Ap fuori tensione
- Diris Ap spanningsloos
- Diris Ap sin tensión
- Diris Ap fora de tensão

2

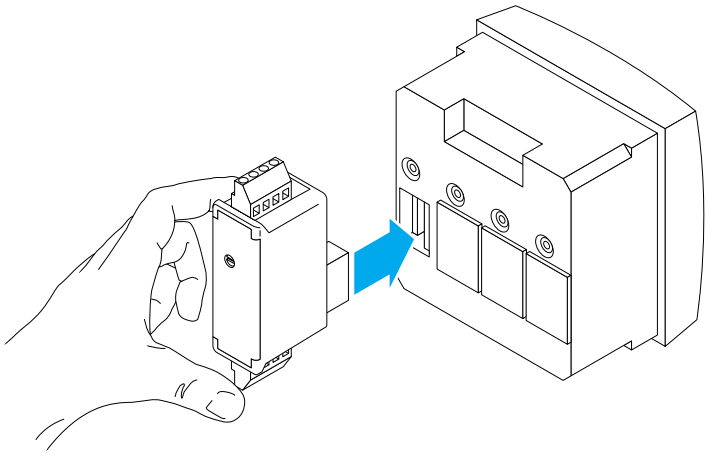

DIRIS 432A

- Sur 1 des 4 emplacements
- Insert in one of the 4 slots
- An 1 der 4 Stellen
- In 1 dei 4 slot liberi
- Op 1 van 4 plaatsen
- En 1 de los 4 emplazamientos
- Num dos 4 contactos

3

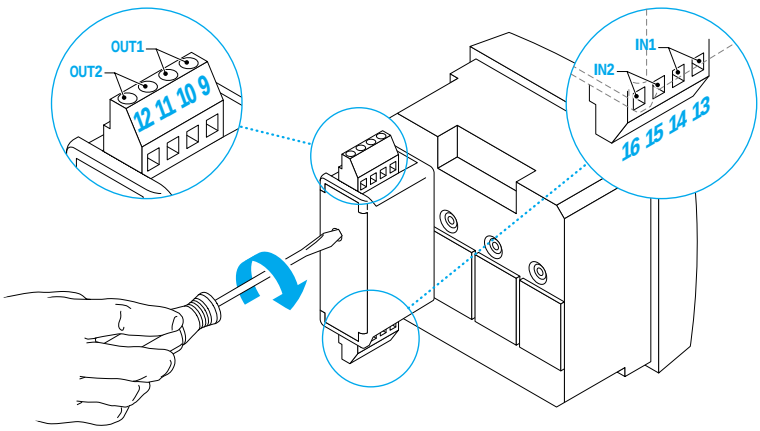

DIRIS 433A

4

- Raccorder le bornier en respectant les indications
- Remettre sous tension
- Configurer les sorties alarmes ou commande (voir notice d'utilisation DIRIS Ap)

- Follow indications when connecting the terminal
- Switch on voltage supply
- Configure the output alarms or operation (see DIRIS Ap operating instructions)

- Für den Anschluß der Klemmleiste beachten Sie die entsprechenden Hinweise
- Wieder einschalten
- Alarm-oder Steuerungsausgänge konfigurieren (siehe Bedienungsanleitung DIRIS Ap)

- Raccordare i morsetti rispettando le indicazoni
- Alimentare il Diris Ap
- Configurare le uscite allarme o controllo (vedere il manuale d'istruzione del DIRIS Ap)

- De klemmenstrook aansluiten zoals aangegeven
- Terug spanning geven
- Bepaal de uitgangen bewaking of bediening (zie gebruiksaanwijzing DIRIS Ap)
- Conexionar respetando las indicaciones
- Poner en tensión
- Configurar las salidas alarmas o mando (ver instrucciones de utilización DIRIS Ap)

- Ligar o terminal de bornes respeitando as indicações
- Colocar sob tensão novamente
- Configurar as saídas alarmes ou comando (vêr nota de utilização do DIRIS Ap)

Réf : 875 520A - 03/2001

SIEGE SOCIAL
HEAD OFFICE

GROUPE SOCOMEC
Interrupteurs industriels et Onduleurs

SOCOMEC S.A.
au capital de 11 380 400 €
R.C. Strasbourg 5484500 149 B
B.P. 10
Rue de Westhouse - F-67235 Benfeld Cedex
Tél. 03 88 57 41 41 - Fax 03 88 57 42 60

DIRECTION COMMERCIALE
SALES MANAGEMENT DIVISION

SOCOMEC
118, av. du Mal de Lattre de Tassigny
F-94132 Fontenay-sous-Bois Cedex
Tél. 01 45 14 63 40 - Fax 01 48 77 31 12

www.socomec.com

SOCOMEC
Systèmes de Coupure et de Protection
Industrial Switching and Protection Systems

Ce document n'est pas contractuel. La société SOCOMEC se réserve le droit de modifier sans préavis les caractéristiques dans un souci permanent d'amélioration.
This document is not contractual. SOCOMEC reserves the right to modify features without prior notice in view of continued improvements.