AC 172

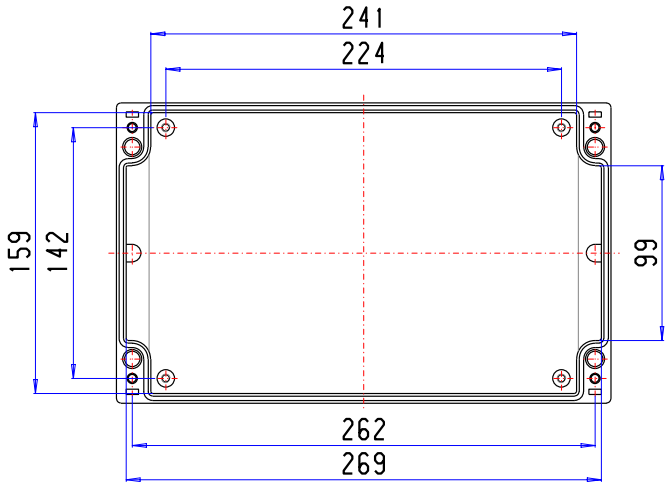


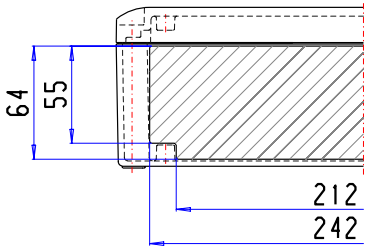


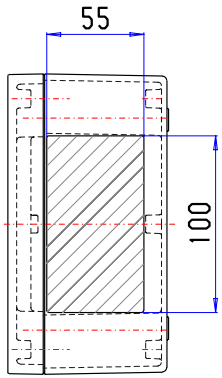


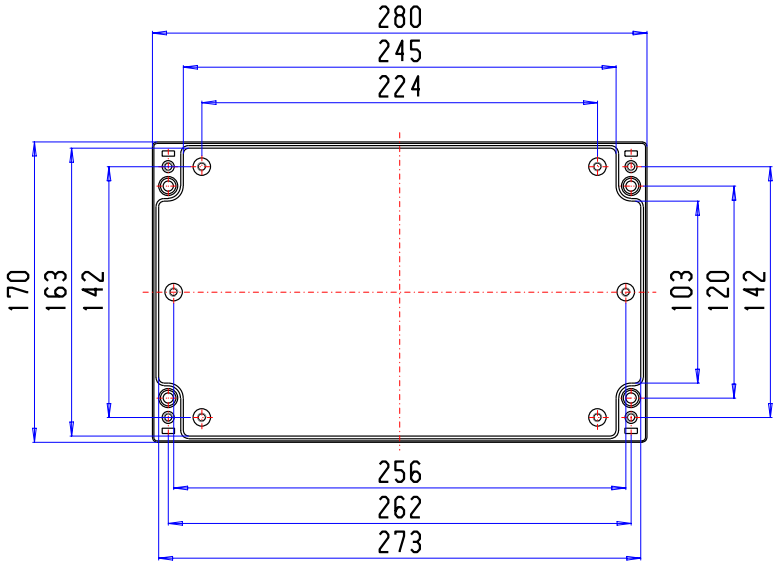


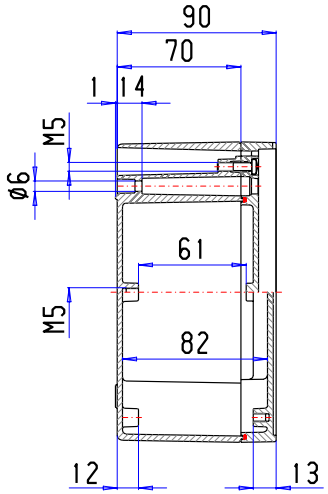


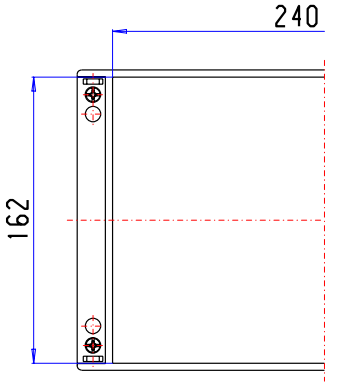


Folie/Keypad
161,4 +0 -0,2 x 239,4 +0 -0,2