Schroff®

Benutzeranleitung
Kassetten PRO (6 HE)
mit Profil-Seitenwand

User Manual
Plug-in units PRO (6 U)
with extruded side panel

Instruction utilisateur
Cassettes PRO (6 U)
avec flanc profilé

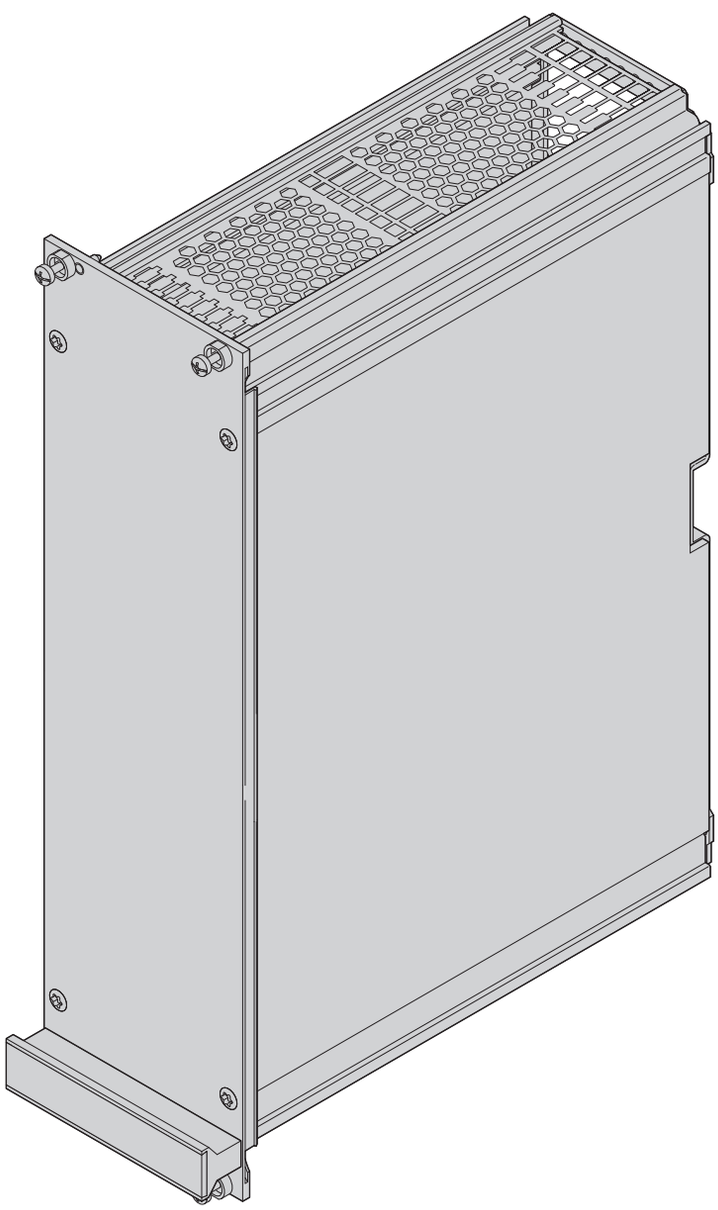

SCHROFF GmbH www.schroff.biz
Langenalber Straße 96 - 100 • D-75334 Straubenhardt • Telefon: +49(0)70 82 7 94-0 • Telefax: +49(0)70 82 7 94 200

D/UK/F 02/10

64812 - 610 Rev. 003

Pentair
Technical Products

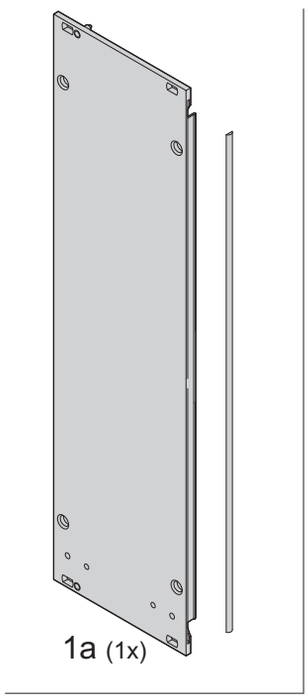

1a (1x)

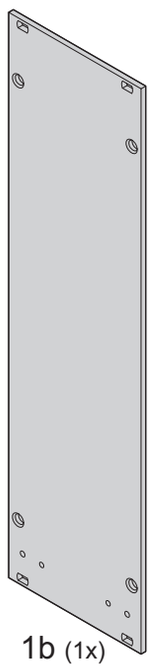

1b (1x)

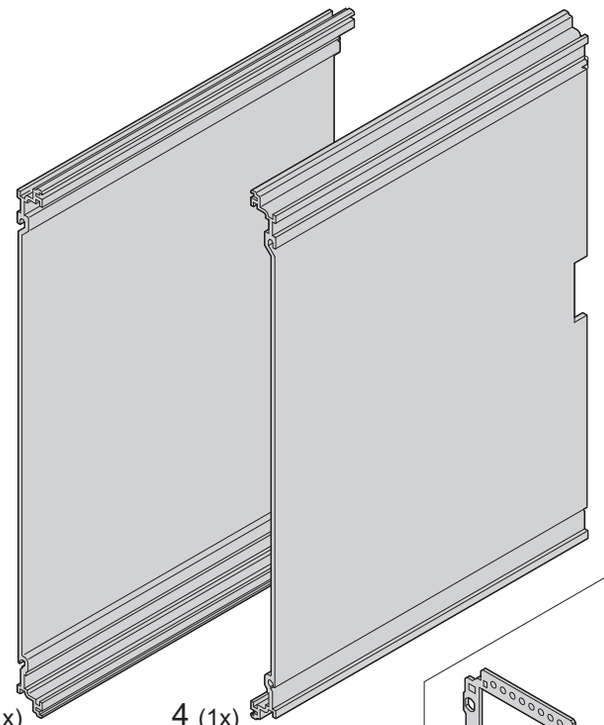

3 (1x)

4 (1x)



5 (4 / 6x)
M2,5 x 12,3



6 (4 / 6x)



7 (8x)
Torx
3 x 20

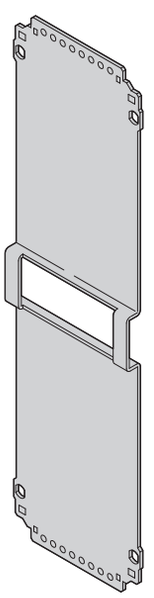

12c (1x)

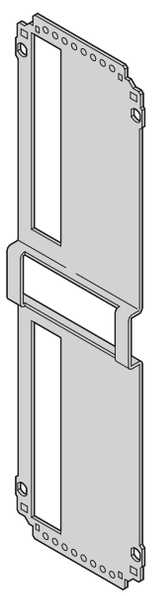

12b (1x)

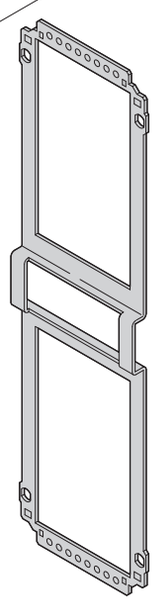

12a (1x)



8 (4x)
Torx
M2,5 x 10



9 (2x)
M2,5

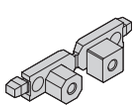

10 (1x)

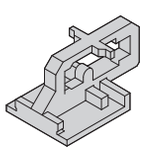

11 (1x)

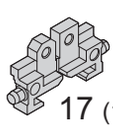

17 (1x)

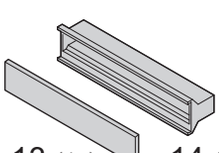

13 (1x)

14 (1x)

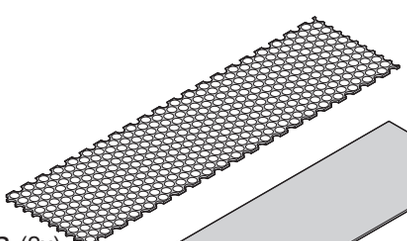

19a (2x)

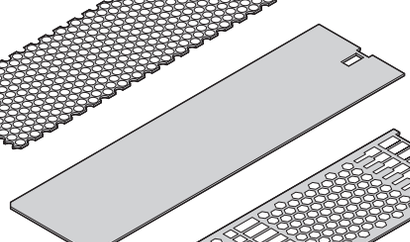

19b (2x)

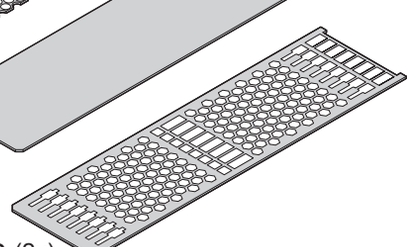

19c (2x)

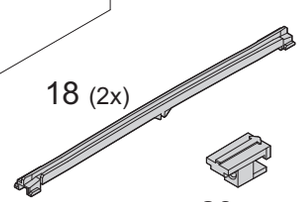

18 (2x)

20 (2x)



15 (2x)



16 (2x)
Torx
M2,5 x 10



8 (6x)
Torx
M2,5 x 10



9 (2x)
M2,5

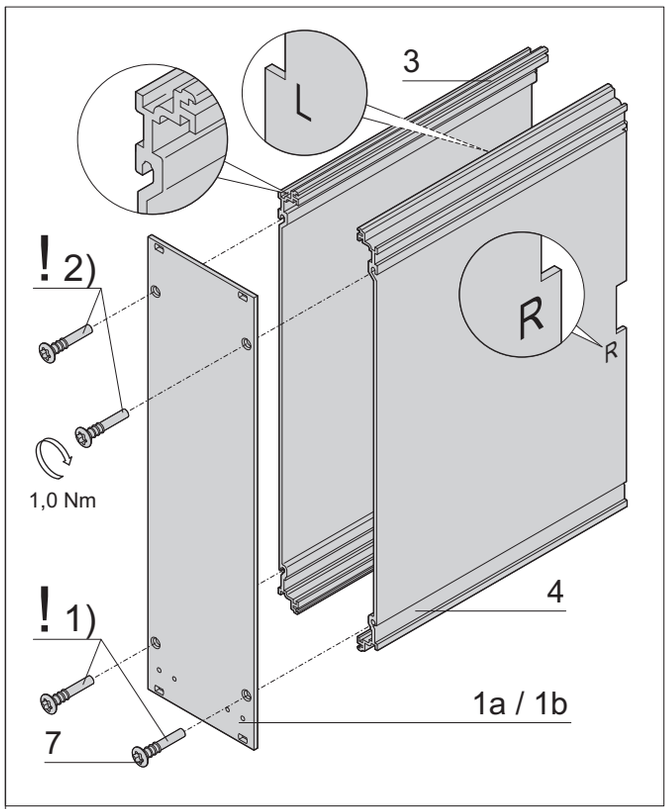
3
L
! 2)
R
R
1,0 Nm
4
! 1)
1a / 1b
7

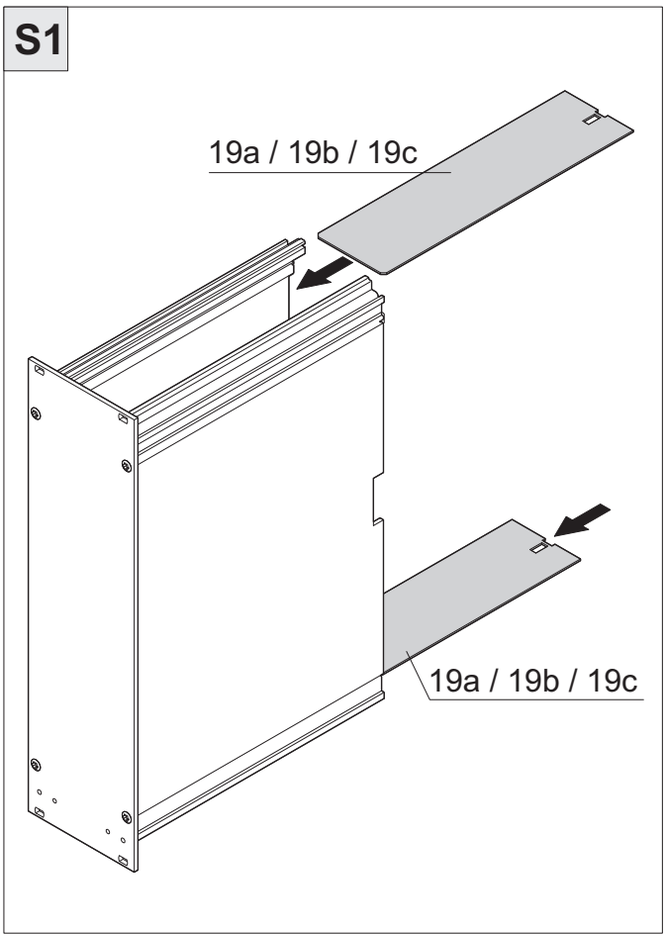
S1
19a / 19b / 19c
19a / 19b / 19c

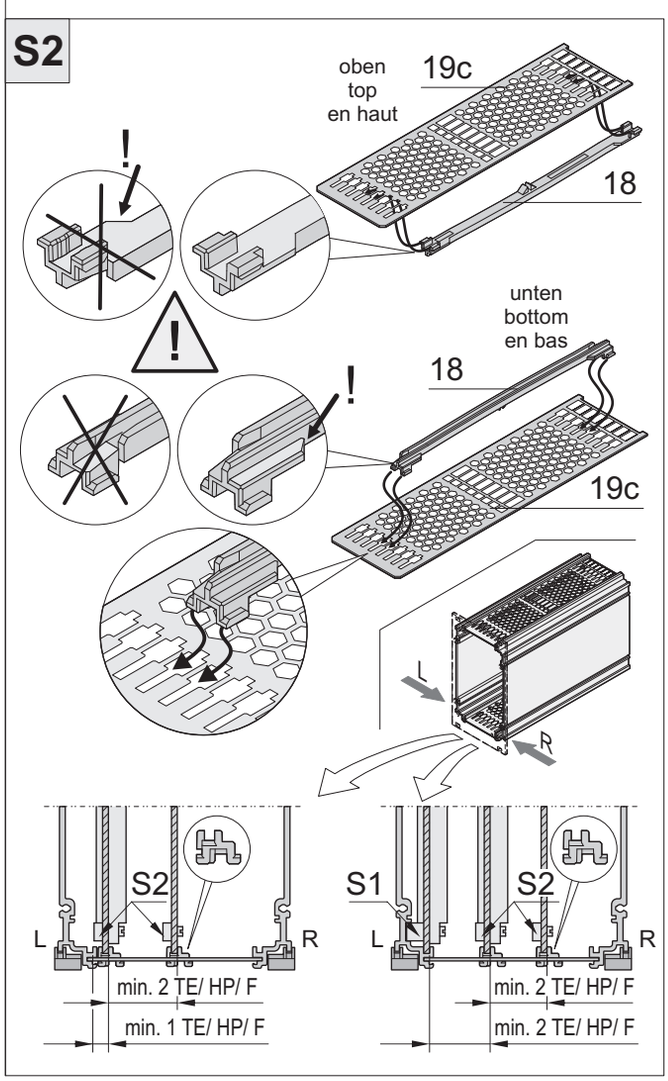
S2
oben
top
en haut
19c
18
!
!
unten
bottom
en bas
18
!
19c
L
R
S2
L
R
min. 2 TE/ HP/ F
min. 1 TE/ HP/ F
S1
S2
L
R
min. 2 TE/ HP/ F
min. 2 TE/ HP/ F

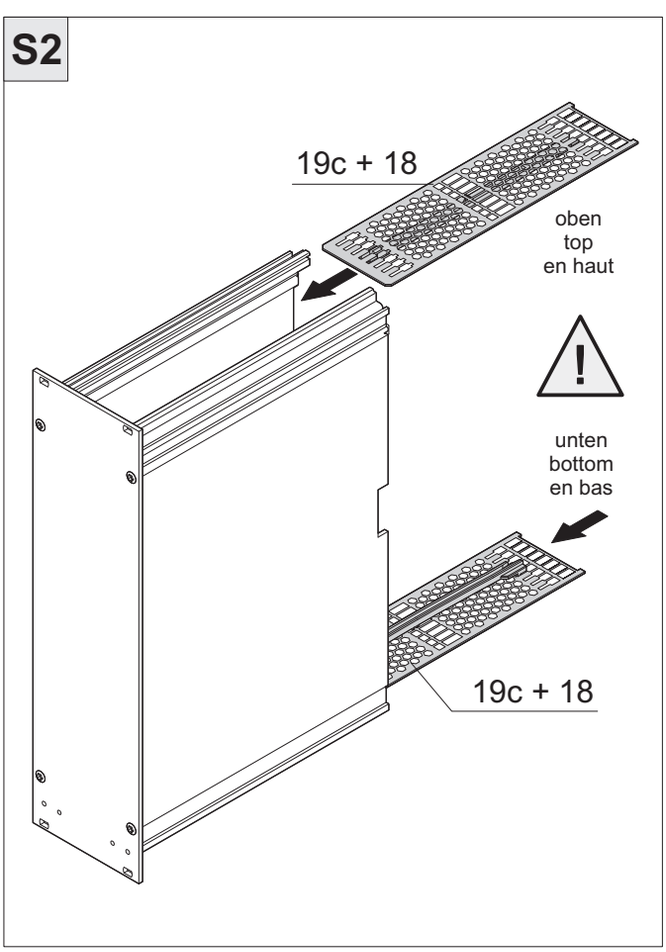
S2
19c + 18
oben
top
en haut
!
unten
bottom
en bas
19c + 18

S1 Ohne Steckverbinder
Without connectors
Sans connecteurs

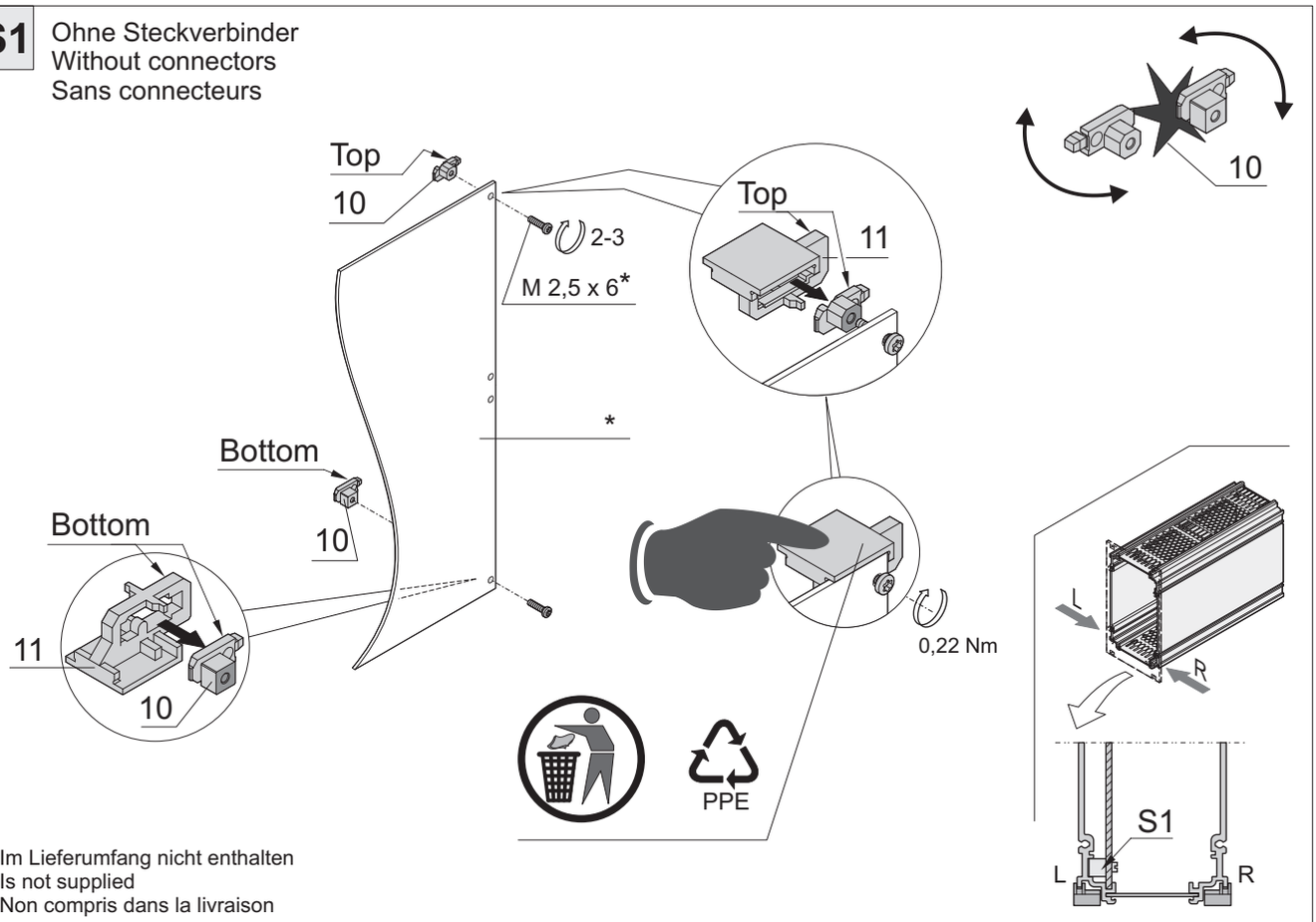

* Im Lieferumfang nicht enthalten
* Is not supplied
* Non compris dans la livraison

S1 Mit Steckverbinder
With connectors
Avec connecteurs

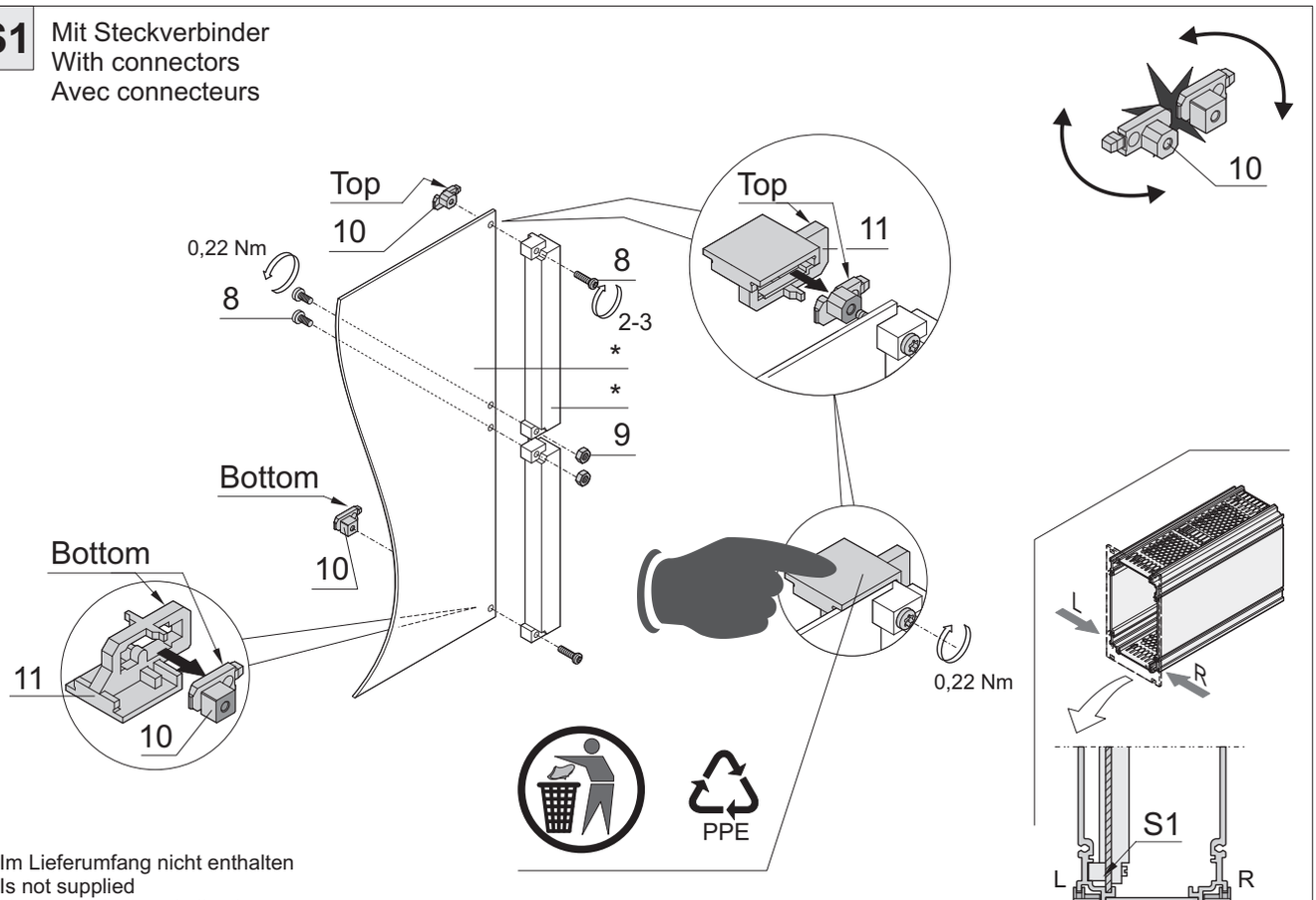

* Im Lieferumfang nicht enthalten
* Is not supplied
* Non compris dans la livraison

S2 Ohne Steckverbinder
Without connectors
Sans connecteurs

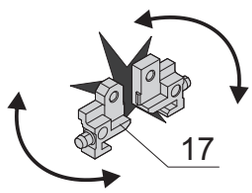

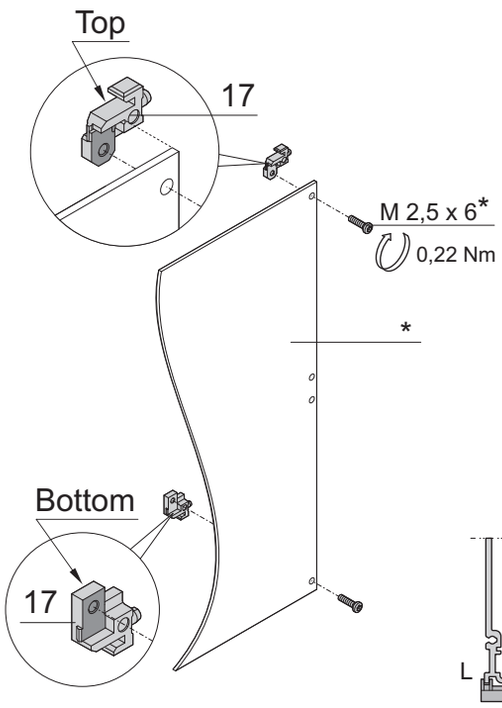

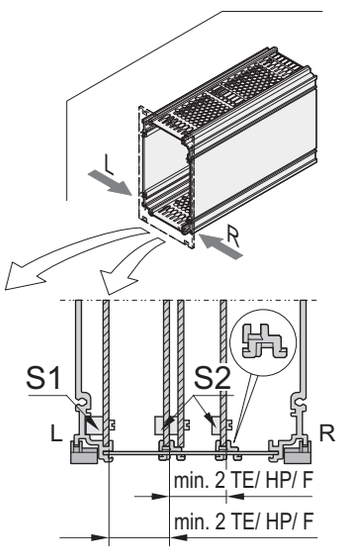

* Im Lieferumfang nicht enthalten
* Is not supplied
* Non compris dans la livraison

S2 Mit Steckverbinder
With connectors
Avec connecteurs

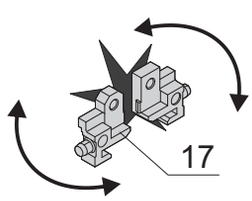

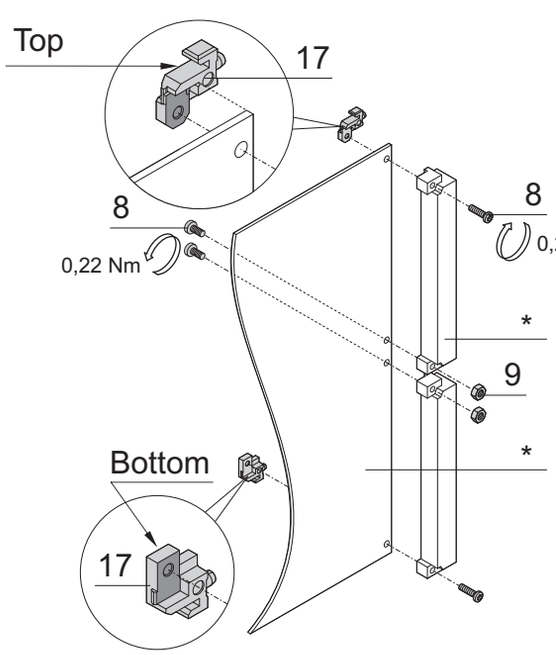

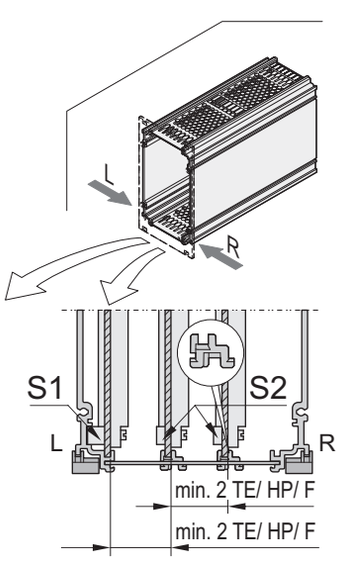

* Im Lieferumfang nicht enthalten
* Is not supplied
* Non compris dans la livraison

S1

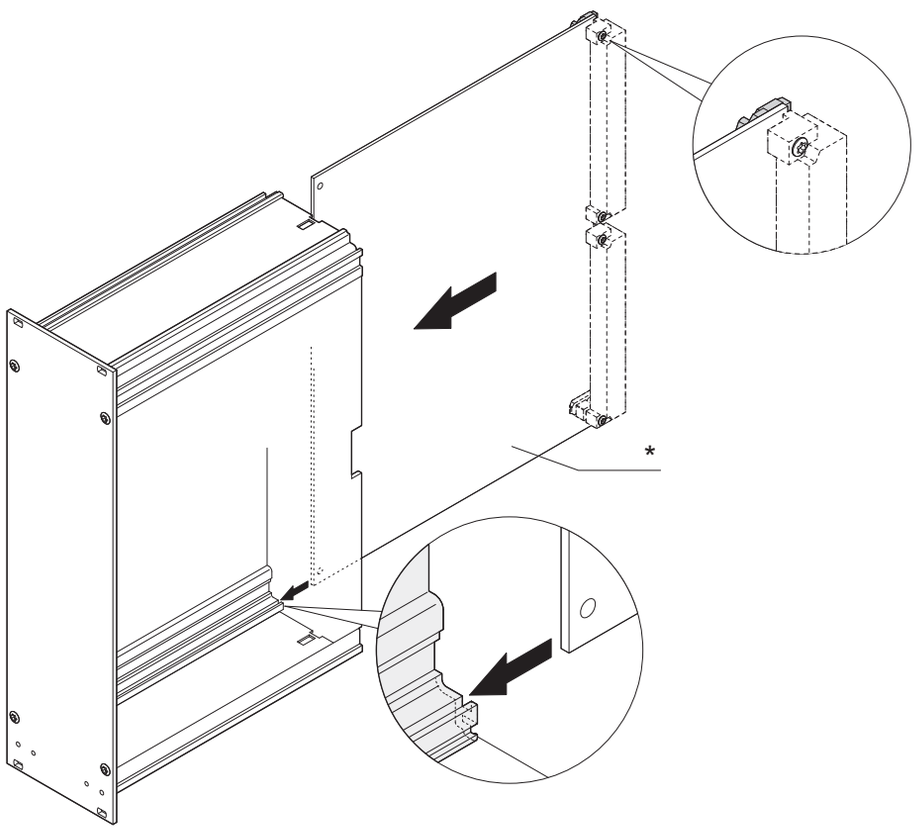

* Im Lieferumfang nicht enthalten * Is not supplied * Non compris dans la livraison

S2

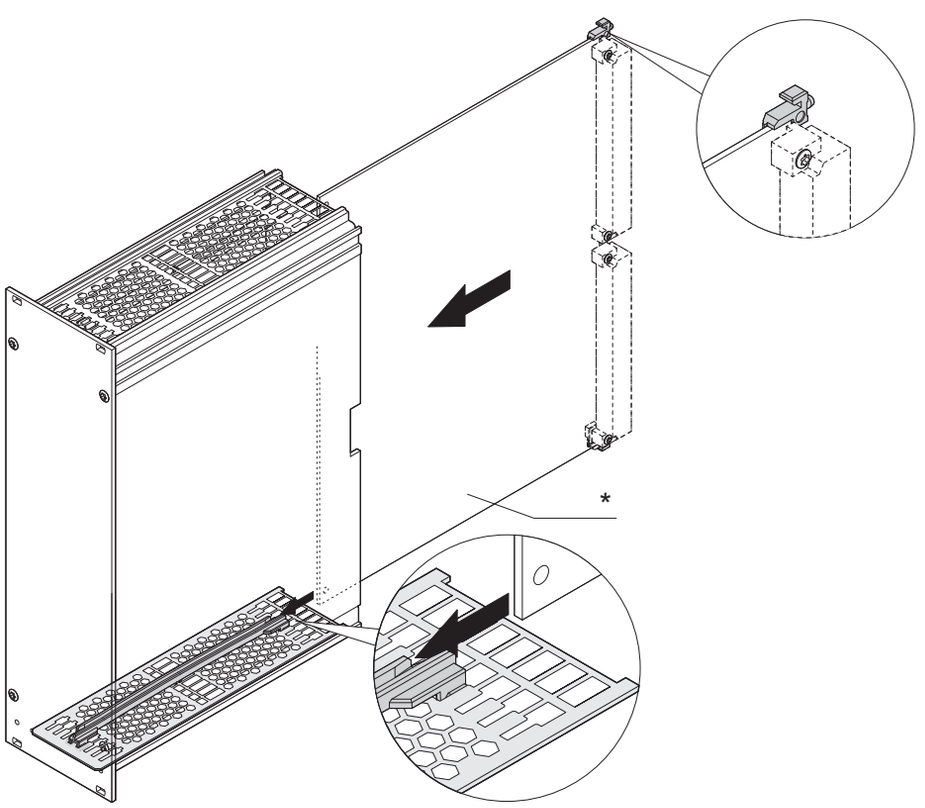

* Im Lieferumfang nicht enthalten * Is not supplied * Non compris dans la livraison

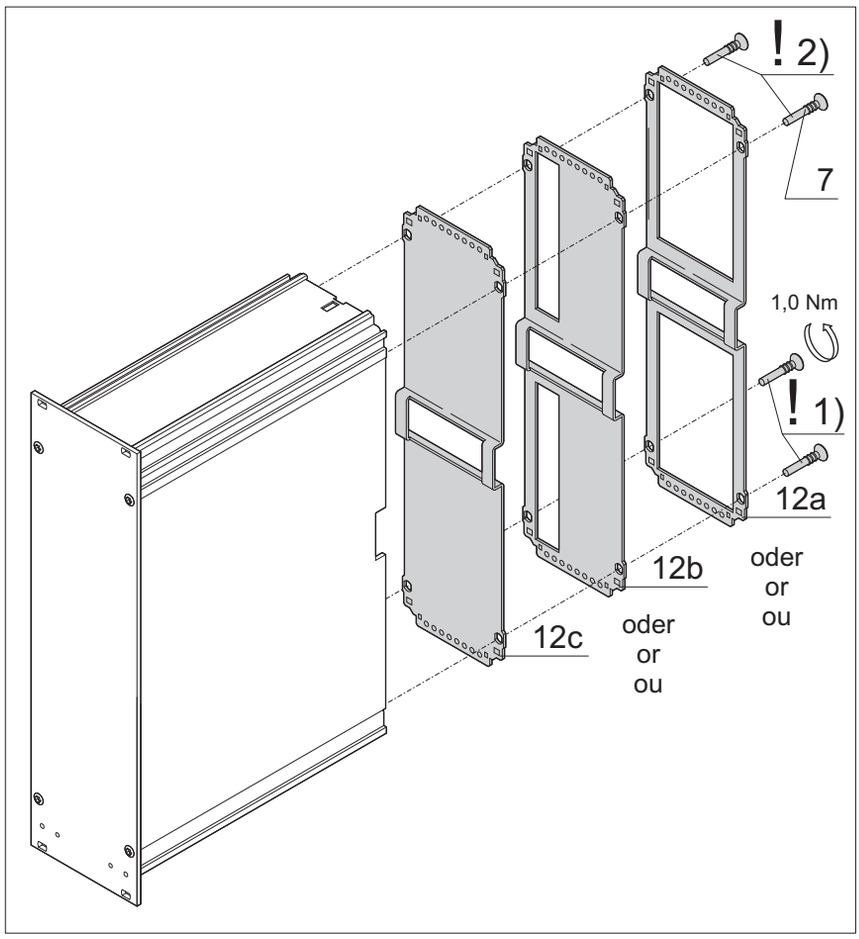
! 2)
7
1,0 Nm
! 1)
12a
12b
oder
or
ou
12c
oder
or
ou

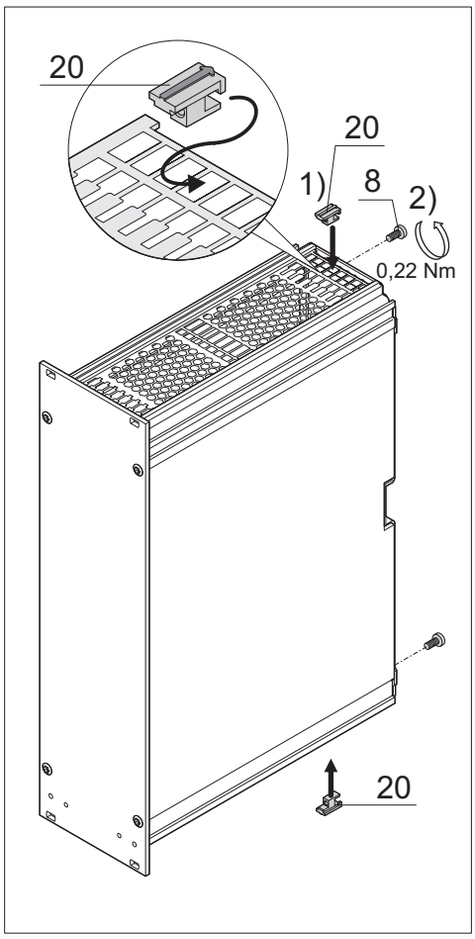
20
20
1)
8
2)
0,22 Nm
20

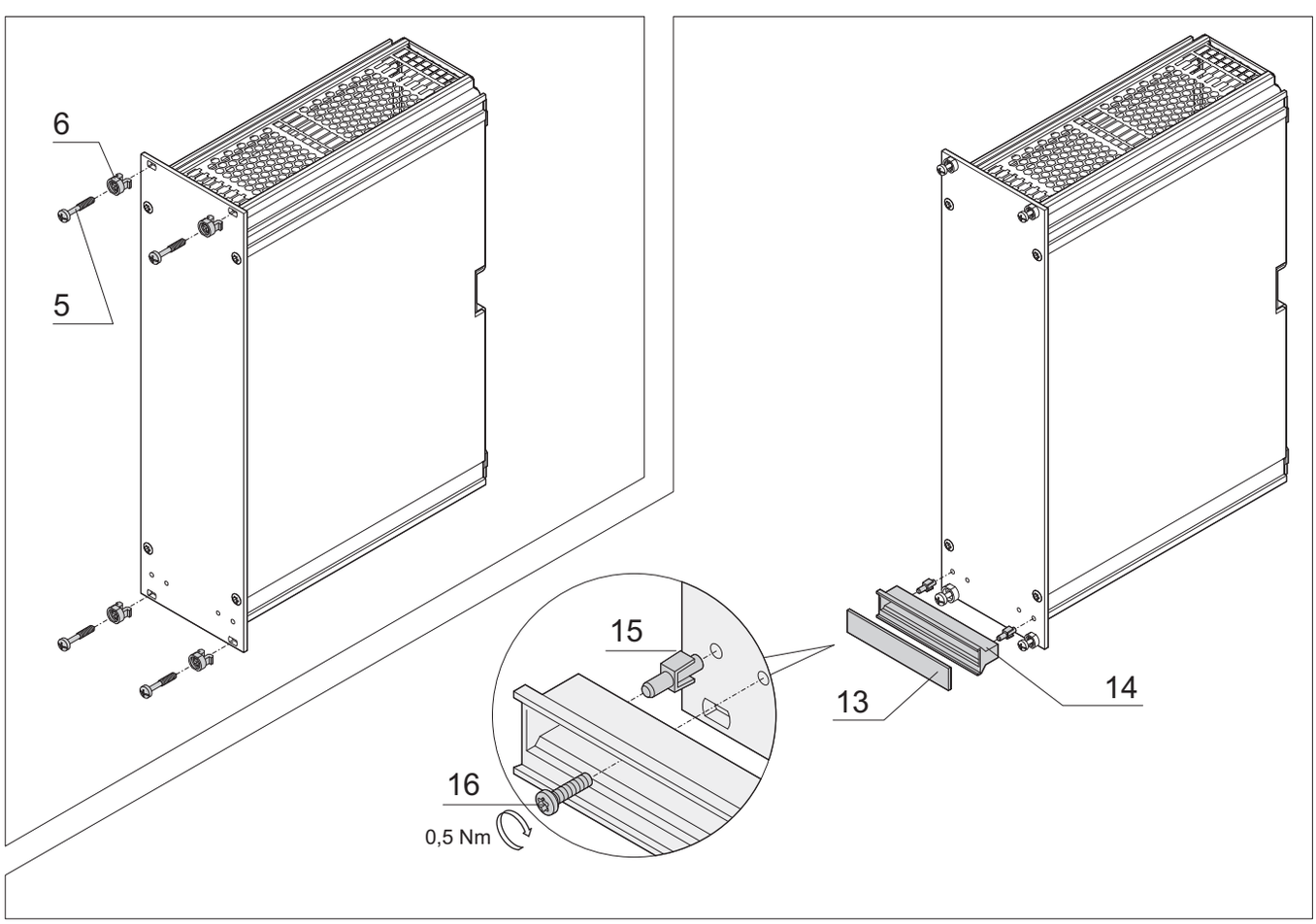
6
5
15
16
0,5 Nm
13
14

Bitte vor dem Aufkleben der Textildichtung die Metalloberfläche mit Isopropanol reinigen, ablüften lassen und die Klebefläche nicht mehr berühren. Die Dichtung muss nach dem Aufkleben angedrückt werden.

Please clean metal surface with isopropanol prior to applying the fabric gasket. Let dry and do not touch the surface. After affixing the gasket, apply pressure for better adherence.

Nettoyer la surface métallique avec de l'Isopropanol avant de fixer le joint textile. Laisser sécher. Après avoir apposé le joint textile sur la surface, exercer une pression sur le joint.

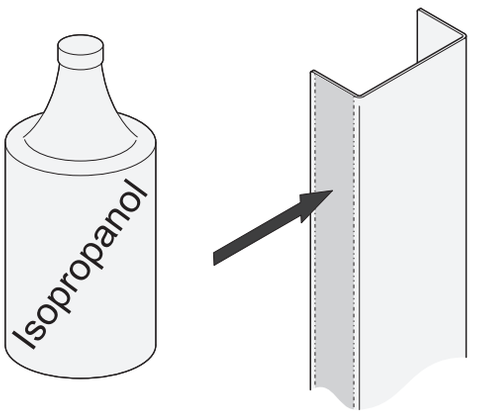

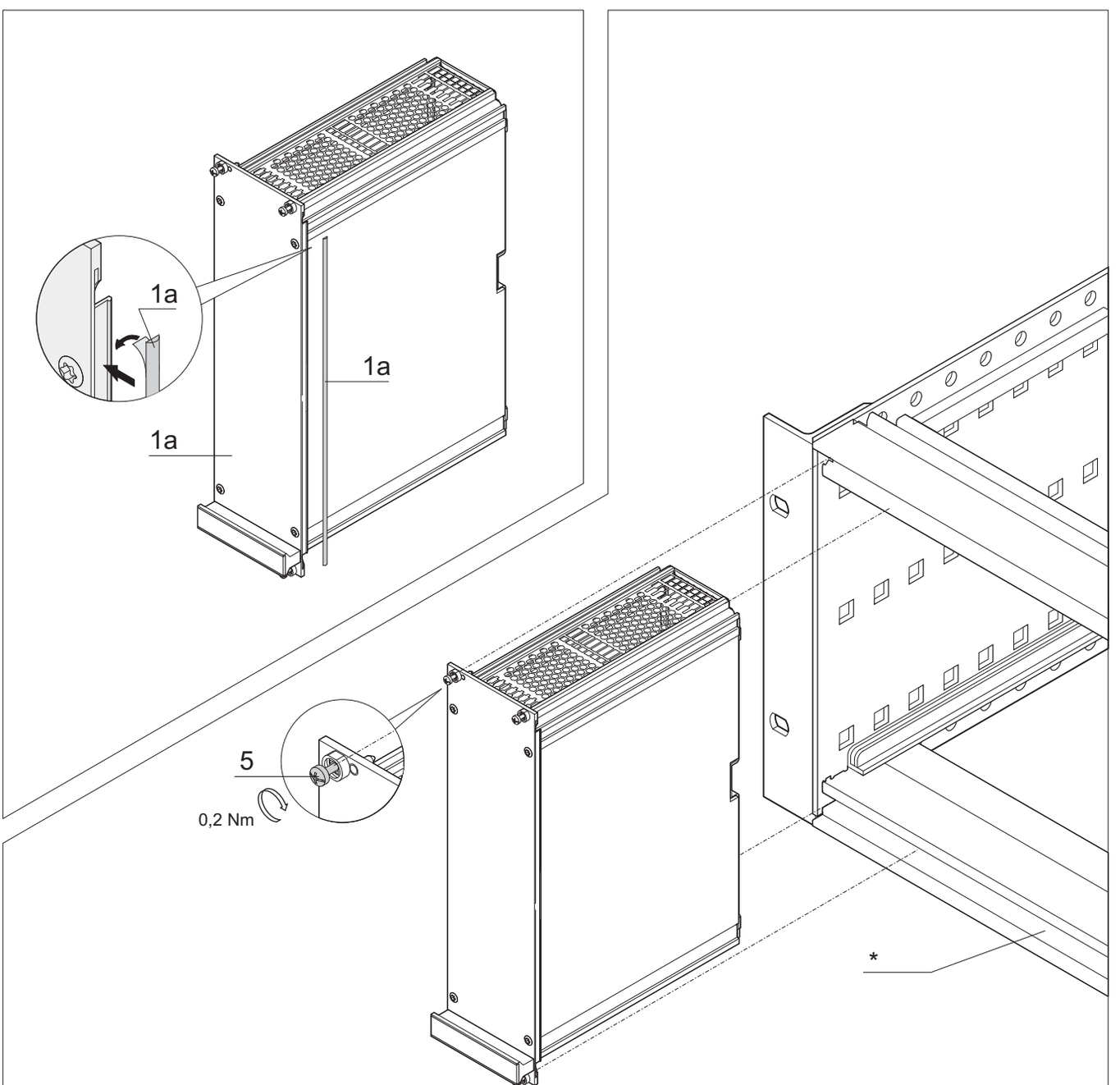

* Im Lieferumfang nicht enthalten * Is not supplied * Non compris dans la livraison