Powering Business Worldwide

Instruction Leaflet
Montageanweisung
Notice d'installation
Instrucciones de montaje
Istruzioni per il montaggio
安装说明
Инструкция по монтажу
Montagehandleiding
Montagevejledning
Οδηγίες εγκατάστασης
Instruções de montagem
Monteringsanvisning
Asennusohje
Návod k montáži
Paigaldusjuhend
Szerelési utasítás
Montāžas instrukcija
Montavimo instrukcija
Instrukcja montażu
Navodila za montažo
Návod na montáž
Монтажни инструкции
Instrucțiuni de montaj
Upute za montažu
Kullanma Talimatı
Инструкција за монтажу
Intruksjonsblad
Монтажна інструкція
نشرة التعليمات

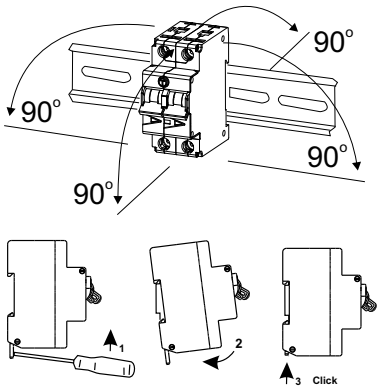

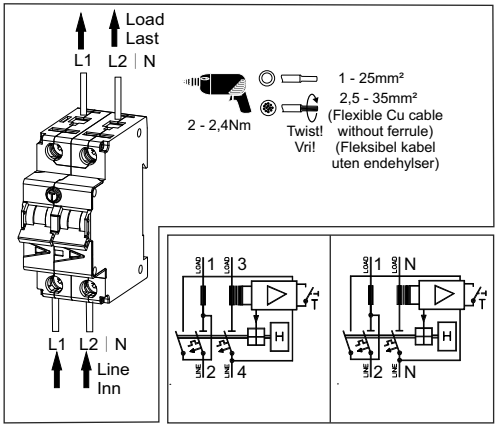

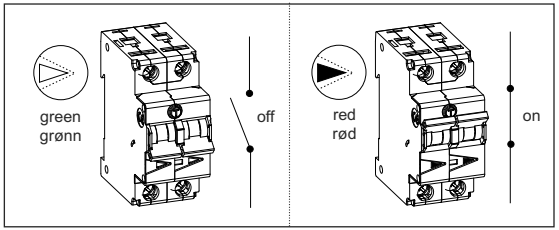

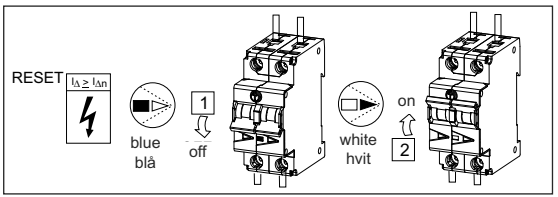

Eaton Industries (Austria) GmbH, Eugenia 1, 3943 Schrems, Austria
© 2020 by Eaton Industries (Austria) GmbH, www.eaton.eu/documentation

www.eaton.com/recycling

MA-dRCBO.qxd / 01.2020f / IL019010ZU / 120500739
All Rights Reserved / Printed in Austria

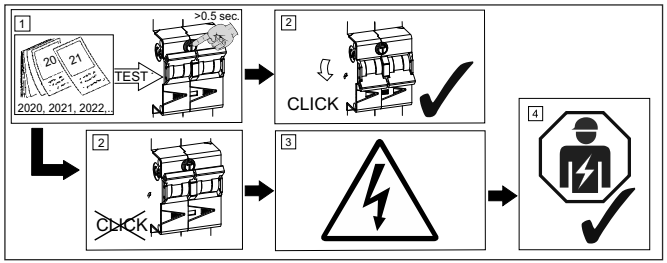

Local Indication/Lokal anvisning

Self check
(power ON) 1,5 sec.
Selv test
(strøm på)1,5 sek.



Constant green light

Green/grønn

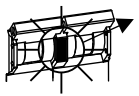

$I_{\Delta N}$ = ≤ 30%

Warning level 1 threshold
Varselnivå 1 starter

Amber/orange

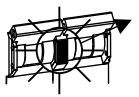

$I_{\Delta N}$ = 30-50%

Warning level 2 threshold
Varselniva 2 starter

Red/rød

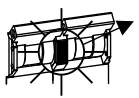

$I_{\Delta N}$ = ≥50%

Service mode (Measuring of actual residual current I_{Δ})
Service modus (Måling av faktisk jordfeilstrøm I_{Δ})

Pressing test button twice to activate service mode
Dobbeltrykk testknapp for å aktivere service modus

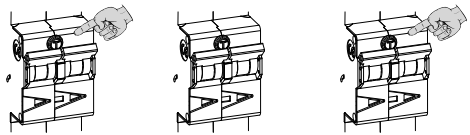

press/trykk (0.1-0.4 sec.) | release/slipp (0.1-0.4 sec.) | press/trykk (0.1-0.4 sec.)

Measurement delimiter	red
Measurement delimiter ON time	400 msec
100 mA measurement color	red
10 mA measurement color	amber
1 mA measurement color	green
Measurement ON/OFF time	40msec / 400 msec
Measurement example	red/amber/green - - red - amber - amber - green - green - green - ⇨ ... I_{Δ} = 123 mA
Time duration of service mode	4 min (after activation; all protection function are working while in service mode)

Måling starter	rød
Måling starter om	400 msec
100 mA målefarve	rød
10mA målefarve	orange
1 mA målefarve	grønn
Måling av/på tid	40msec / 400 msec
Måle eksempel	rød/orange/grønn - - rød - orange - orange - grønn -grønn - grønn - ⇨ ... I_{Δ} = 123 mA
Tid i service modus	4 min (alle beskyttelse funksjoner virker også i service modus)

Eaton Industries (Austria) GmbH, Eugenia 1, 3943 Schrems, Austria
© 2020 by Eaton Industries (Austria) GmbH, www.eaton.eu/documentation

www.eaton.com/recycling

MA-dRCBO.qxd / 01.2020f / IL019010ZU / 120500739
All Rights Reserved / Printed in Austria