**Verbindungsleitungen für den Potenzialausgleich**

**Connecting Leads for Potential Equalization**

**Cordons pour liaisons équipotentielles**

## MC-POAG-K4FS/KBT6DIN/KBT6DIN/-/ MC-POAG-K6FS/KBT6DIN/KBT6DIN/-/

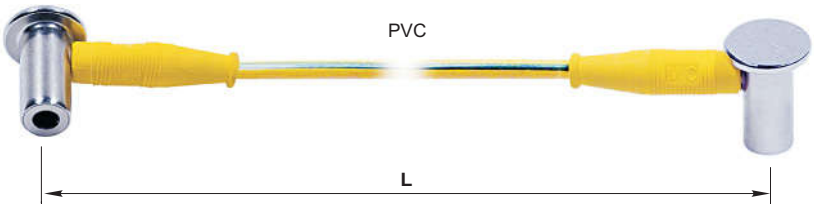


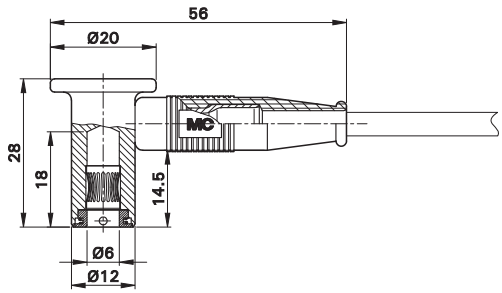


Hoch flexible Verbindungsleitungen mit grün-gelber Isolation für den Potenzialausgleich. Beidseitig mit montierter, 90° abgewinkelter Buchse mit federnder Kontaktlamelle. Buchsen aus vernickeltem Messing mit Kontaktlamelle aus vergoldeter Hartkupferlegierung. Verschiedene Leitungsquerschnitte erhältlich.

Highly flexible connecting leads with green-yellow insulation for potential equalization. On both ends with assembled right-angled, spring-loaded socket. Sockets made of nickel-plated brass with Multilam® made of gold-plated, hard-drawn copper alloy. Various lead cross sections available.

Cordons de liaison extra-souples à isolation vert-jaune pour liaisons équipotentielles. Équipés des deux côtés d'une douille à lamelles coudée à 90° assemblée. Douilles en laiton nickelé avec contact à lamelles en alliage de cuivre doré. Différentes sections de câbles disponibles.

| Typ<br>Type<br>Type | Best.-Nr.<br>Order No.<br>N° de Cde | Leitungsquerschnitt<br>Lead cross section<br>Section du câble | Tüllenisolation<br>Sleeve insulation<br>Isolation douille | | Längen [cm]<br>Lead lengths [cm]<br>Longueurs [cm] | Farbe<br>Colour<br>Couleur |
|---|---|---|---|---|---|---|
| **MC-POAG-K4FS/ KBT6DIN/KBT6DIN/-/** | **15.2011-☐** | 4,0 mm² | TPE | Ni PVC TÜV | 100 200 300 400 | 20 |
| **MC-POAG-K6FS/ KBT6DIN/KBT6DIN/-/** | **15.2014-☐** | 6,0 mm² | TPE | Ni PVC TÜV | 100 200 300 400 | 20 |

## MC-POAG-EC/2 MC-POAG-EC6/2

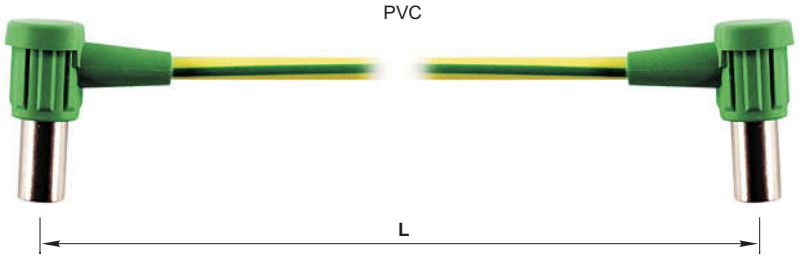


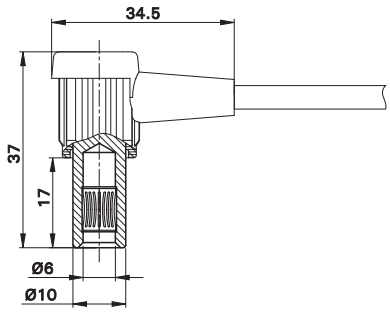


Hoch flexible Verbindungsleitungen mit grün-gelber Isolation für den Potenzialausgleich. Beidseitig mit 90° abgewinkelter Buchse mit federnder Kontaktlamelle und umspritzter Isolation. Buchsen aus vernickeltem Messing mit Kontaktlamelle aus vergoldeter Hartkupferlegierung. Verschiedene Leitungsquerschnitte erhältlich.

Highly flexible connecting leads with green-yellow insulation for potential equalization. On both ends with right-angled, spring-loaded sockets with extrusion-moulded insulation. Sockets made of nickel-plated brass with Multilam® made of gold-plated, hard-drawn copper alloy. Various lead cross sections available.

Cordons de liaison extra-souples à isolation vert-jaune pour liaisons équipotentielles. Équipés des deux côtés d'une douille à lamelles, surmoulée, coudée à 90°. Douilles en laiton nickelé avec contact à lamelles en alliage de cuivre doré. Différentes sections de câbles disponibles.

| Typ<br>Type<br>Type | Best.-Nr.<br>Order No.<br>N° de Cde | Leitungsquerschnitt<br>Lead cross section<br>Section du câble | Tüllenisolation<br>Sleeve insulation<br>Isolation douille | | Längen [cm]<br>Lead lengths [cm]<br>Longueurs [cm] | Farbe<br>Colour<br>Couleur |
|---|---|---|---|---|---|---|
| **MC-POAG-EC/2** | **55.3200-☐** | 4,0 mm² | TPE | Ni PVC TÜV | 100 300 | 20 |
| **MC-POAG-EC6/2** | **55.3210-☐** | 6,0 mm² | TPE | Ni PVC TÜV | 100 300 | 20 |