DIRIS Ap

RS485 - JBUS/MODBUS®

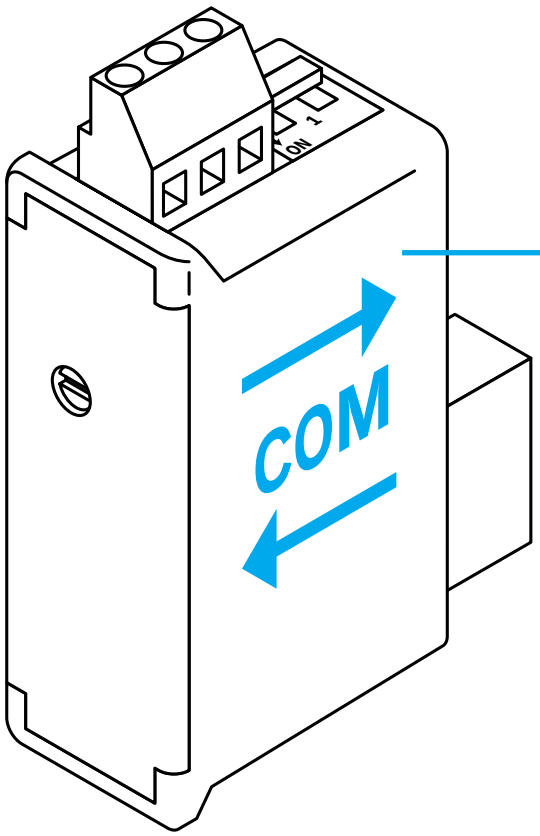

F

GB

D

NL

I

E

P

SOCOMEC

1

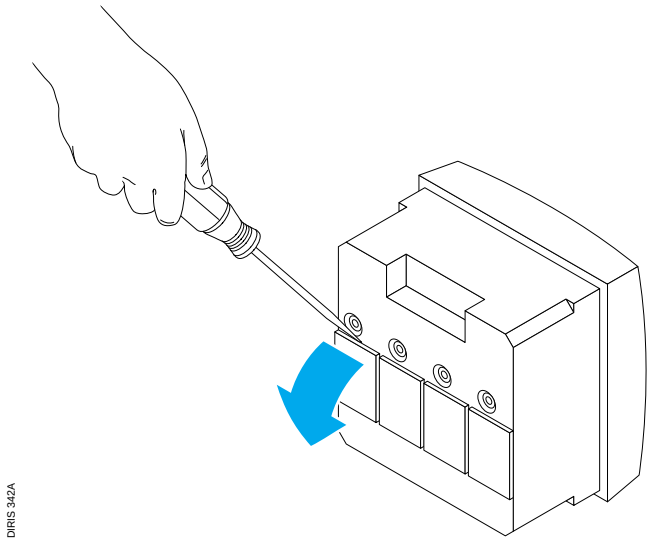

- Diris Ap hors tension
- Disconnect Diris Ap
- Diris Ap ausgeschaltet
- Mettere Diris Ap fuori tensione
- Diris Ap spanningsloos
- Diris Ap sin tensión
- Diris Ap fora de tensão

2

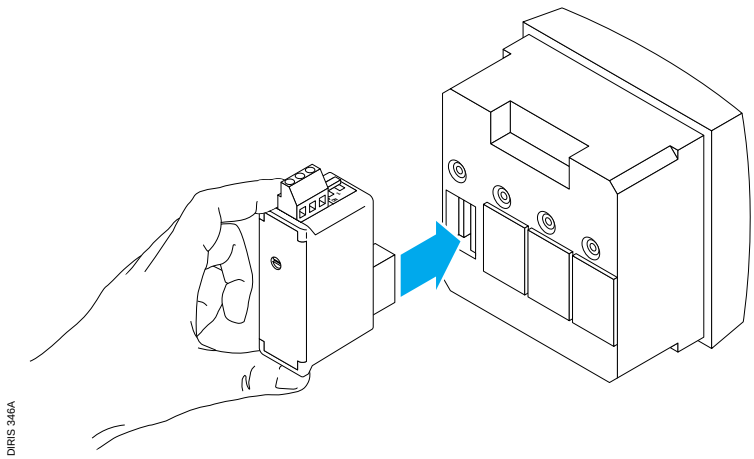

- sur 1 des 4 emplacements
- insert in one of the 4 slots
- an 1 der 4 Stellen
- in 1 dei 4 slot liberi
- op 1 van 4 plaatsen
- en 1 de los 4 emplazamientos
- num dos 4 contactos

3

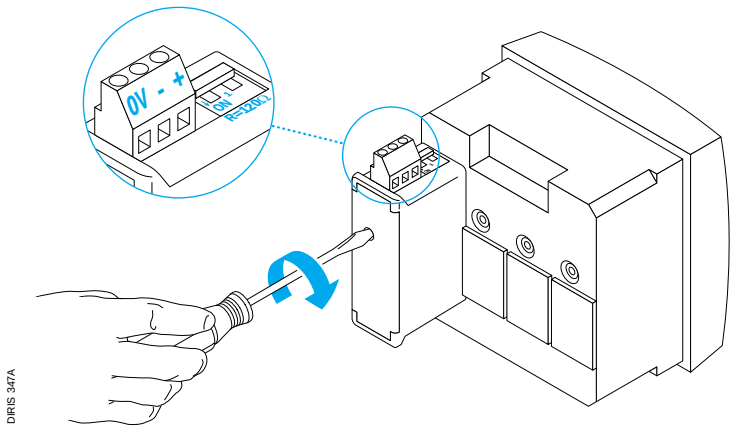

4

- Raccorder le bornier en respectant les indications
- Remettre sous tension
- Configurer les paramètres de communication (voir notice d'utilisation DIRIS Ap)

- Follow indications when connecting the terminal
- Switch on voltage supply
- Configure communication parameters (see DIRIS Ap operating instructions)

- Für den Anschluß der Klemmleiste beachten Sie die entsprechenden Hinweise
- Wieder einschalten
- Kommunikationsparameter konfigurieren (siehe Bedienungsanleitung DIRIS Ap)

- Raccordare i morsetti rispettando le indicazoni
- Alimentare il Diris Ap
- Configurare i parametri di comunica-zione (vedere il manuale d'istruzione del DIRIS Ap)

- De klemmenstrook aansluiten zoals aangegeven
- Terug spanning geven
- De communicatie parameters ingeven (zie gebruiksaanwijzing DIRIS Ap)
- Conexionar respetando las indicaciones
- Poner en tensión
- Configurar los parámetros de comunicación (ver instrucciones de utilización DIRIS Ap)

- Ligar o terminal de bornes respeitando as indicações
- Colocar sob tensão novamente
- Configurar os parâmetros de comunicação (vêr nota de utilização do DIRIS Ap)

Réf : 875 516A - 09/2000

DIRIS 345A

SIEGE SOCIAL
HEAD OFFICE

GROUPE SOCOMEC
Interrupteurs industriels et Onduleurs

SOCOMEC S.A.
au capital de 11 380 400 €
R.C. Strasbourg 5484500 149 B
BP 10 - Rue de Westhouse - F-67230 Benfeld
Tél. 03 88 57 41 41 - Fax 03 88 57 42 60

DIRECTION COMMERCIALE
SALES MANAGEMENT DIVISION

SOCOMEC
118, av. du Mal de Lattre de Tassigny
F-94132 Fontenay-sous-Bois Cedex
Tél. 01 45 14 63 40 - Fax 01 48 77 31 12

www.socomec.com

SOCOMEC
Systèmes de Coupure et de Protection
Industrial Switching and Protection Systems

Ce document n'est pas contractuel. La société SOCOMEC se réserve le droit de modifier sans préavis les caractéristiques dans un souci permanent d'amélioration.
This document is not contractual. SOCOMEC reserves the right to modify features without prior notice in view of continued improvements.