Messleitung XP...-484

Hoch flexibel, mit PVC- oder Silikon-Isolierung. Eine Seite Ø 4 mm-Prüfspitze mit federnder MULTILAM, andere Seite 90° abgewinkelter Ø 4 mm-Lamellenstecker mit starrer Isolierhülse. Lieferung mit Schutzkappe.

Test Lead XP...-484

Highly flexible, with insulation in PVC or silicone. One end with Ø 4 mm test probe with spring-loaded MULTILAM, the other end with right angled Ø 4 mm MULTILAM plug with rigid insulating sleeve. Supplied with protective cap.

XP...-484



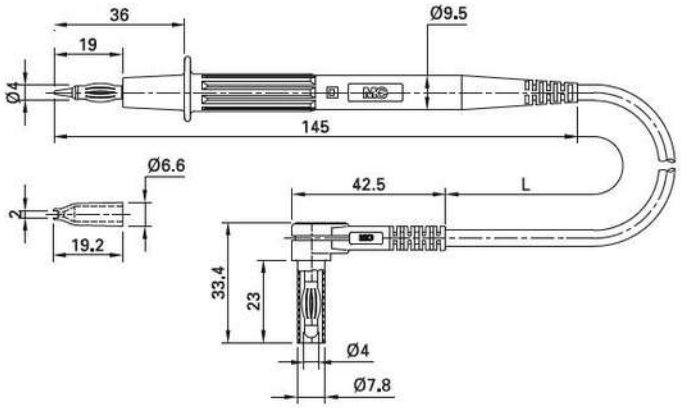

Typ Type	Bestell-Nr. Order No.	Bemessungsspannung/-strom Rated voltage/current	Leitung Lead		Längen L [cm] Lead lengths L [cm]	*Farben *Colors
XPS-484	**66.9007-□***	1000 V, CAT II / 20 A	SIL 1,0 mm²	Ni CE cULus	100 150 200	21 22 23