Powering Business Worldwide

Instruction Leaflet
Montageanweisung
Notice d'installation
Instrucciones de montaje
Istruzioni per il montaggio
安装说明
Инструкция по монтажу
Montagehandleiding
Montagevejledning
Οδηγίες εγκατάστασης
Instruções de montagem
Monteringsanvisning
Asennusohje
Návod k montáži
Paigaldusjuhend
Szerelési utasítás
Montāžas instrukcija
Montavimo instrukcija
Instrukcja montażu
Navodila za montažo
Návod na montáž
Монтажни инструкции
Instrucțiuni de montaj
Upute za montažu
Montaj talimatı
Упутство за употребу
Monteringsanvisning
Інструкція з монтажу
منشـــور التعليمـــات

03/20 IL012141ZU

(en) **Electric current! Danger to life!**
Installation, commissioning and maintenance work must be carried out by qualified personnel only.

(de) **Lebensgefahr durch elektrischen Strom!**
Arbeiten bzw. Montage an diesem Produkt dürfen nur von Elektrofachkräften und elektrotechnisch unterwiesenen Personen ausgeführt werden.

(fr) **Tension électrique dangereuse !**
L'installation de l'appareil, ainsi que tous les travaux effectués sur celui-ci, doivent être réalisés par un électricien qualifié ou par un personnel spécialement formé.

(es) **¡Corriente eléctrica! ¡Peligro de muerte!**
La instalación del dispositivo, así como todos los trabajos en él, deben ser realizados por un electricista calificado o por personal especialmente capacitado.

(it) **Tensione elettrica: Pericolo di morte!**
L'installazione e il lavoro sul dispositivo devono essere effettuati da un elettricista qualificato o da personale specializzato.

(zh) **触电危险！**
設備的安裝，以及所有工作，
必須由合格的電工或經過專門培訓的人員完成。

(ru) **Электрический ток! Опасно для жизни!**
Установка и эксплуатация устройства должны выполняться квалифицированным электриком или специально обученным персоналом.

(nl) **Levensgevaar door elektrische stroom!**
Installatie van het apparaat en alle werkzaamheden eraan, mogen uitsluitend door een gekwalificeerd elektricien of speciaal opgeleid vakpersoneel worden uitgevoerd.

(da) **Livsfare på grund af elektrisk strøm!**
Arbejde i forbindelse med installation, opstart ogvedligehold må kun udføres af kvalificeret personale.

(el) **Προσοχή, κίνδυνος ηλεκτροπληξίας!**
Η εγκατάσταση, εκκίνηση και συντήρηση θα πρέπει να πραγματοποιείται μόνο από εξειδικευμένο προσωπικό.

(pt) **Perigo de vida devido a corrente eléctrica!**
A instalação do dispositivo, bem como todos os trabalhos devem ser realizados por um eletricista qualificado ou por pessoal especialmente formado.

(sv) **Livsfara genom elektrisk ström!**
Installation, idrifttagande och underhållsarbete får endast utföras av behörig personal.

(fi) **Hengenvaarallinen jännite!**
Laitteen asennus ja käyttö ainoastaan sähköasentajan tai siihen perehdytetyn henkilön toimesta.

(cs) **Nebezpečí úrazu elektrickým proudem!**
Instalace zařízení a veškeré práce na něm musí být provedeny kvalifikovaným elektrikářem nebo speciálně vyškoleným personálem.

(et) **Eluohtlik! Elektrilöögioht!**
Paigaldus-, kasutus- ja hooldustöid peab läbi viima ainult kvalifitseeritud personal.

(hu) **Életveszély az elektromos áram révén!**
Az eszköz felszerelését, valamint az ehhez kapcsolódó összes munkát szakképzett villanyszerelővel vagy szakképzett személyzetnek kell elvégeznie.

(lv) **Elektriskā strāva apdraud dzīvību!**
Uzstādīšana, nodošana ekspluatācijā un apkopes darbi jāveic tikai kvalificētam personālam.

(lt) **Pavojus gyvybei dėl elektros srovės!**
Įrengimo, paleidimo ir techninės priežiūros darbus turi atlikti tik kvalifikuotas personalas.

(pl) **Porażenie prądem elektrycznym stanowi zagrożenie dla życia!**
Instalacja urządzenia, jak również prace nad nim, muszą być wykonywane przez wykwalifikowanego elektryka lub specjalnie wyszkolony personel.

(sl) **Življenjska nevarnost zaradi električnega toka!**
Dela montaže, zagona in vzdrževanja morajo izvajati samo usposobljeno osebje.

(sk) **Nebezpečenstvo ohrozenia života elektrickým prúdom!**
Inštalácia prístroja, ako aj všetky práce na ňom musia byť vykonané kvalifikovaným elektrotechnikom alebo špeciálne vyškoleným personálom.

(bg) **Опасност за живота от електрически ток!**
Инсталирането на устройството, както и всяка работа по него, трябва да бъде извършвано от квалифициран електротехник или от специално обучен персонал.

(ro) **Atenție! Pericol electric!**
Montajul și lucrul cu acest aparat trebuie făcute numai de un electrician calificat sau de personal tehnic specializat.

(hr) **Opasnost po život uslijed električne struje!**
Radove ugradnje, puštanja u pogon i održavanja mora vršiti samo kvalificirano osoblje.

(tr) **Elektrik akımı! Hayati tehlike!**
Bu ürünün çalıştırılması veya kurulumu sadece elektroteknik eğitimleri almış olan ehliyetli elektrikçiler ve kişiler tarafından yapılmalıdır.

(sr) **Електрична струја! Опасност по живот!**
Арбеитен бзв. Монтажа и диесем Продукт дарф од Електрофацхкрафтен унд електротецхницх унтервиесенен Персонен аусгефухрт верден.

(no) **Elektrisk strøm! Livsfare!**
Installasjon av enheten, samt arbeid på den, skal kun utføres av kvalifisert personell, eller av de som er spesielt opplært til dette arbeidet.

(uk) **Електричний струм! Небезпечно для життя!**
Встановлення пристрою, так само, як і робота з ним, повинні виконуватись кваліфікованим електриком або персоналом, що пройшов спеціальну підготовку.

(ar) **تيـار الكهربـائي! خطـر مـوت !**
التثبيـــت والتكليـــف و أعمـــال الصـيانة يجـب أن تقـام فقـط مـن طـرف المـــوظفين المـــؤهلين

NZM2/3-XHIV(-PI)
NZM2/3-XU(V)(HIV)…(-PI)
NZM2/3-XU(V)HIV20…
NZM2/3-XA(HIV)…(-PI)
NZM3-XA(HIV)-230AC-MNS
NZM2/3-X…2A…

→ Manual **MN012005DE(EN)**

NZM2/3-XHIV
NZM2/3-XU(V)(HIV)…
NZM2/3-XA(HIV)…
NZM3-XA(HIV)…

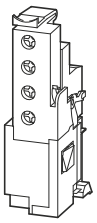

NZM2/3-XUHIV20…
NZM2/3-XUHIV20LK…

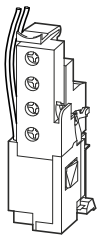

NZM2/3…-PI
NZM2/3…-X…2A…

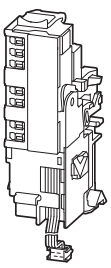

(en) **Assembly** (zh) **安装** (pt) **Montagem** (hu) **Felszerelése** (sk) **Montáž** (sr) **Монтажа**
(de) **Montage** (ru) **Монтаж** (sv) **Montering** (lv) **Montāža** (bg) **Монтаж** (no) **Montering**
(fr) **Montage** (nl) **Montage** (fi) **Asennus** (lt) **Montavimas** (ro) **Montarea** (uk) **Монтаж**
(es) **Montaje** (da) **Montering** (cs) **Montáž** (pl) **Montaż** (hr) **Montaža** (ar) **التجميـــع**
(it) **Montaggio** (el) **Τοποθέτηση** (et) **Paigaldamine** (sl) **Montaža** (tr) **Montaj**

1

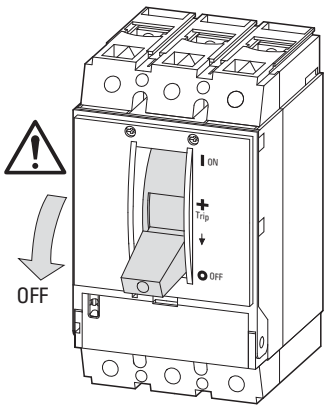

2

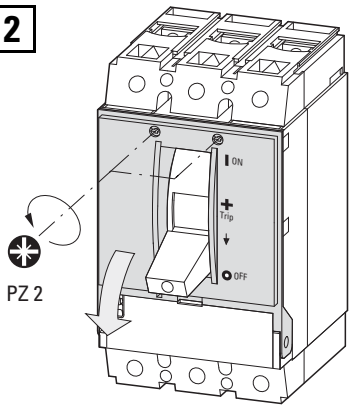

NZM…X…2A…

3

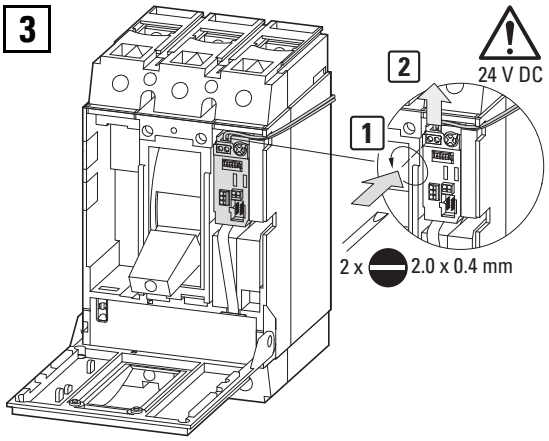

4

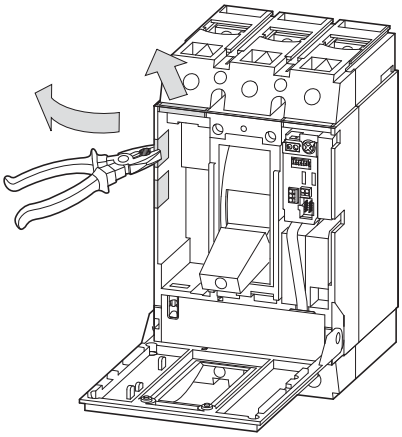

NZM2-X…2A…

5a

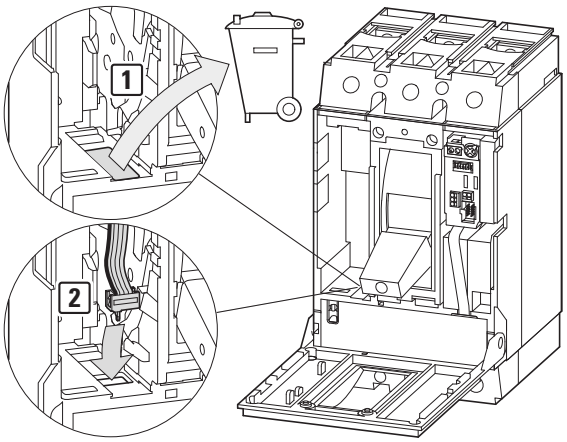

NZM3-X…2A…

5b

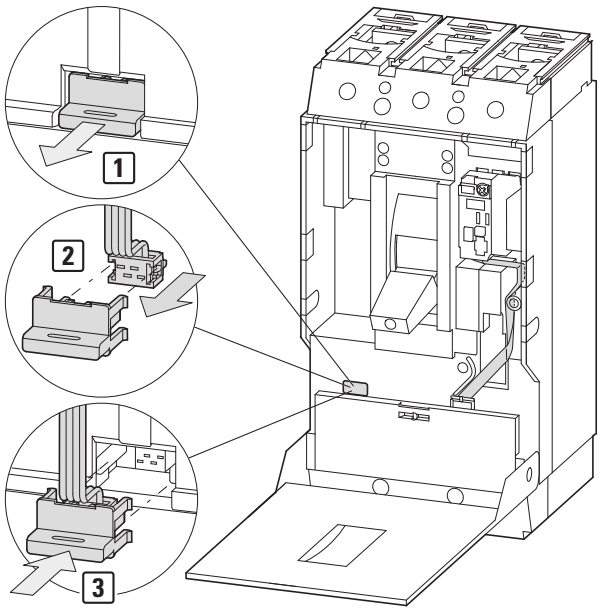

6

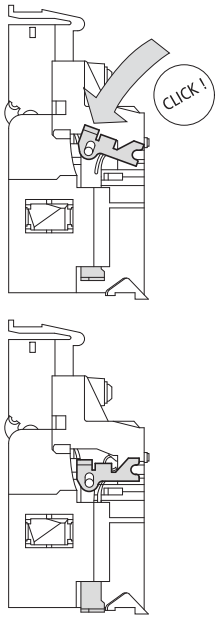

7

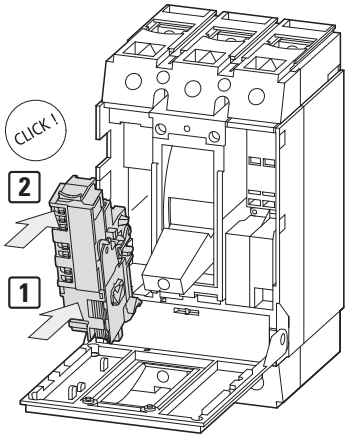

03/20 IL01214IZU

8a

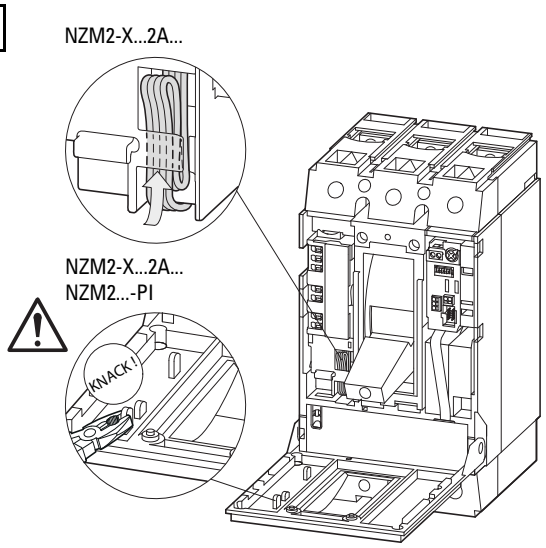

8b

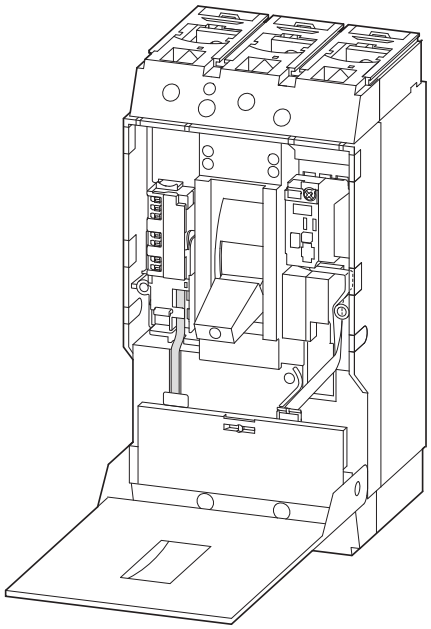

Connections (en) | **Anschlüsse** (de) | **Connexions** (fr) | **Conexiones** (es) | **Collegamenti** (it)
接口 (zh) | **Соединения** (ru) | **Aansluitingen** (nl) | **Tilslutninger** (da) | **Συνδέσεις** (el)
Conexões (pt) | **Anslutningar** (sv) | **Liitännät** (fi) | **Přívody** (cs) | **Liitmikud** (et)
Csatlakozók (hu) | **Pieslēgumi** (lv) | **Jungtys** (lt) | **Przyłącza** (pl) | **Priključki** (sl)
Konektory (sk) | **Връзки** (bg) | **Conexiuni** (ro) | **Priključci** (hr) | **Bağlantılar** (tr)
Priključci (sr) | **Tilkoblinger** (no) | **Підключення** (uk) | **التوصـــــيلات** (ar)

9a

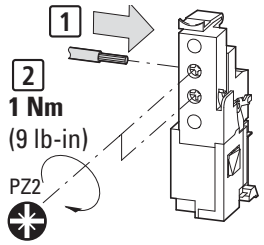

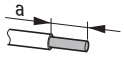

a = 6 – 7 mm
(a = 0.24 – 0.28“)

	1(2) x 0.75 – 2.5 mm²
	1(2) AWG18 – AWG24

NZM2/3-XHIV…

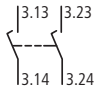

NZM2/3-XU…



NZM2/3-XA…



NZM2/3-XUHIV…

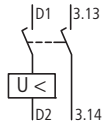

NZM2/3-XAHIV…

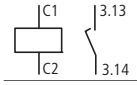

NZM2/3-XUHIV20…

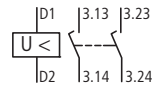

NZM2/3-XUV…



NZM2/3-XUVHIV…

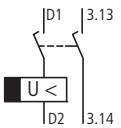

NZM2/3-XUVHIV20…

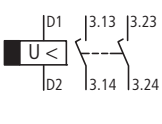

9b

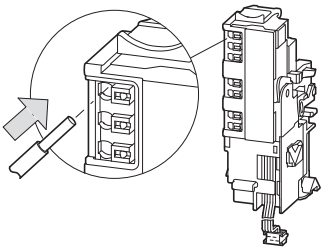

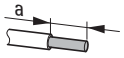

a = 8 mm
(a = 0.32“)

	1 x 0.20 – 1.5 mm² AWG24 – AWG16
	1 x 0.20 – 1.5 mm² AWG24 – AWG16
	1 x 0.25 – 1.5 mm² AWG24 – AWG16
NZM3 ~~NZM2~~	1 x 0.25 – 0.75 mm² AWG24 – AWG20

NZM2/3-XHIV…-PI



NZM2/3-XU…-PI



NZM2/3-XA…-PI



NZM2/3-XAHIV…-PI

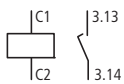

NZM2/3-XUHIV…-PI

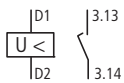

NZM2/3-X…2A…

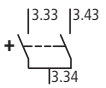

03/20 IL01214141ZU

10

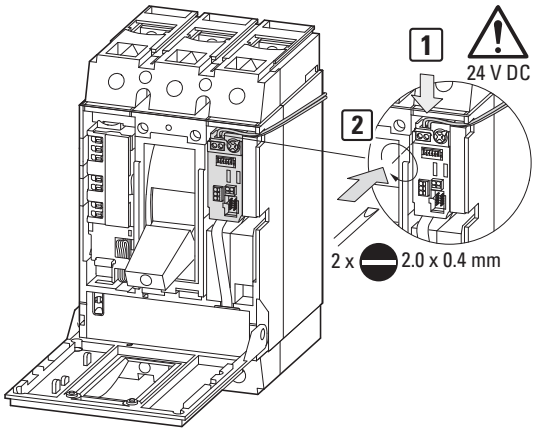

11

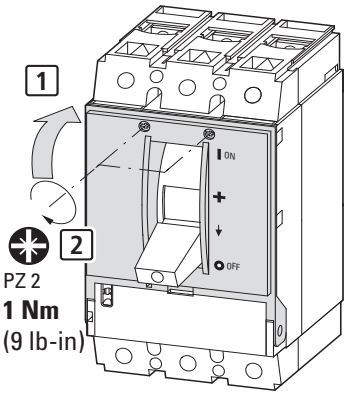

(en) **Test**	(zh) **测试**	(pt) **Teste**	(hu) **Próba**	(sk) **Skúška**	(sr) **Тест**
(de) **Test**	(ru) **Проверка**	(sv) **Test**	(lv) **Pārbaude**	(bg) **Тест**	(no) **Test**
(fr) **Test**	(nl) **Test**	(fi) **Testi**	(lt) **Testas**	(ro) **Test**	(uk) **Тест**
(es) **Prueba**	(da) **Test**	(cs) **Zkouška**	(pl) **Test**	(hr) **Test**	(ar) **الاختبـــار**
(it) **Prova**	(el) **Δοκιμή**	(et) **Test**	(sl) **Test**	(tr) **Test**	

1

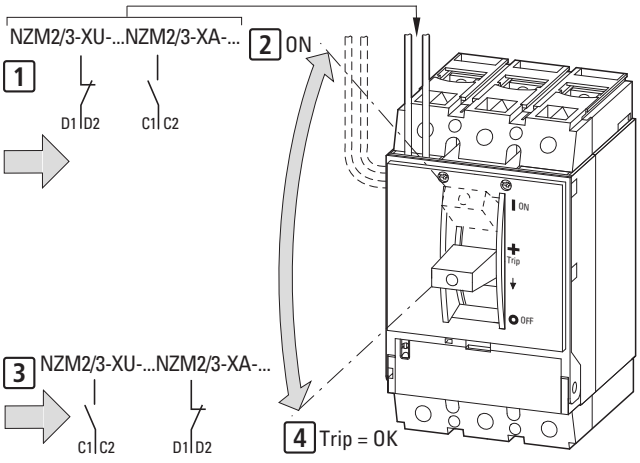

2

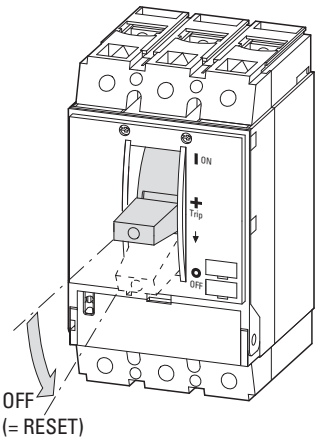

(en) **Dismounting**	(zh) **拆卸**	(pt) **Desmontagem**	(hu) **Leszerelése**	(sk) **Demontáž**	(sr) **Демонтирање**
(de) **Demontage**	(ru) **Демонтаж**	(sv) **Demontering**	(lv) **Demontāža**	(bg) **Демонтаж**	(no) **Demontering**
(fr) **Démontage**	(nl) **Demontage**	(fi) **Irrottaminen**	(lt) **Išmontavimas**	(ro) **Demontarea**	(uk) **Демонтаж**
(es) **Desmontaje**	(da) **Afmontering**	(cs) **Demontáž**	(pl) **Demontaż**	(hr) **Demontaža**	(ar) **التفكيـــــك**
(it) **Smontaggio**	(el) **Αφαίρεση**	(et) **Eemaldamine**	(sl) **Demontaţa**	(tr) **Sökme**	

1

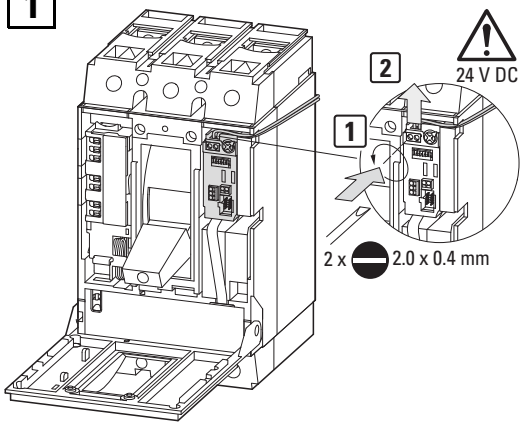

2

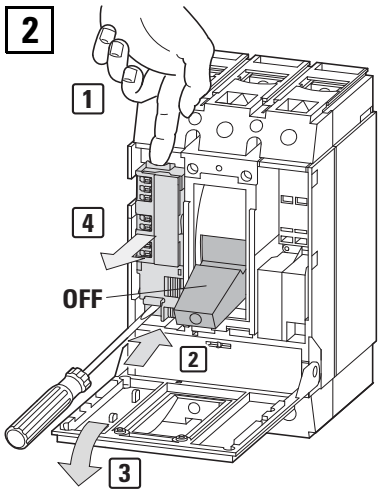

3

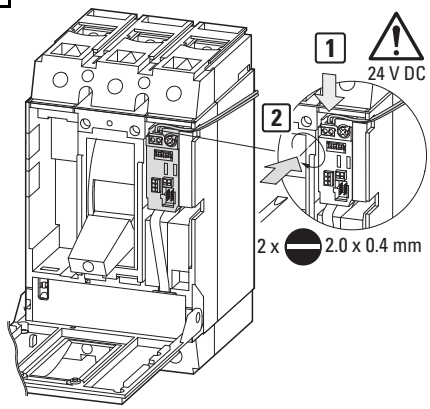

03/20 IL012141ZU

Emergency On Call Service: Local representative (www.eaton.eu/aftersales) or +49 (0) 180 5 223822 (de, en)

Eaton Industries GmbH, Hein-Moeller-Straße 7-11, 53115 Bonn, Germany
© 2001 by Eaton Industries GmbH, www.eaton.eu/documentation

www.eaton.com/recycling All Rights Reserved

03/20 IL012141ZU Y7-13025965 ETN
Printed in Germany (03/20)