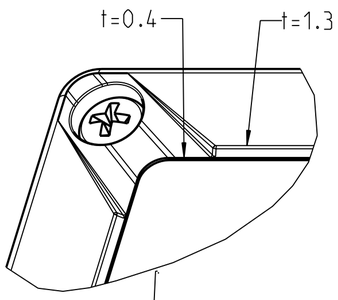

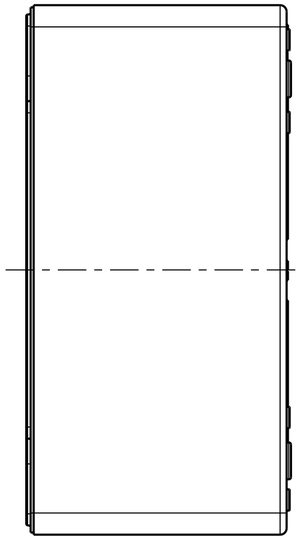

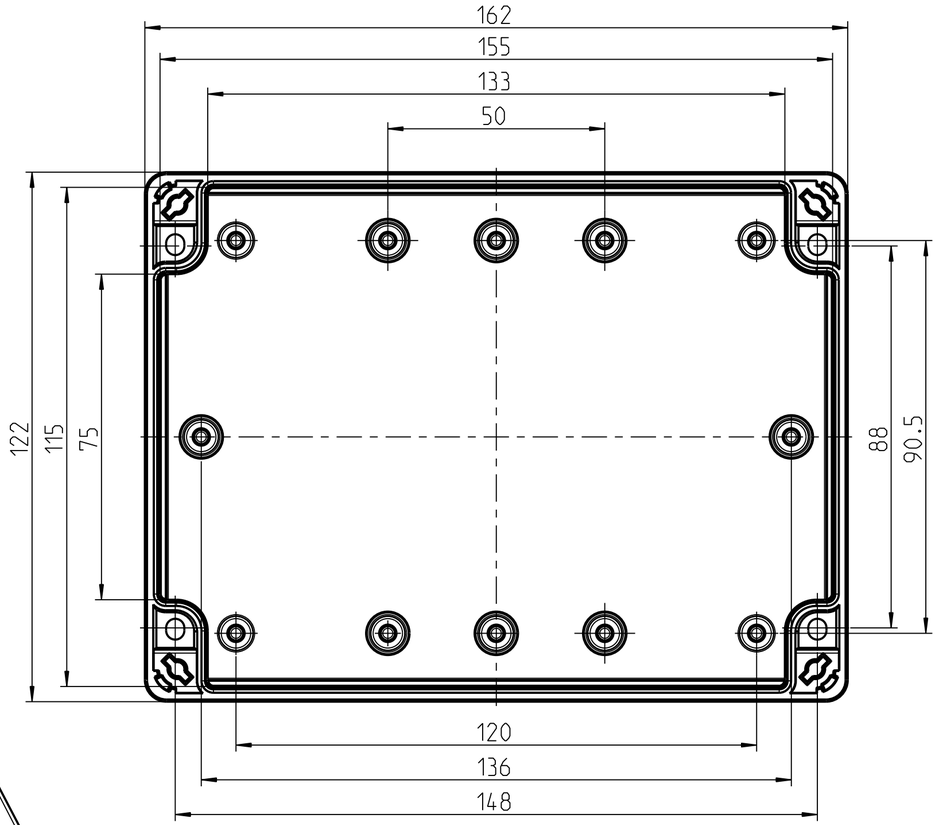

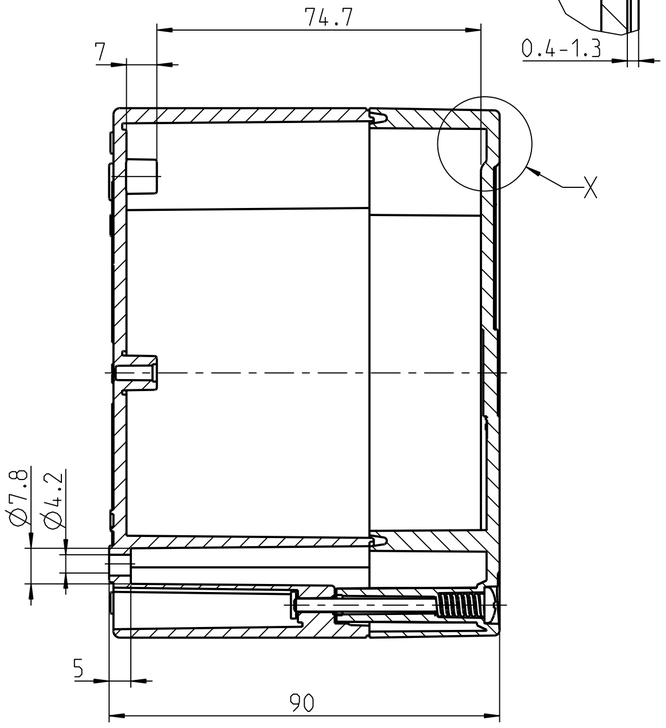

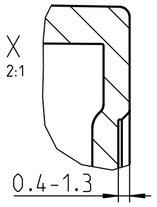

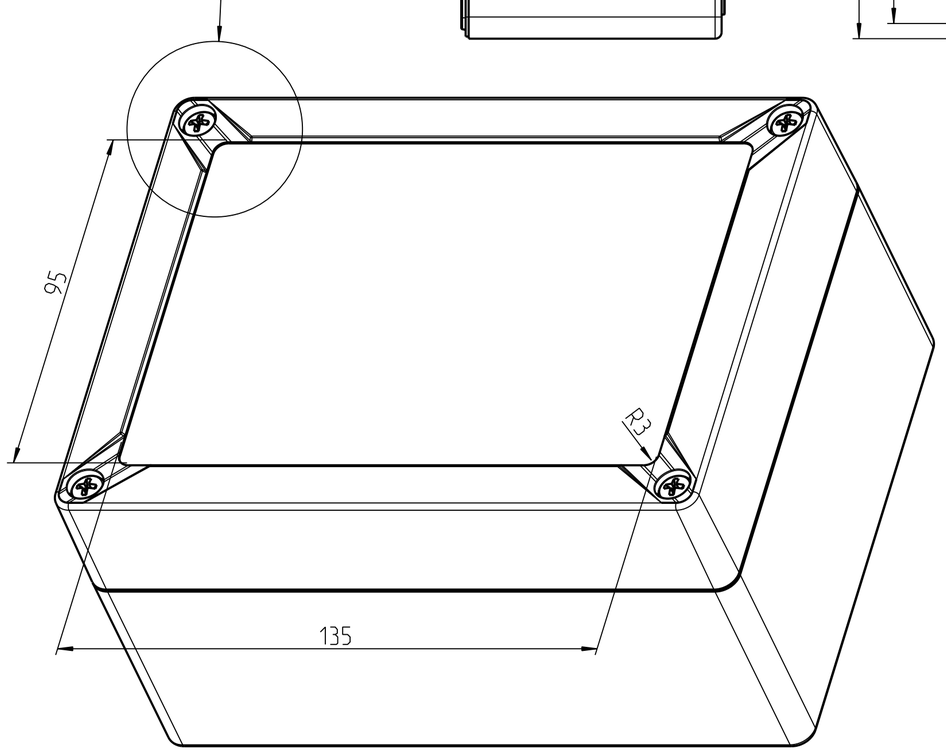

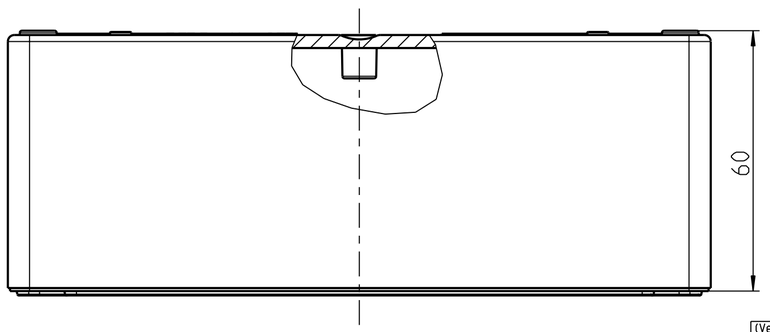

(Verwendungsbereich)	(Zul.Abw.)	(Oberflaeche)	Maßstab 1:1 / (Volumen in cm³)
			(Werkstoff,Halbzeug) .

Weitergabe sowie Vervielfältigung dieses Dokuments, Verwertung und Mitteilung seines Inhalts sind verboten, soweit nicht ausdrücklich gestattet. Zuwiderhandlungen verpflichten zu Schadenersatz. Alle Rechte für den Fall der Patent-, Gebrauchsmuster- oder Geschmacksmustereintragung vorbehalten.

	Datum	Name
Bearb.	26.10.09	EHe
Gepr.	18.03.13	JGe
Vers.		
Status	Freigabe	

(Benennung)
Massblatt
TG 1612-9

(Zeichnungsnummer) **M-100-407-01** | Blatt 1 | A2 Bl.

spelsberg

1	Zeichnung angepasst	15.03.13	Konscha
Zust.	Aenderung	Datum	Name

(Urspr.) - (Ersatz fuer:) -

(Dateiname Modell:) M-100-407-01-8667 (Dateiname Zeichnung:) M-100-407-01-8667