Y-bearings with grub screw locking
d 12–100 mm

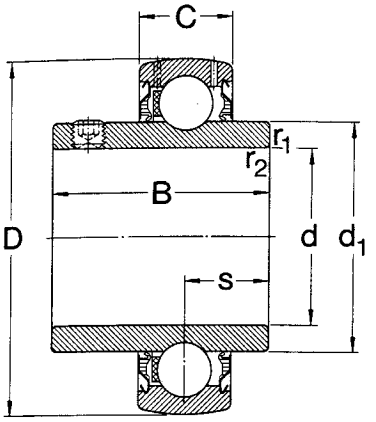

Without flingers

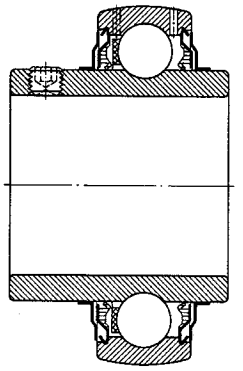

With 2 flingers

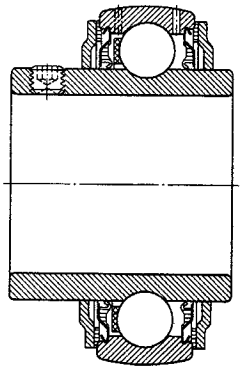

With 2 flocked flingers

Dimensions							Basic load ratings		Fatigue load limit	Mass	Designations		
d	d_1	D	B	C	s	$r_{1,2}$ min	dynamic $C^{1)}$	static C_0	P_u	Bearing	Bearings without flingers	with 2 flingers	with 2 flocked flingers
mm							N		N	kg	–		
12	24,2	40	27,4	12	11,5	0,3	7 350	4 750	140	0,11	**YAR 203/12**	**YAR 203/12-2F**	**YAR 203/12-2FF**
15	24,2	40	27,4	12	11,5	0,3	7 350	4 750	140	0,099	**YAR 203/15**	**YAR 203/15-2F**	**YAR 203/15-2FF**
17	24,2	40	27,4	12	11,5	0,3	7 350	4 750	140	0,088	**YAR 203**	**YAR 203-2F**	**YAR 203-2FF**
20	28,2	47	31	14	12,7	0,6	9 800	6 550	196	0,14	**YAR 204**	**YAR 204-2F**	**YAR 204-2FF**
25	33,7	52	34,1	15	14,3	0,6	10 800	7 800	232	0,17	**YAR 205**	**YAR 205-2F**	**YAR 205-2FF**
30	39,7	62	38,1	18	15,9	0,6	15 000	11 200	335	0,28	**YAR 206**	**YAR 206-2F**	**YAR 206-2FF**
35	46,1	72	42,9	19	17,5	1	19 600	15 300	455	0,41	**YAR 207**	**YAR 207-2F**	**YAR 207-2FF**
40	51,8	80	49,2	21	19	1	23 600	19 000	560	0,55	**YAR 208**	**YAR 208-2F**	**YAR 208-2FF**
45	56,8	85	49,2	22	19	1	25 500	21 600	640	0,60	**YAR 209**	**YAR 209-2F**	**YAR 209-2FF**
50	62,5	90	51,6	22	19	1	27 000	23 200	695	0,69	**YAR 210**	**YAR 210-2F**	**YAR 210-2FF**
55	69,1	100	55,6	25	22,2	1	33 500	29 000	865	0,94	**YAR 211**	**YAR 211-2F**	**YAR 211-2FF**
60	75,6	110	65,1	26	25,4	1,5	40 500	36 000	1 060	1,30	**YAR 212**	**YAR 212-2F**	**YAR 212-2FF**
65	82,5	120	68,3	27	25,4	1,5	44 000	40 000	1 180	1,65	**YAR 213**	**YAR 213-2F**	**YAR 213-2FF**
70	87,1	125	74,6	28	30,2	1,5	46 500	45 000	1 320	1,90	**YAJ 214**	**YAJ 214-2F**	**YAJ 214-2FF**
80	101,4	140	82,6	30	33,3	2	54 000	55 000	1 530	2,80	**YAJ 216**	**YAJ 216-2F**	**YAJ 216-2FF**
90	112,5	160	96	36	39,7	2	73 500	73 500	1 960	4,10	**YAJ 218**	**YAJ 218-2F**	**YAJ 218-2FF**
100	124,8	180	108	40	42	2	95 000	93 000	2 320	5,65	**YAJ 220**	**YAJ 220-2F**	**YAJ 220-2FF**

[1] If these bearings are mounted on shafts machined to tolerance h6 or better then the C values may be multiplied by 1,3

Y-bearings with grub screw locking for inch shafts

d 5/8–4 in

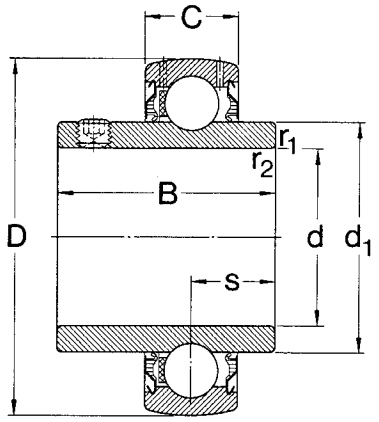

Without flingers

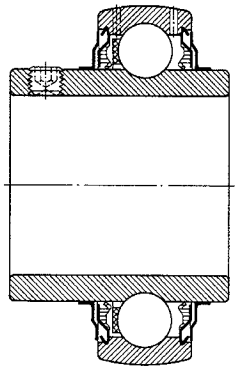

With 2 flingers

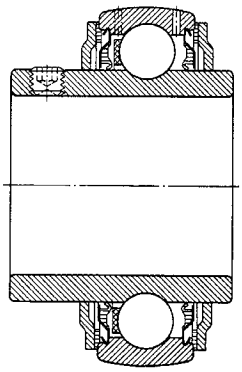

With 2 flocked flingers

Dimensions							Basic load ratings		Fatigue load limit	Mass	Designations		
							dynamic	static		Bear-	Bearings		
d	d_1	D	B	C	s	$r_{1,2}$ min	C[1]	C_0	P_u	ing	without flingers	with 2 flingers	with 2 flocked flingers
in	mm						N		N	kg	–		
5/8	24,2	40	27,4	12	11,5	0,3	7 350	4 750	140	0,094	**YAR 203-010**	**YAR 203-010-2F**	**YAR 203-010-2FF**
11/16	24,2	40	27,4	12	11,5	0,3	7 350	4 750	140	0,085	**YAR 203-011**	**YAR 203-011-2F**	**YAR 203-011-2FF**
3/4	28,2	47	31	14	12,7	0,6	9 800	6 550	196	0,14	**YAR 204-012**	**YAR 204-012-2F**	**YAR 204-012-2FF**
13/16	33,7	52	34,1	15	14,3	0,6	10 800	7 800	232	0,21	**YAR 205-013**	**YAR 205-013-2F**	**YAR 205-013-2FF**
7/8	33,7	52	34,1	15	14,3	0,6	10 800	7 800	232	0,20	**YAR 205-014**	**YAR 205-014-2F**	**YAR 205-014-2FF**
15/16	33,7	52	34,1	15	14,3	0,6	10 800	7 800	232	0,18	**YAR 205-015**	**YAR 205-015-2F**	**YAR 205-015-2FF**
1	33,7	52	34,1	15	14,3	0,6	10 800	7 800	232	0,17	**YAR 205-100**	**YAR 205-100-2F**	**YAR 205-100-2FF**
1 1/8	39,7	62	38,1	18	15,9	0,6	15 000	11 200	335	0,30	**YAR 206-102**	**YAR 206-102-2F**	**YAR 206-102-2FF**
1 3/16	39,7	62	38,1	18	15,9	0,6	15 000	11 200	335	0,27	**YAR 206-103**	**YAR 206-103-2F**	**YAR 206-103-2FF**
1 1/4	39,7	62	38,1	18	15,9	0,6	15 000	11 200	335	0,25	**YAR 206-104**	**YAR 206-104-2F**	**YAR 206-104-2FF**
	46,1	72	42,9	19	17,5	1	19 600	15 300	455	0,46	**YAR 207-104**	**YAR 207-104-2F**	**YAR 207-104-2FF**
1 5/16	46,1	72	42,9	19	17,5	1	19 600	15 300	455	0,44	**YAR 207-105**	**YAR 207-105-2F**	**YAR 207-105-2FF**
1 3/8	46,1	72	42,9	19	17,5	1	19 600	15 300	455	0,41	**YAR 207-106**	**YAR 207-106-2F**	**YAR 207-106-2FF**
1 7/16	46,1	72	42,9	19	17,5	1	19 600	15 300	455	0,38	**YAR 207-107**	**YAR 207-107-2F**	**YAR 207-107-2FF**
1 1/2	51,8	80	49,2	21	19	1	23 600	19 000	560	0,59	**YAR 208-108**	**YAR 208-108-2F**	**YAR 208-108-2FF**
1 9/16	51,8	80	49,2	21	19	1	23 600	19 000	560	0,56	**YAR 208-109**	**YAR 208-109-2F**	**YAR 208-109-2FF**
1 5/8	56,8	85	49,2	22	19	1	25 500	21 600	640	0,70	**YAR 209-110**	**YAR 209-110-2F**	**YAR 209-110-2FF**
1 11/16	56,8	85	49,2	22	19	1	25 500	21 600	640	0,66	**YAR 209-111**	**YAR 209-111-2F**	**YAR 209-111-2FF**
1 3/4	56,8	85	49,2	22	19	1	25 500	21 600	640	0,62	**YAR 209-112**	**YAR 209-112-2F**	**YAR 209-112-2FF**
1 7/8	62,5	90	51,6	22	19	1	27 000	23 200	695	0,76	**YAR 210-114**	**YAR 210-114-2F**	**YAR 210-114-2FF**

[1] If these bearings are mounted on shafts machined to tolerance h6 or better then the C values may be multiplied by 1,3