TDG A18000K

- **Part # : TDG A18000K**
- **Description : Complet set of 90° Axial grinder**
- **Clamps : 3 - 6 mm**
- **Power : 0,5 cv / 370 W**
- **Air consumption : 113 l/min. (unloaded)**
- **Rotation speed : 18000 rpm.**
- **Inlet thread : 1/4" BSPF**
- **Hose ID : 10 mm (3/8'')**
- **Working pressure : 6,3 bar**
- **Sound level : 80 dBa**
- **Vibrations : 1,25 m/s2**
- **Lenght : 170 mm**
- **Weight : 0,8 kg**
- **Material : Composite body**
- **Speed : Adjustment screw**
- **Triger : Progressive / Safety**
- **Included : 2 clamps (3 – 6 mm)**
- **Included : 5 grinding wheels D 3 mm and 5x D 5 mm**
- **Included : 2 wrenches**



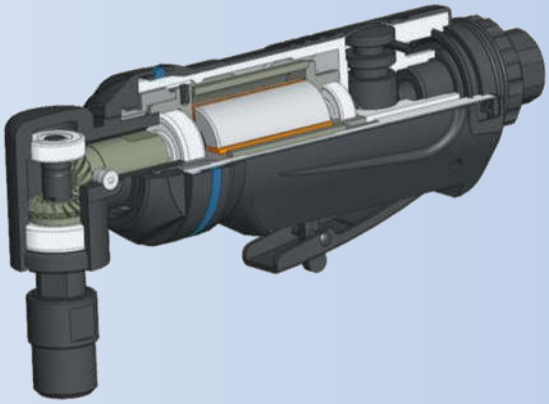

Applications

PREVOST SAS – C.S. 90208 - 74942 ANNECY-LE-VIEUX CEDEX - France
Tel. +33 (0)4 50 64 04 45 - Fax. +33 (0)4 50 64 00 10 - sales@prevost.eu - www.prevost.eu
Ce document ne peut être considéré comme contractuel. Dans un souci d'apporter un meilleur service à ses clients, la société PREVOST se réserve la possibilité de modifier les caractéristiques de sa gamme, sans préavis