Prod. Step 1/Fertigungsstufe 1: Cable Treatment/Kabelbearbeitung: Cutting Length/Zuschneidelänge

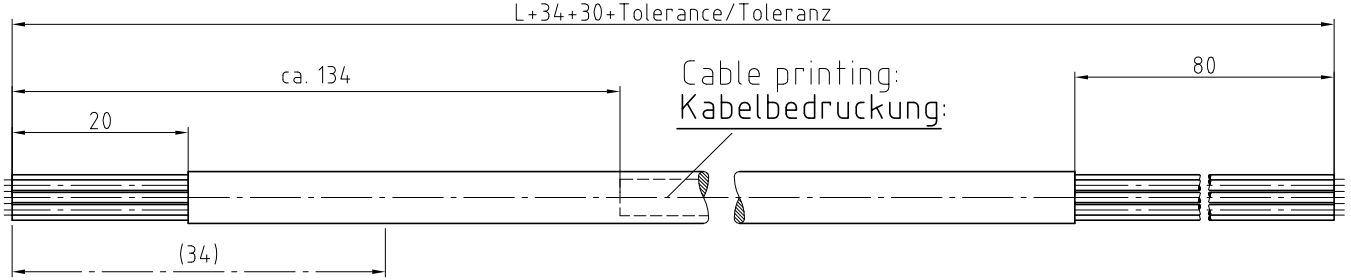

Prod. Step 2/Fertigungsstufe 2: Finished Part/ Fertigteil / Prüfteil:

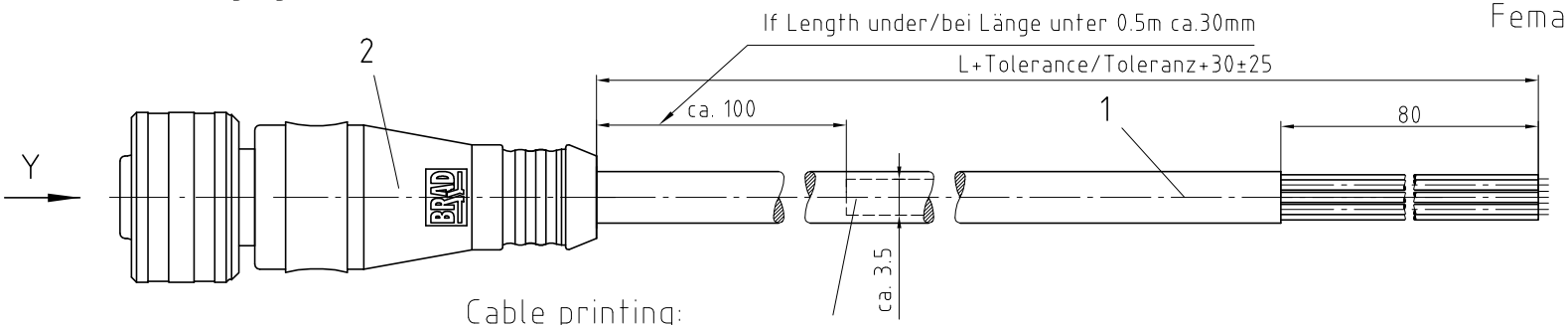

View/Ansicht Y
Female Cable Connector/Kabeldose
8-Pol

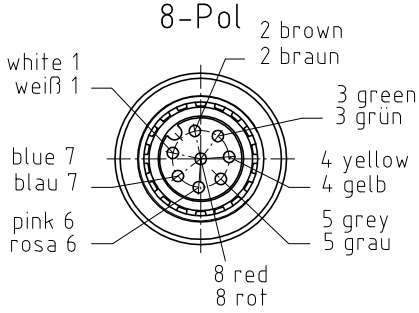

Cable printing:
Kabelbedruckung: **Woodhead Connectivity GmbH W08000H08MXXX X..**

e.g./z.B.: 001: L=0.1m
003: L=0.3m
006: L=0.6m
020: L=2.0m
050: L=5.0m
100: L=10.0m
⋮
(Metersprung)
(standard length/Standardlängen, fix)

Prod. Date as defined in
Fertigungsdatum gemäß
WN 00001 aufdrucken

Termination Side
Female Cable Connector

Anschlußseite
Kabeldose
8-Pol

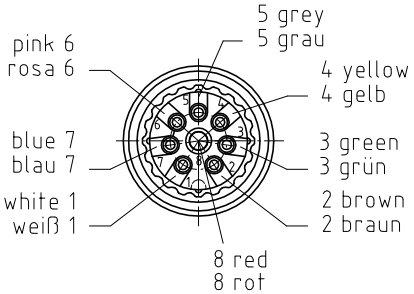

(...) Dim. for information
(...) Informationsmaß

Toleranzen Maß L: sichtbare Kabellänge bei M8 und M12	
von 0 bis 0.6 m:	±10 mm
über 0.6 bis 1 m:	+30 / -10 mm
über 1 bis 5 m:	±25 mm
über 5 bis 20 m:	±30 mm
über 20 m:	±50 mm

This drawing and its contents are the proprietary and confidential property of Woodhead Industries Inc. and/or its subsidiaries and may not be used or disclosed to others without the express prior written consent of Woodhead Industries Inc. and/or its subsidiaries.

Diese Zeichnung und ihr Inhalt sind das vertrauliche Eigentum der Woodhead Industries Inc. und/oder ihren Tochtergesellschaften. Sie darf nicht verwendet, freigegeben oder Dritten zugänglich gemacht werden ohne die ausdrückliche vorherige schriftliche Zustimmung der Woodhead Industries Inc. und/oder ihren Tochtergesellschaften.

Pos.	Artikel-Nummer	Beschreibung	Menge	Norm/Lieferant	Material/Bemerkung
2	H842 081KF 00151	M12U-Female Head/Buchse	1		
1	CAB-H08-8	Leit.8x0,25 sw PUR	1		

Zust.	Änderungen	Datum	Name
01	BRE2004-00992	08.10.07	LS

Projektionsmethode 1 (GER)

	Datum	Name
Bearb.	08.10.07	LS
Gepr.	12.10.07	US
Norm		

Woodhead Connectivity GmbH
Gewerbestraße 60
75015 Bretten-Gölshausen
Tel.: 07252/9496-0
Fax: 07252/9496-199

Maßstab 2:1 | Position – | Menge –

Werkstoff
Oberfläche

Beschreibung:
M12U-8P-BU-Z-8/25PUR/UL-XM

Zeichnung Nr.
W08000H08MXXX

Dateiname W08000H08MXXX