ASB 2 - VAD 1A-1-3

Verbindungsleitung,
Duo-Stecker M12 mit selbstsicherndem Schraubverschluss / zwei Ventilstecker nach DIN 43650, Bauform A / ISO 4400, mit LED und Varistor als Schutz gegen Überspannungen, PE gebrückt

Connecting cable,
Duo male connector M12, with self-locking threaded joint / two valve connectors accorded to DIN 43650, construction type A / ISO 4400, with built-in LED and varistor for voltage protection, connected protective earth



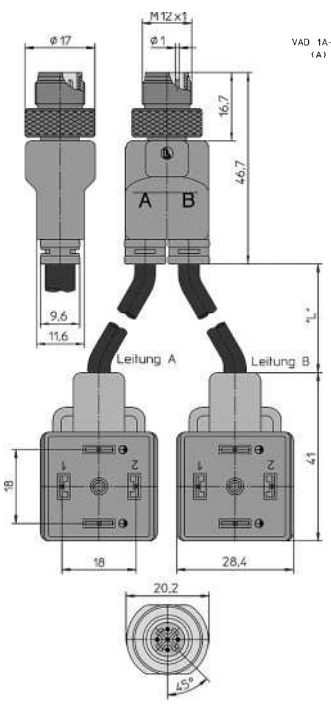

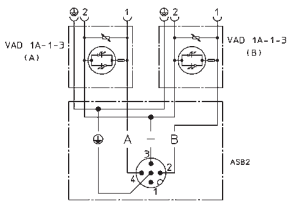

Kontakt 5 voreilend • Contact 5 leading

ASB 2 - VBD 1A-1-1

Verbindungsleitung,
Duo-Stecker M12 mit selbstsicherndem Schraubverschluss / zwei Ventilstecker nach DIN 43650, Bauform B, mit LED und Varistor als Schutz gegen Überspannungen

Connecting cable,
Duo male connector M12, with self-locking threaded joint / two valve connectors accorded to DIN 43650, construction type B, with built-in LED and varistor for voltage protection



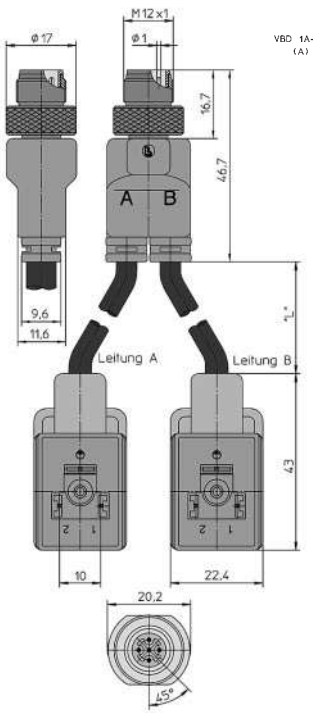

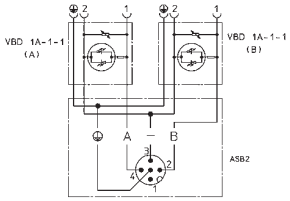

Kontakt 5 voreilend • Contact 5 leading

Temperaturbereich	- 25°C / + 80°C
Werkstoffe	
Kontaktträger	TPU, selbstverlöschend
Kontakt	CuZn, unternickelt und 0,8 µm vergoldet
Griffkörper	TPU, selbstverlöschend
Rändelschraube	CuZn, vernickelt
Mechanische Daten	
Schutzart	IP 67 Nur im verschraubten Zustand mit den dazugehörigen Gegenstücken.
Elektrische Daten	
Durchgangswiderstand	≤ 5 m Ω
Strombelastbarkeit	4 A
Betriebsspannung	24 V AC/DC
Isolationswiderstand	> 10^9 Ω
Verschmutzungsgrad	2 nach VDE 0110

Temperature range	- 25°C / + 80°C
Materials	
Moulded body	TPU, self-extinguishing
Contact	CuZn, pre-nickeled and 0.8 microns gold-plated
Body	TPU, self-extinguishing
Locking nut	CuZn, brass, nickeled
Mechanical data	
Protection	IP 67 Only in fully locked position with its plugs.
Electrical data	
Contact resistance	≤ 5 m Ω
Nominal power	4 A
Nominal voltage	24 V AC/DC
Insulation resistance	> 10^9 Ω
Pollution grade	2 acc. to VDE 0110

Bestellbezeichnung Part no.	Polzahl Poles	Mantel Outer jacket
ASB 2-VAD 1A-1-3-226/... M	5	PUR halogenfrei / halogen free
ASB 2-VBD 1A-1-1-226/... M	5	PUR halogenfrei / halogen free

Standardlängen: 1 M / 1,5 M / 2 M
Andere Kabellängen oder Leitungsaufbauten auf Anfrage.

Standard length: 1 M / 1.5 M / 2 M
Other cable lengths or cable specifications on request.