Urheberschutz nach DIN ISO 16016
Diese Zeichnung darf nur mittels CAD geändert werden.
Copyrights according to DIN ISO 16016
This drawing has to be changed by CAD only
Im Zweifel nicht raten, sondern fragen / In case of doubt ask don't guess

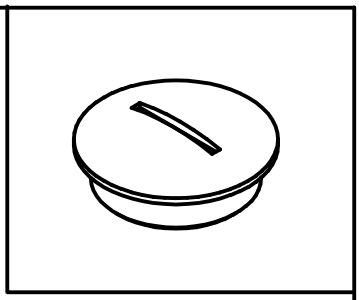

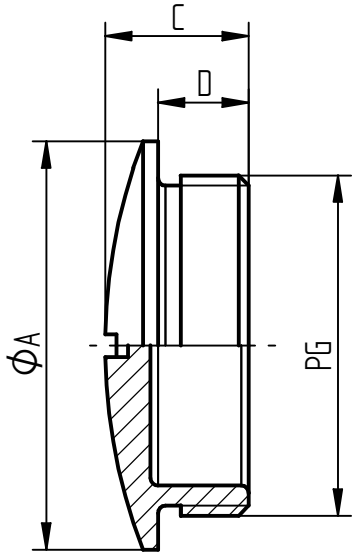

PG	ΦA [mm]	C [mm]	D [mm]	Art. Nr. *Part no.*
PG 7	15	8	6	5200 5949
PG 9	19	9	6	5200 5950
PG 11	22	10,5	7	5200 5960
PG 13,5	25	10	6,5	5200 5970
PG 16	27	10	6,5	5200 5980
PG 21	33	12	8	5200 5990
PG 29	44	12	8	5200 6000
PG 36	55	15	10	5200 6010
PG 42	62	16	10	5200 6020
PG 48	69	17	12	5200 6030

Temperaturbereich: –20°C bis +70°C
Temperature range: –20°C up to +70°C

Toleranzen / *tolerances:* DIN EN ISO 1101 DIN ISO 13715 DIN 16901-140(B)	Werkstoff / *material:* Polystyrol		Oberfläche / *surface*		Gewicht / *weight:*	Volumen / *volume:*	Farbe / *color:* RAL 7035
	Bearb. *edited*	Datum/*date* 11.05.2007	Name/*name* M. Jurak	Geprüft *checked*	Datum / *date* 01.09.2009	Name / *name* D. Müller	Maßangaben in *dimension units* mm

Projektion / *projection* :	Maßstab / *scale:* 2:1 (PG 16)	Benennung / *name:* SKINDICHT BLK PG DATEN U. MONTAGEBLATT *SKINDICHT BLK PG TECHNICAL DATA SHEET*				
00	500000006432	16.07.2014 mast1	19.11.2014 D. Müller	U.I. Lapp GmbH	Zeichnungs-Nr. / *drawing no.:* DM5005949DE_EN	Blatt *sheet:* 1/1 · Dok. Art *doc. type* LDM
Ind. vs	Änderungs-Nr. *change number*	Datum / *date* Bearb./*edited*	Gepr./*check.*			DIN A 4
				Ersatz für / *substitute for:* BS07_3693		