Ce plan est la propriété exclusive de PINET Industrie, il ne peut être reproduit ou communiqué à un tiers sans autorisation. *This drawing is the sole property of PINET Industrie and may not be or passed on to third party without an express permission.*

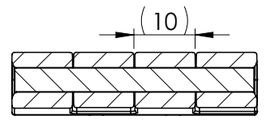

COUPE A-A

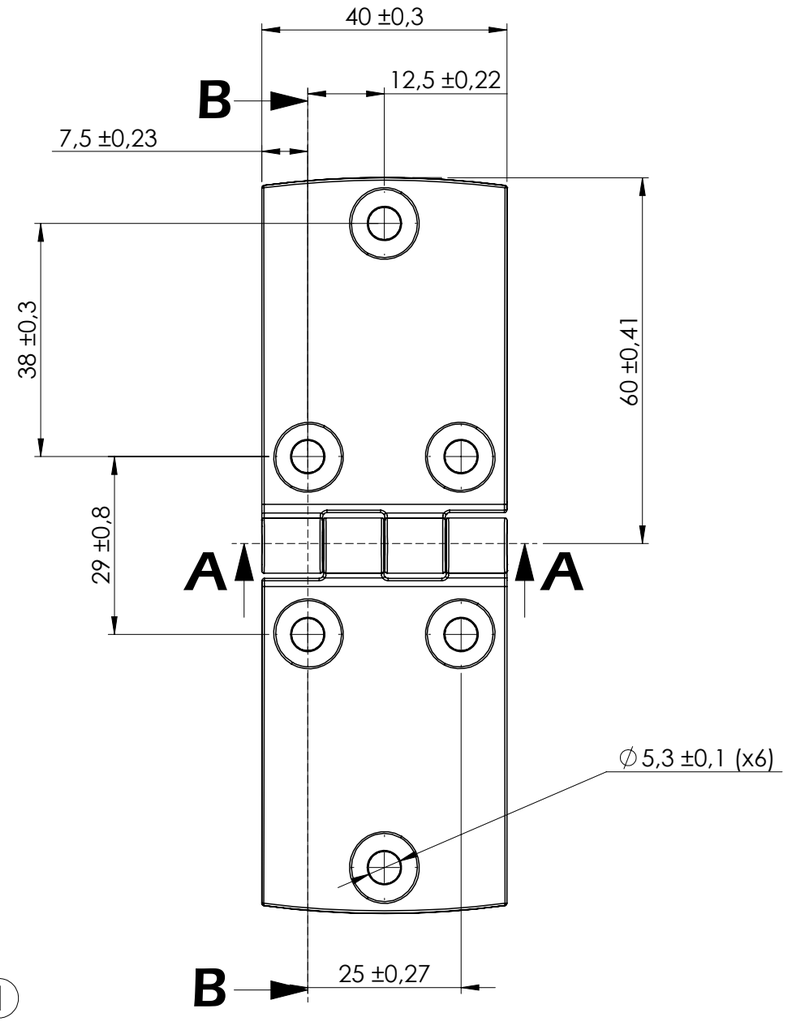

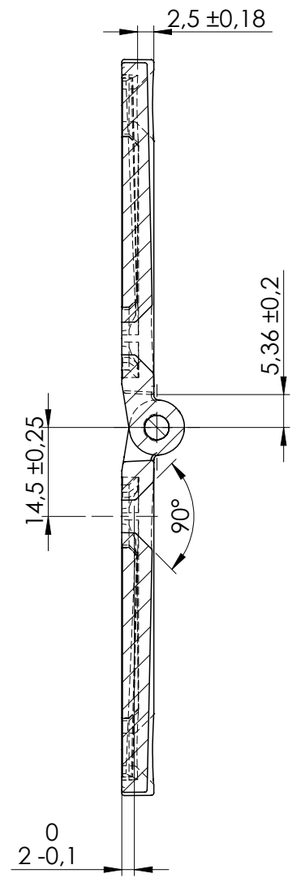

COUPE B-B

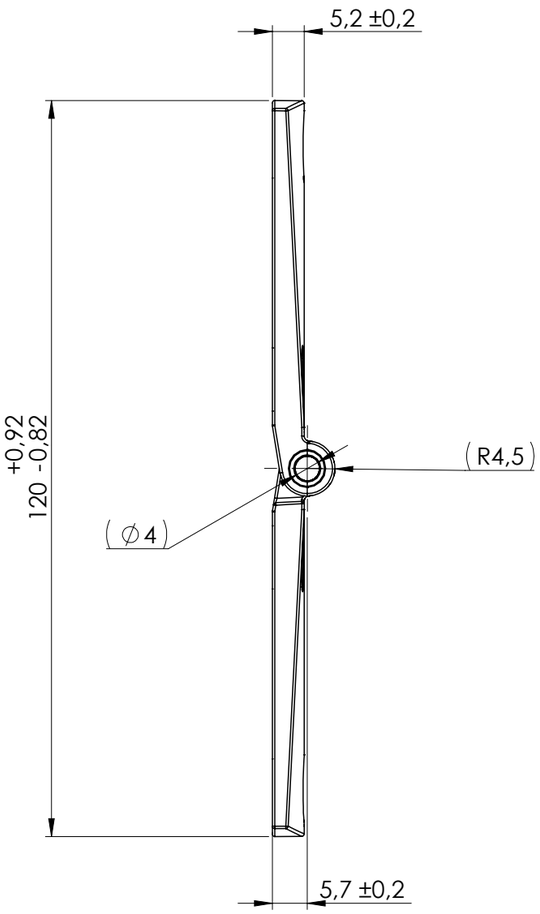

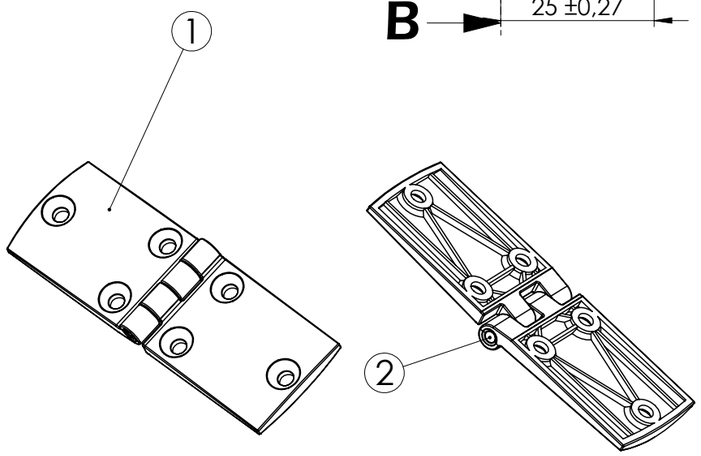

2	1	BROCHE MOLETEE	INOX 316L (1.4404)		0.00 kg	538.92 mm²
1	2	COTE CH 40x60 TROUS FRAISES	PA 6-6 + 30% FV NOIR		0.01 kg	7125.10 mm²
Rep *Item*	Qté *Oty*	DESIGNATION Description	Matière *Material*	TRAITEMENT	Poids *Weight*	Surface *Surface*

Traitement de surface svt CdC BEP003 *Surface treatement according : CDC BEP003*

Tolérances générales découpe (pliages ITx2) *General tolerances for cutting (bending ITx2)*

Dimensions \ Thickness	0.1≤T≤3	3≤T≤6
0.1≤D≤10	±0,2	±0,25
10<D≤63	±0,3	±0,4
63<D≤400	±0,5	±0,6
400<D≤1000	±1	±1.5
1000<D≤3000	±2	±3
Angles	±2°	±3°

Ind.	Date	Modifications	Des.	Ver.
A	07/07/2021	Création	ATY	BBM

Désignation : *Title :* **Charnière 40x120 A TROUS FRAISES**

Feuille/Sheet : 1/1

Format : *A3*

Echelle : *1:1*

Dessiné par : *ATY* le : *07/07/2021*

Verifié par : *BBM* le : *07/07/2021*

Poids total : *0.02 Kg*

FORM BEP 008 K

PINET — La solution charnière et verrouillages

Numéro de plan / *Drawing number :* **5413570**