(D) Bedienungsanleitung Dämmerungsschalter

Sicherheitshinweise

⚠ **!!WARNUNG!!** Es besteht Lebensgefahr durch einen elektrischen Schlag oder Brandgefahr!! Einbau, Anschluss und Montage dürfen ausschließlich von einer Elektrofachkraft durchgeführt werden!

⚠ Eingriffe und Veränderungen am Gerät führen zum Erlöschen der Garantie.

⚠ Die Hochintegrierte Elektronik dieser Steuerung ist gegen Störeinflüsse weitgehend geschützt. Bei außergewöhnlich hoher Störstrahlung lässt sich eine Beeinflussung jedoch nicht völlig ausschließen.

⚠ **Inbetriebnahme:** Anschluss der auf dem Typenschild angegebenen Spannung und Frequenz, entsprechend dem Anschlussbild für diesen Dämmerungsschalter und die zu schaltenden Geräte.

Technische Daten

Spannung:	230V, 50Hz
Schaltleistung:	16 A cosφ=1; 4 A cosφ=0,6
Glühlampenlast:	3000 W
Leuchtstofflampen:	1300 W (130µF) *parallel compensated*
Halogenlampen:	3000 W
Einstellbereich:	1-100 Lux / 50-1000 Lux
Zeitverzögerung:	ca. 8 Sek. bei Ein; ca. 40 Sek. bei AUS
Ausschaltung:	bei ca. 1,3-fachem Einschaltwert
Temperaturbereich:	Elektronikeinheit:–10°C bis +40°C Lichtfühler: -35°C bis +50°C
Schutzart:	Elektronikeinheit: IP 20 Lichtfühler Standard: IP 54 // Lichtfühler Alternative: IP 65

Montageort des Lichtfühlers

Dort, wo das Licht gemessen werden soll, in Innenräumen oder im Freien. Achten Sie bitte darauf, dass keine Beeinflussung durch die zu schaltenden Leuchten erfolgt. Bei der Montage im Freien: Ausrichtung vorzugsweise nach Norden, Höhe 2,5m bis 3m.

(LUX) Einstellungen

- Lux-Bereich 1-100 oder 50-1000 über den Handschalter vorwählen
- Vorzugsweise während der Dämmerung Einstellknopf nach rechts drehen
- Bei Erreichen der Außenlichtverhältnisse leuchtet die rote LED
- Ca. 8 Sek. später erfolgt das Einschalten der Leuchten
- Eine Ausschaltung würde mit ca. 40 Sek. Verzögerung erfolgen

Montagehinweis

⚠ **!!WARNUNG!!** Es besteht Lebensgefahr durch elektrischen Schlag! Bei Montage am Lichtfühler Netzspannung ausschalten!

⚠ Kein Kleinspannungsschutz!

⚠ Keine elektrisch sichere Trennung zwischen Netz und Lichtfühler!

⚠ Als Verbindungsleitung ist eine für Netzspannung zugelassene, doppelt isolierte Leitung mit max.100m (0,5 mm²) zu verwenden.

⚠ Die Verbindungsleitung darf nicht in einem mehradrigen Starkstromkabel geführt werden.

(CZ) Návod k použití Soumrakový stmívač

Bezpečnostní pokyny

⚠ **!!UPOZORNĚNÍ!!** Zabudování a montáž elektrického přístroje smí provádět jen kvalifikovaná osoba, jinak může nastat nebezpečí požáru nebo úrazu el.proudem.

⚠ Veškeré zásahy na přístroji vedou k zániku záruky.

⚠ Vysoko integrovaná elektronika tohoto ovládání je dalekosáhle chráněná proti rušivým vlivům. Při neobvykle vysoce rušivém záření není možné ovlivnění kompletně vyloučit.

⚠ **Uvedení do chodu:** Udané napětí a frekvence připojení jsou uvedeny na typovém štítku příslušného schématu soumrakového spínače.

Technická data

Napětí:	230V, 50Hz
Spínací výkon:	16 A cosφ=1; 4 A cosφ=0,6
Zárovek:	3000 W
Zářivek:	1300 W (130µF) *parallel compensated*
Halogenek:	3000 W
Nastavitelnost:	1-100 Lux / 50-1000 Lux
Časové zpoždění:	ca. 8 Sek. Při ZAP ca. 40 Sek. Při VYP
Vypnutí:	Při ca. 1,3 násobné spínací hodnotě
Teplota:	Elektronika –10°C bis +40°C Svět.čidlo -35°C bis +50°C
Ochrana:	Elektronika IP 20 Svět.čidlo standard IP 54 // Svět.čidlo alternative IP 65

Montážní místo světelného čidla

Tam, kde má být světlo měřeno, uvnitř nebo venku, dávejte prosím pozor, aby nedošlo k ovlivnění zapínanými světly. Doporučujeme umístění severním směrem 2,5-3 m vysoko.

(LUX) Nastavení

- Lux-rozmezí 1- 100 nebo 50- 1000 předvolit na ručním ovladači
- Nastavovacím knoflíkem otáčet doprava, zejména během stmívání
- Při dosažení venkovního světla, se rozsvítí červená LED
- Po ca. 8 Sek. následuje zapnutí světel
- Vypnutí by mělo následovat s ca.40 Sek.zpožděním

Montážní pokyny

⚠ **!!UPOZORNĚNÍ!!** Při montáži světelného čidla vypněte přívod sítě, jinak hrozí nebezpečí úrezu el. proudem.

⚠ Žádná ochrana před nízkým napětím!

⚠ Neodděleno elektricky bezpečně mezi sítí a světelným sensorem! Světelné čidlo není bezpečně elektricky odděleno od sítě!

⚠ Jako spojovací vedení použijte silnoproudé vedení, které není delší než 100m (0,5 mm²).

⚠ Spojovací vedení nesmí být vedeno ve vícežilovém silnoproudém kabelu.

(RO) Manual de utilizare Întrerupător automat pentru amurg

Instrucțiuni de siguranță

⚠ **!!AVERTIZARE!!** Pozarea şi montarea aparatelor electrice se poate efectua doar de către un electrician specializat, în caz contrar existând pericol de incendiu sau de electrocutare.

⚠ Efectuarea de intervenții sau modificări la aparat duce la pierderea garanției.

⚠ Sistemul electronic superintegrat al acestui sistem de comandă este amplu protejat contra influențelor perturbatoare.Totuşi influenţarea nu se poate exclude la radiații perturbatoare deosebit de puternice.

⚠ **Punere în funcțiune:** Se va lega la tensiunea şi frecvența indicată pe plăcuța aparatului, conf. schemei pentru acest aparat şi a echipamentelor care urmează să fie conectate.

Date tehnice

Tensiunea nominală:	230V, 50Hz
Capacitate de conectare:	16 A cosφ=1; 4 A cosφ=0,6
Sarcină de lămpi cu incandescență:	3000 W
La lămpi fluorescente:	1300 W (130µF) *parallel compensated*
La lămpi cu halogen:	3000 W
Domeniu de reglaj:	1-100 Lux / 50-1000 Lux
Temporizare:	aproximativ 8 sec. la cuplare. aproximativ 40 sec. la decuplare.
Decuplare:	la aprox. de 1,3 ori valoarea de cuplare.
Domeniul de temperatură:	pt. partea electronică -10˚ C până la +40˚ C pt. senzor - 35˚C până la +50˚C
Gradul de protecție:	pt. partea electronică, IP 20 pt. sensor standard IP 54 // alternative IP 65

Locul montaj al senzorului de lumină

Se montează în locul unde trebuie măsurată lumina , interior sau exterior.Țineti seama că senzorul să nu fie influențat de sursa de lumină pe care o conectează. La montajul ţn exterior: se va direcționa de preferință, spre nord, şi se va monta la o înălțime de 2,5 – 3m.

(LUX) Reglaje

- Domeniul 1 – 100 sau 50 – 1000 Lux se stabileşte prin comutatorul manual.
- De preferință în perioada amurguluise roteşte butonul de reglaj spre dreapta.
- La atingerea condițiilor de de lumină exterioară reglate se aprinde LED-ul roşu.
- Aprox. 8 sec. mai târziu urmează aprinderea luminilor.
- Decuplarea ar urma cu o temporizare de aproximativ 40 sec.

Indicații de montaj

⚠ **!!AVERTIZARE!!** În timpul lucrărilor la senzor, se va întrerupe tensiunea de alimentare , în caz contrar poate apare, în condiții deosebite , pericol de electrocutare.

⚠ Nici o protecție de joasă tensiune!

⚠ Nici o izolație electrică sigură între rețeaua de alimentare şi senzorul de lumină!

⚠ Pentru alimentare se va utiliza un cablu de forță de cel mult 100 m lungime (0,5mm²).

⚠ Alimentarea nu se va executa împreună cu alte circuite, întrun cablu multifilar.

(H) Kezelési utasítás Alkonykapcsoló

Biztonsági tanácsok

⚠ **!!FIGYELEM!!** Az elektromos rész beszerelését cask villanyszerelő szakember végezheti, máskülönben tűz- és áramütés veszélye állhat fenn.

⚠ A készüléken való változtatás vagy beavatkozás a garancia elvesztését vonja maga után.

⚠ A készülék elektronikája zavaró tényezőktől védve van, különösen erős zavaró sugárzás azonban befolyásolhatja a működést.

⚠ **Használatba vétel:** Csatlakoztassa a készüléket a típusjelzésen megadott feszültségre és frekvenciára, az adott alkonykapcsoló csatlakozási rajzának és a hozzá tartozó készüléknek megfelelően.

Technikai adatok

Feszültség:	230V, 50Hz
Kapcs.telj.:	16 A cosφ=1; 4 A cosφ=0,6
Izzóterhelés:	3000 W
Fénycsőterhelés:	1300 W (130µF) *parallel compensated*
Halogénlámpaterh.:	3000 W
Beállítási tartomány:	1-100 Lux / 50-1000 Lux
Késleltetés:	ca. 8 mp bekapcsolásnál ca. 40 mp kikapcsolásnál
Kikapcsolás:	bei ca. 1,3-fachem Einschaltwert
Üzemi hőmérséklet:	Kapcsoló rész :–10°C bis +40°C Érzékelő egység : -35°C bis +50°C
Védelem:	Kapcs.rész: IP 20 Érzékelő egység standard IP 54 // alternative IP 65

A fényérzékelő felszerelési helye

Ott, ahol a fényerőt kívánjuk mérni, beltérben vagy a szabadban. Ügyeljen arra, hogy a bekapcsolandó lámpák ne zavarják az érzékelőt! Szabadban történő felszereléskor az ajánlás: 2,5-3m magasságban északi oldalon.

(LUX) Beállítások

- Lux- tartomány 1- 100 vagy 50- 1000-ig a kézi vezérlővel beállítható
- Szürkület előtt a beállító gombot ajánlott jobbra forgatni.
- A külső fényviszonyok beálltakor világít a piros LED.
- Ca. 8 mp-cel később a fények bekapcsolnak.
- A kikapcsolás 40 mp késleltetéssel történik.

Szerelési útmutató

⚠ **!!FIGYELEM!!** A fényérzékelő szerelésénél kapcsolja ki a hálózati feszültséget, máskülönben bizonyos körülmények között fennáll az áramütés veszélye.

⚠ Nem törpefeszültségű védelem!

⚠ Nincs biztonsági leválasztás a hálózati tápfeszültség és a fényérzékelő között!

⚠ A két egység közötti kábel hossza nem haladhatja meg a 100m-t (0,5 mm²)

⚠ Az összekötő vezetéket nem lehet többerű erősáramú kábelban vezetni.



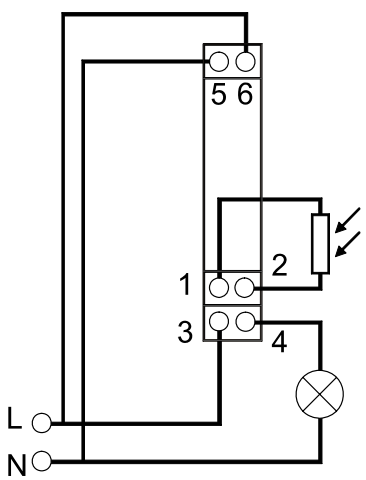

Montage des Lichtfühlers / Montáž světelného čidla / Montarea sesizorului de lumină / A fényérzékelő egység szerelése

⚠ Siehe Montagehinweis / viz Montážní pokyny / A se vedea Indicații de montaj / lásd Szerelési útmutató

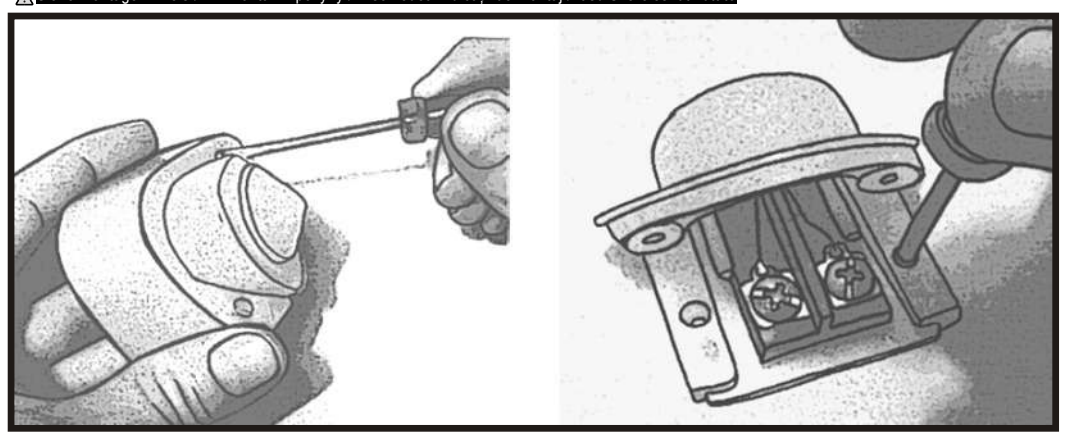

Standard

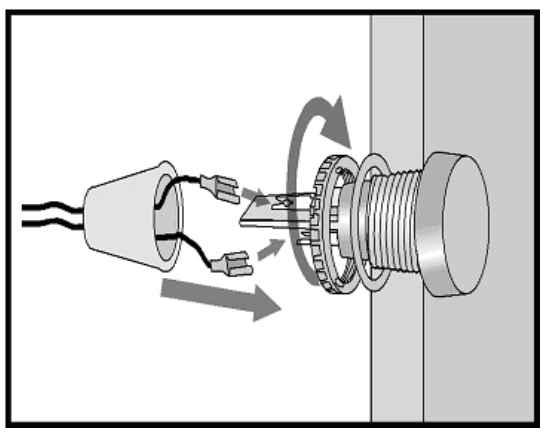

Alternative

BA 92350X N MULTI - 22693 - 2012.05-V08

(D) Bedienungsanleitung Dämmerungsschalter

Sicherheitshinweise

⚠ **!!WARNUNG!!** Es besteht Lebensgefahr durch einen elektrischen Schlag oder Brandgefahr!! Einbau, Anschluss und Montage dürfen ausschließlich von einer Elektrofachkraft durchgeführt werden!

⚠ Eingriffe und Veränderungen am Gerät führen zum Erlöschen der Garantie.

⚠ Die Hochintegrierte Elektronik dieser Steuerung ist gegen Störeinflüsse weitgehend geschützt. Bei außergewöhnlich hoher Störstrahlung lässt sich eine Beeinflussung jedoch nicht völlig ausschließen.

⚠ **Inbetriebnahme:** Anschluss der auf dem Typenschild angegebenen Spannung und Frequenz, entsprechend dem Anschlussbild für diesen Dämmerungsschalter und die zu schaltenden Geräte.

Technische Daten

Spannung:	230V, 50Hz
Schaltleistung:	16 A cosφ=1; 4 A cosφ=0,6
Glühlampenlast:	3000 W
Leuchtstofflampen:	1300 W (130µF) *parallel compensated*
Halogenlampen:	3000 W
Einstellbereich:	1-100 Lux / 50-1000 Lux
Zeitverzögerung:	ca. 8 Sek. bei Ein; ca. 40 Sek. bei AUS
Ausschaltung:	bei ca. 1,3-fachem Einschaltwert
Temperaturbereich:	Elektronikeinheit:–10°C bis +40°C Lichtfühler: -35°C bis +50°C
Schutzart:	Elektronikeinheit: IP 20 Lichtfühler Standard: IP 54 // Lichtfühler Alternative: IP 65

Montageort des Lichtfühlers

Dort, wo das Licht gemessen werden soll, in Innenräumen oder im Freien. Achten Sie bitte darauf, dass keine Beeinflussung durch die zu schaltenden Leuchten erfolgt. Bei der Montage im Freien: Ausrichtung vorzugsweise nach Norden, Höhe 2,5m bis 3m.

(LUX) Einstellungen

- Lux-Bereich 1-100 oder 50-1000 über den Handschalter vorwählen
- Vorzugsweise während der Dämmerung Einstellknopf nach rechts drehen
- Bei Erreichen der Außenlichtverhältnisse leuchtet die rote LED
- Ca. 8 Sek. später erfolgt das Einschalten der Leuchten
- Eine Ausschaltung würde mit ca. 40 Sek. Verzögerung erfolgen

Montagehinweis

⚠ **!!WARNUNG!!** Es besteht Lebensgefahr durch elektrischen Schlag! Bei Montage am Lichtfühler Netzspannung ausschalten!

⚠ Kein Kleinspannungsschutz!

⚠ Keine elektrisch sichere Trennung zwischen Netz und Lichtfühler!

⚠ Als Verbindungsleitung ist eine für Netzspannung zugelassene, doppelt isolierte Leitung mit max.100m (0,5 mm²) zu verwenden.

⚠ Die Verbindungsleitung darf nicht in einem mehradrigen Starkstromkabel geführt werden.

(GB) Manual twilight switch

Safety instructions

⚠ **!!CAUTION!!** DANGER OF LIFE / RISK OF FIRE AND ELECTRIC SHOCK!! Installation and assembly of electrical equipment must be carried out by trained personnel!!!

⚠ Warranty void if housing opened by unauthorised person!

⚠ The electronic circuit is protected against a wide range of external influences. Incorrect operating may occur if external influences exceed certain limits!

⚠ **Installation:** Connect the supply voltage/frequency as stated on the product (label)!

Technical data

Supply voltage:	230V, 50Hz
Switching capacity:	16 A cosφ=1; 4 A cosφ=0,6
Incandescent Lamp:	3000 W
Fluorescent Lamp:	1300 W (130µF) *parallel compensated*
Halogen Lamp:	3000 W
Switching-On value:	1-100 Lux / 50-1000 Lux
Time delay:	approx. 8 Sek. at ON approx. 40 Sek. at OFF
Switch-off:	approx. 1.3 times the value of switching ON
Permitted ambient temperature:	Sensor unit –35°…+50°C Control unit –10°…+40°C
Type of protection:	Control unit: IP 20 Sensor standard: IP 54 // Sensor alternative: IP 65

Installation site of the light sensor

Installation site is where the light is to be measured, indoors or outdoors. Please also take note that no interferences take place by other lightings. For outdoor installation: Alignment preferably to the north, height 2.5m to 3.0m.

(LUX) Settings

- Select LUX range 1-100 or 50-1000 by hand switch
- Preferably during twilight turn the control knob clockwise
- The red LED shines upon reaching the outside lighting conditions.
- Approx. 8 sec. later the lighting “switches ON”
- A “switching OFF” will be happen with approx. 40 sec. delay

Installation instructions

⚠ **!!CAUTION!!** Danger to life by electric shock! During installation / assembly of the light sensor or on the device you have to break the electric circuit.

⚠ No low voltage protection!

⚠ No safe electrical isolation between the power supply and the light sensor!

⚠ You have to use a double isolated wire which is approve for mains voltage for connecting (max. 100m / 0,5 mm²).

⚠ Do NOT use multicore wires.

(S) Manual ljusrelä

Säkerhets instruktioner

⚠ **!!VARNING!!** LIVSFARA / RISK FÖR BRAND OCH ELEKTRISK SPÄNNING !! Installation och montering av elektrisk utrustning skall utföras av behörig personal !!!

⚠ Leverantörens ansvar för produkten gäller ej om installation eller annan åverkan av produkten utförs av ej behörig personal!

⚠ Den elektriska produktens kretsar är skyddad mot ett antal externa påverkningar. Felaktig installation eller andra yttre faktorer kan skada produkten om gränsvärden överskrids !

⚠ **Installation:** Anslut enbart spänning & frekvens enligt produktens märkdata

Teknisk data

Manöverspänning:	230V, 50Hz
Märkström:	16 A cosφ=1; 4 A cosφ=0,6
Glödljus last:	3000 W
Lysrörs last:	1300 W (130µF) *parallell kompenserat*
Halogen :	3000 W
Ljusinställningsvärde:	1-100 Lux / 50-1000 Lux
Tidsfördröjning:	ca.. 8 Sek. vid ON (På) ca. 40 Sek. vid OFF (Av)
Lux värde för brytning:	ca.. 1.3 x inställt ON värde
Arbets- & funktions temperaur:	Yttre givare/sensor: –35°…+50°C Relä modul: –10°...+40°C
Kapslingsklass:	Relä modul: IP 20 Yttre givare: IP 54 // (givare för panelmontage: IP 65)

Installation av yttre givare (sensor)

Givaren (sensorn) skall placeras på den plats där ljusförhållandet skall mätas, inomhus eller utomhus. Beakta närplacerade ljuskällor som kan störa givaren.

Vid utomhusplacering av givaren: Monteras med fördel på norrsida och med en höjd av 2.5m till 3.0m, väderskyddat under tak.

(LUX) Inställning

- Välj LUX område 1-100 eller 50-1000 med omkopplaren
- Vid skymning, alt. med delvis täckt givare vrids vredet,moturs från + till -
- Den röda lysdioden kommer att tändas när ljus/mörker förhållandet uppnås.
- Efter ca 8 sek slår sedan relät till (ON)
- Fränslagning (OFF) av relät vid uppnått lux värde sker efter ca. 40 sek.

Installations instruktioner

⚠ **!!VARNING!!** Fara för elektrisk spänning! Vid installation av ljusrelät och montage av yttre givare skall detat alltid ske i spänningslöst tillstånd.

⚠ Inget lågspänningsskydd

⚠ Ingen elsäker isolering mellan nät och ljussensor!

⚠ Yttre givare skal alltid anslutas med dubbelisolerad installationsledare avsedd för 230V (max. 100 m / 0,5 mm², slinga).
Ledare till yttre givare får Ej blandas med andra laster, givare eller spänningar.

⚠ Mätning med låg ohmigt instrument över ansl. 1 & 2 kan skada relämodulen.
Vid bortkoppling av givaren på ansl. 1 & 2 kommer relät att slå till (ON)



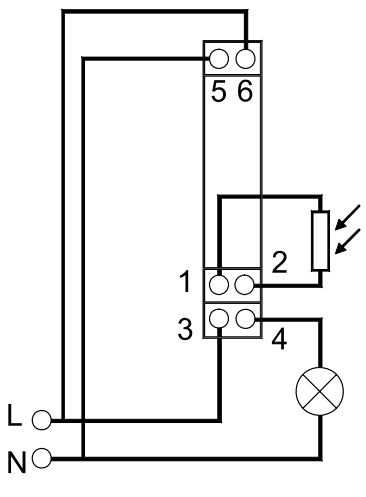

Montage des Lichtfühlers / Installation of the light sensor / Installation av yttre givare (sensor)

⚠ Siehe Montagehinweis / see installation instructions / Se installations instruktion

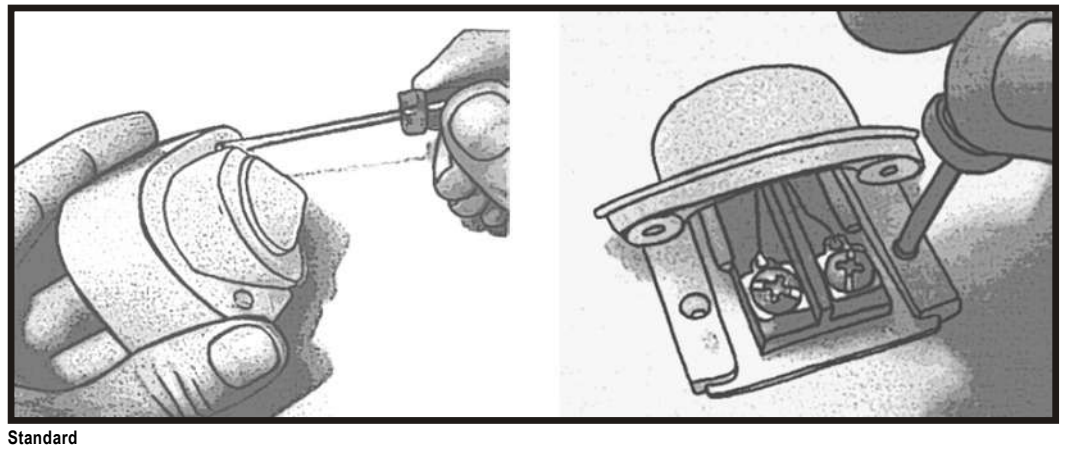

Standard

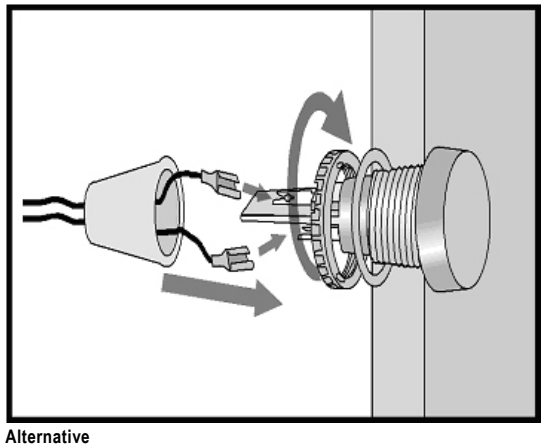

Alternative