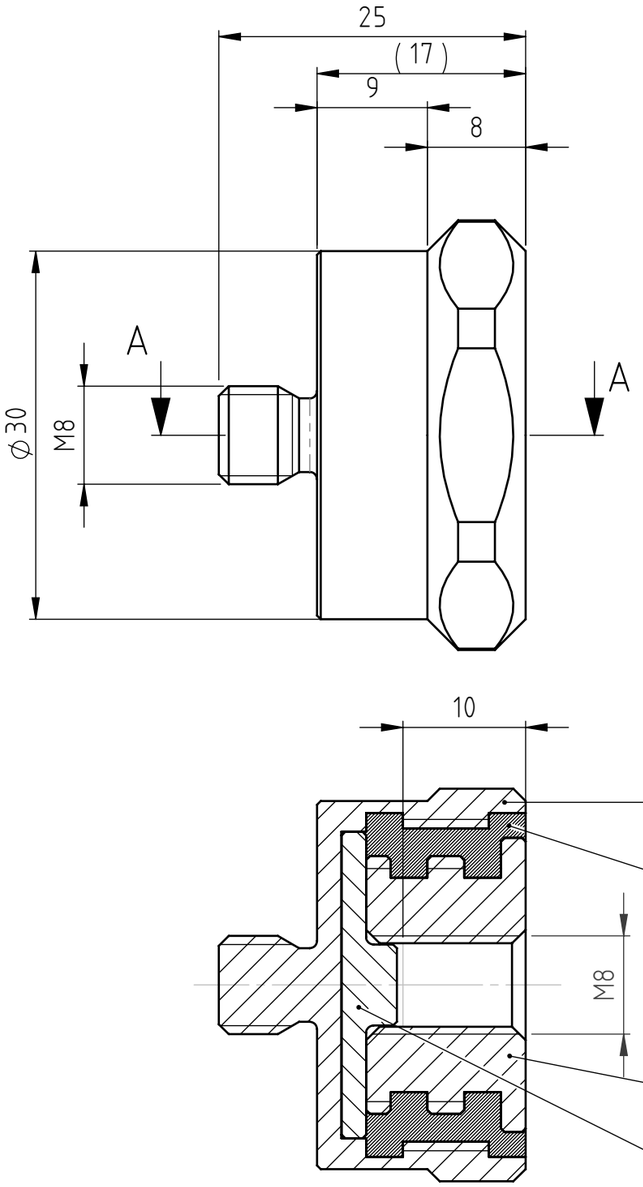

A-A

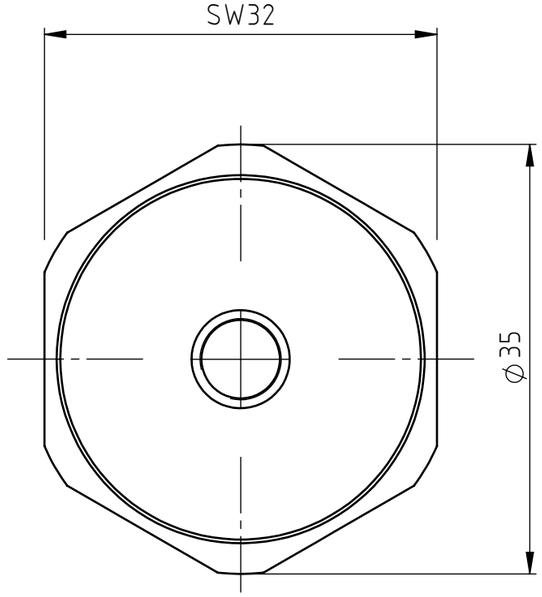

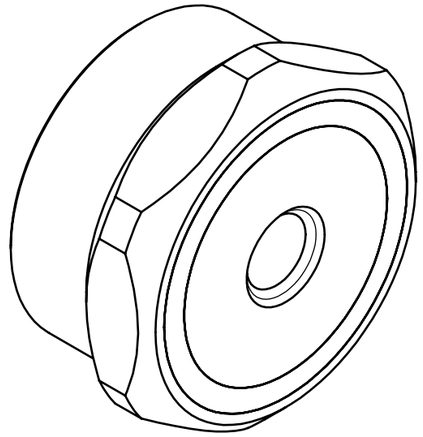

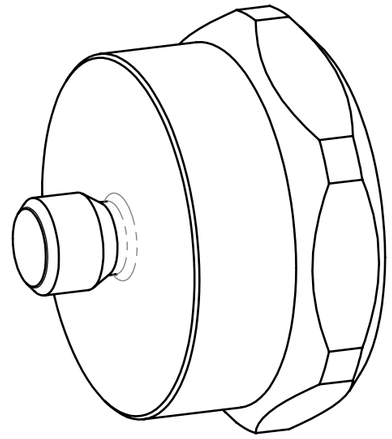

POS-NR.	BENENNUNG	NAME	ZEICHNUNGSNUMMER	MENGE
1	01.109.015__EMV-Becher-SW32	EMV Becher SW32	01.109.015	1
2	01.109.012__EMV-ISO-Platte	EMV ISO-Platte	01.109.012	1
3	01.109.013__EMV-Metall-Einsatz	EMV Metall-Einsatz	01.109.013	1
4	Vergussmasse__02.109.039__EMV-Adapter__komplett	Vergussmasse	-	1

This drawing may not be copied, reproduced or made available to third parties in any way whatsoever without or prior written approval.

Der Lieferant erkennt mit der Annahme der Zeichnung an, dass er in der Lage ist, das dargestellte Teil nach Zeichnung reproduzierbar in der Serie herzustellen. Durch die gewählten Herstellungsverfahren entstehen keine Beeinträchtigungen an Material und Gefüge, die zur späteren Beeinträchtigung des Bauteils führen können. Mündliche Vereinbarungen darüber hinaus haben keine Gültigkeit. Abweichungen von dieser Regel bedürfen der Schriftform und müssen vom Auftraggeber gegengezeichnet werden.

The supplier acknowledges that, with the acceptance of the drawing, he is in a position to manufacture the illustrated part in accordance with the drawing in reproducible form and series production. Through the selected manufacturing processes no impairments will arise in the material and structure which could subsequently lead to an impairment of the component. Verbal agreements over and above that are not valid. Deviations from this rule must be writing and must be signed by the purchaser.

tolerance ISO 2768-mK	
> 0,5-6	±0,1
> 6-30	±0,2
> 30-120	±0,3
> 120-315	±0,4
> 315-1000	±0,5

part edges DIN6784

index	change	date	name

article number: 02.109.039

material: -

format DIN: A3

standard: 2:1

surface: -

toleration ISO 8015

roughness serie3 ISO 1302

assembly: -

	date	name
2007		
edited	24.01.19	Conzelmann
proven		

name: EMV-Adapter komplett

HAUBER ELEKTRONIK

HAUBER-Elektronik GmbH
Fabrikstraße 6, D-72622 Nürtingen

drawing number: 02.109.039

index: 0.0

Mdl.: 02.109.039__EMV-Adapter__komplett Dwg.: 02.109.039__EMV-Adapter__komplett

replace for | replace by

sheet: 1 at 1