Papier chlorfrei

Technische Änderungen behalten wir uns ohne vorherige Ankündigung vor.

Sachnr. 701077/01 03/99

Montageanleitung
Installation Instructions
Notice de Montage

efector100

Induktiver Näherungsschalter IME nichtbündig
Inductive proximity switch IME non flush
Détecteur de proximité inductif IME non encastrable

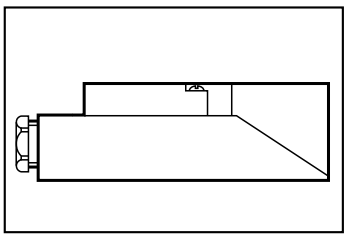

Bestimmungsgemäße Verwendung

Der Näherungsschalter erfaßt berührungslos Metalle und meldet sie durch ein Schaltsignal.

Nennschaltabstand (Sn) siehe Typbezeichnung auf dem Geräteaufkleber; Arbeitsbereich (Sa) 0 ... 0,81 x Sn; (Werte nach Norm-Messung auf ST 37; bei anderen Metallen kürzer).

Montage

Befestigen Sie das Gerät sicher auf einer Montagehalterung. Sichern Sie es bei hoher mechanischer Beanspruchung gegen Loslösen (siehe **Abb. 1**).
Einbau nichtbündig.

- Freiräume an der aktiven Fläche bei Einbau in Metall: **Abb. 2 und 3**.
- Mindestabstände bei Montage mehrerer Schalter gleichen Typs: **Abb. 4 und 5**.

Function and features

This proximity switch detects metals without contact and indicates their presence by providing a switched signal.
The nominal sensing range (Sn) can be seen in the type designation on the type label on the unit; operating distance (Sa) 0 ... 0,81 x Sn; (values based on standard measurement with mild steel; a shorter sensing range for other metals).

Installation

Screw the proximity switch to a firm base. If there is high mechanical stress, ensure that it cannot work loose (**fig. 1**).
Non-flush installation

- Open space in front of the sensing face when mounted in metal: **fig. 2 and 3**.
- Minimum distance when several switches of the same type are mounted: **fig. 4 and 5**.

Fonctionnement et caractéristiques

Ce détecteur de proximité détecte les métaux sans contact et indique leur présence par un signal de commutation.
Pour la portée nominale (Sn) voir la désignation sur l'étiquette, portée de travail (Sa) 0 ... 0,81 x Sn; (valeurs définies par mesure selon les normes avec acier 37; en cas d'autres métaux portée inférieure à Sn).

Montage

Visser le détecteur de proximité sur une base de montage. En cas de sollicitation mécanique importante, assurer que le détecteur de proximité ne se desserre pas; encastrable (**fig. 1**).
Montage non encastré

- Espaces libres devant la face active pour montage sur bâti métallique: **fig. 3**.
- Distances minimales lorsque plusieurs détecteurs de la même version sont montés: **fig. 4 et 5**.

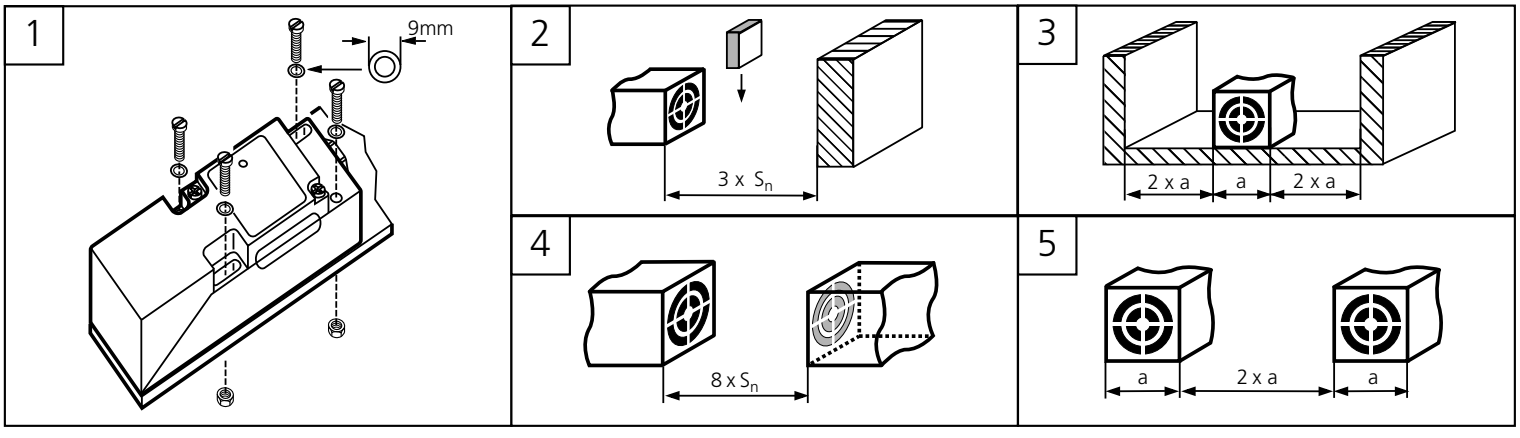

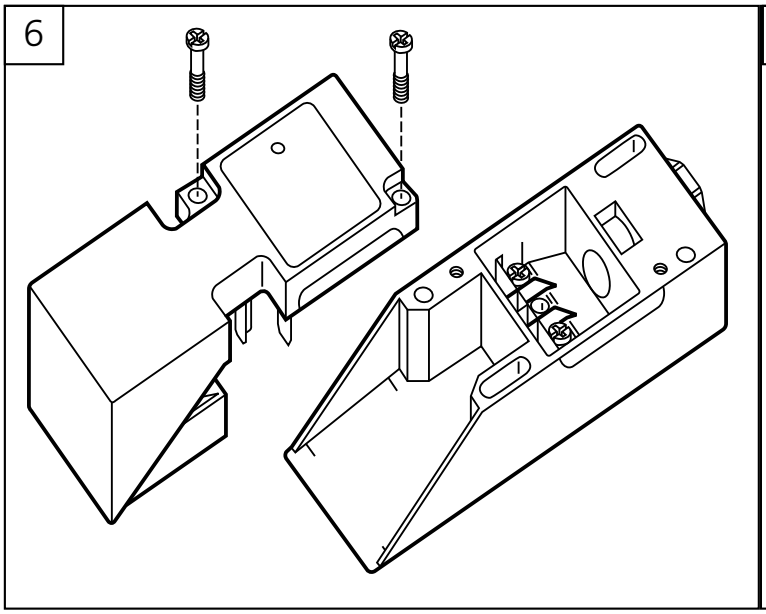

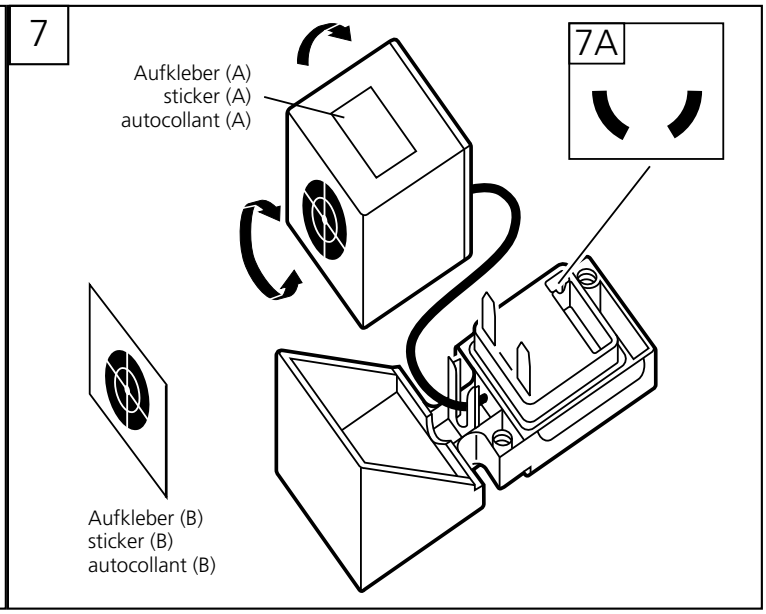

Elektrischer Anschluß

Schalten Sie die Anlage vor dem Anschluß spannungsfrei!
Öffnen Sie den Schalter (**Abb. 6**); schließen Sie die Kabel nach den Angaben auf dem Typenschild an.

Programmieren der Ausgangsfunktion:
Geräte, die nicht durch Anschluß programmiert werden, werden als Schließer ausgeliefert. Zum Programmieren als Öffner öffnen Sie die Drahtbrücke (**Abb. 7A**).

Electrical connection

Disconnect power before connecting the proximity switch.
Open the switch (**fig. 6**); connect cable in accordance with the instructions on the type label.

Programming of the output function:
Units which are not programmed by means of connections are provided in N.O. Open the wire link for programming the N.C. function (**fig. 7A**).

Raccordement électrique

Mettre l'installation hors tension avant le raccordement du détecteur de proximité.
Ouvrir le détecteur de proximité (**fig. 6**); raccorder le câble selon les instructions de l'étiquette.

Programmation de la fonction de sortie:
Les appareils qui ne sont pas programmés par leur raccordement sont livrés en fonction de sortie travail. Ouvrir le pont pour les programmer en fonction de sortie repos (**fig. 7A**).

Aktive Fläche ausrichten

Nehmen Sie den Sensorwürfel ab (**Abb. 7**); richten Sie die aktive Fläche aus und montieren Sie den Sensorwürfel wieder.

Bei Montage des Geräts auf Metall muß die Seite des Würfels, die mit dem Aufkleber (A) markiert ist, zur Metallfläche zeigen.

Befestigen Sie den mitgelieferten Markierungsaufkleber nach Zusammenbau des Schalters so, daß die aktive Fläche gekennzeichnet ist.

Alignment of the sensing face

Remove the sensor cube (**fig. 7**); align sensing face and re-insert the sensor cube.

When the proximity switch is mounted on a metal surface, the face of the cube marked by a sticker (A) must point to this metal surface.

When the switch has been screwed together, position the marking sticker provided on the outer surface of the switch unit so that the sensing face is marked.

Orientation de la face active

Enlever le cube détecteur (**fig. 7**); orienter la face active et remettre le cube détecteur.

En cas de montage du détecteur de proximité sur und masse métallique la face du cube marquée par un autocollant (A) doit s'orienter vers la surface métallique.

Après avoir vissé le détecteur de proximité, placer l'autocollant livré sur la face extérieur du bloc fonctionell de façon à marquer la face active.

Betrieb

Prüfen Sie, ob der Schalter sicher funktioniert:
- Die LED leuchtet, wenn Versorgungsspannung anliegt.

Der Betrieb des Näherungsschalters ist wartungsfrei. Für einwandfreies Funktionieren ist zu beachten:
- Die aktive Fläche und der Freiraum sollten von metallischen Ablagerungen und Fremdkörpern freigehalten werden; insbesondere bei Montage mit aktiver Fläche nach oben.
- EMV: Das Gerät erfüllt die Anforderungen nach EN 60947-5-2.

Operation

Check the safe functioning of the switch.
- The LED is lit when the supply voltage is applied.

The operation of the proximity switch is maintenance free. For perfect functioning make sure that:
- the sensing face and the open space are kept free of metal deposits and foreign bodies, particularly for installation with the sensing face facing upwards.
- EMC: The unit conforms to the requirements of EN 60947-5-2.

Fonctionnement

Vérifier le bon fonctionnement du détecteur.
- La LED est allumée lorsque la tension d'alimentation est appliquée.

Pour un bon fonctionnement il faut respecter les indications suivantes:
- La face active et l'espace libre doivent être dégagés de toute présence de dépôts et de corps étrangers métalliques, notamment en cas de montage avec la face active vers le haut.
- CEM: L'appareil est en harmonie avec les exigences selon EN 60947-5-2.