Federkorb-Einbaustecker
- mit 4-kant-Ansatz SW 6
- Gewinde M5 x 7
- mit Lötanschluss für Leitungen bis 2,5 mm²

Best.-Nr. FK 1215 Ni
- Kontaktteile **vernickelt**

Best.-Nr. FK 1215 Au
- wie oben, jedoch
- Kontaktteile **vergoldet**

Lamella-basket plug
- *4-sided fastener, width across flats SW 6*
- *thread M5 x 7*
- *with solder terminal for cables up to 2.5 mm²*

Order No. FK 1215 Ni
- *contact parts* ***nickel-plated***

Order No. FK 1215 Au
- *as above*
- *contact parts* ***gold-plated***

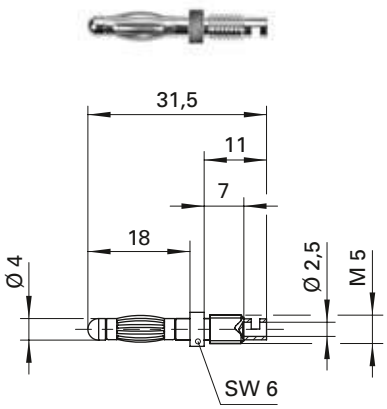

Federkorb-Einbaustecker
- mit 4-kant-Ansatz SW 6
- Gewinde M5 x 11
- mit Lötanschluss für Leitungen bis 2,5 mm²

Best.-Nr. FK 1386 Ni
- Kontaktteile **vernickelt**

Best.-Nr. FK 1386 Au
- wie oben, jedoch
- Kontaktteile **vergoldet**

Lamella-basket plug
- *4-sided fastener, width across flats SW 6*
- *thread M5 x 11*
- *with solder terminal for cables up to 2.5 mm²*

Order No. FK 1386 Ni
- *contact parts* ***nickel-plated***

Order No. FK 1386 Au
- *as above*
- *contact parts* ***gold-plated***

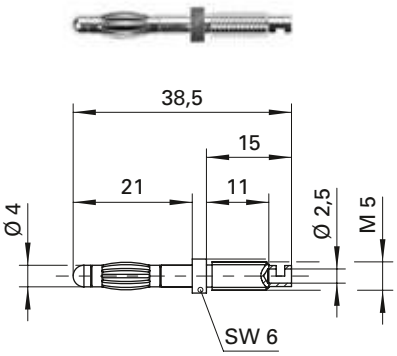

Allgemeine Angaben		
Best.-Nr. [1]	**FK 1215 Ni** Kontaktteile vernickelt	**FK 1386 Ni** Kontaktteile vernickelt
	FK 1215 Au Kontaktteile vergoldet	**FK 1386 Au** Kontaktteile vergoldet
Technische Daten		
Anschluss	löten bis 2,5 mm²	
Gewinde	M5 x 7	M5 x 11
Durchgangswiderstand [4]	3 mΩ / 2 mΩ	
Bemessungsspannung [2]	30 V_{AC} / 60 V_{DC}	
Bemessungsstrom [2]	32 A	
Temperatur-Einsatzbereich	von -40 °C bis +110 °C	

[1] andere Kontaktoberflächen und Ausführungen auf Anfrage
[2] bei normalen Umgebungstemperaturen
[4] abhängig von der Kontaktoberfläche

General information		
Order No. [1]	***FK 1215 Ni*** *contact parts nickel-plated*	***FK 1386 Ni*** *contact parts nickel-plated*
	FK 1215 Au *contact parts gold-plated*	***FK 1386 Au*** *contact parts gold-plated*
Technical data		
terminal	*solder up to 2.5 mm²*	
thread	*M5 x 7*	*M5 x 11*
transition resistance [4]	*3 mΩ / 2 mΩ*	
rated voltage [2]	*30 V_{AC} / 60 V_{DC}*	
rated current [2]	*32 A*	
operating temperature	*from -40 °C to +110 °C*	

[1] *other contact platings and designs on request*
[2] *at normal ambient temperatures*
[4] *depending on contact plating*