

Kegelsenker 90° DIN 335 C
Countersink 90° DIN 335 C

EXACT
PRÄZISIONSWERKZEUGE

Kegelsenker • Countersinks

HSS | HSS

HSS





Technische Information
HSS = Hochleistungsschnell-Stahl
DIN 335 C • Mit Zylinderschaft + 3 Schneiden

Technical Information
HSS = High-speed-steel
DIN 335 C • With cylindrical shaft and 3 flutes

Anwendung
Zum Senken und Entgraten

Application
For deburring and countersink

mm	mm	mm	mm	CODE
6,3	45	5	1,5	
8,3	50	6	2,0	
10,4	50	6	2,5	
12,4	56	8	2,8	05527
16,5	60	10	3,2	
20,5	63	10	3,5	

HSS	Einsatz Kegelsenker 90° | Application Countersinks 90°														
	Baustahl Structural steel ≤ 500 N/mm²	Baustahl Structural steel > 500 N/mm²	Automatenstahl Free-cutting steel ≤ 1000 N/mm²	Vergütungsstahl Tempered steel ≤ 1000 N/mm²	Legierter Stahl Alloyed steel ≤ 1200 N/mm²	Stahl gehärtet Hardened steel 40 - 60 HRC	VA Stahl VA steel ≤ 850 N/mm²	VA Stahl VA steel > 850 N/mm²	Werkzeugstahl Tool steel ≤ 1000 N/mm²	Guss Cast iron ≤ 300 HB	Kupfer Copper ≤ 400 N/mm²	Alu + Legierung Aluminium + alloy ≤ 450 N/mm²	Uni Uni	Emulsion Emulsion	Minimal Schmierung Minimum lubrication	Trockenbearbeitung Dry machining
	●	●	●									●		●		

● empfohlen | recommended ○ bedingt geeignet | partly suitable

Produktinformation
Product information

EXACT PRÄZISIONSWERKZEUGE

Qualitätsmerkmale | Quality signs



100 % definierte Schneidengeometrie:
Kombinierter axial-radialer Hinterschliff, Profi-Schnittwinkel an der Schneidbrust wird nur erreicht durch unsere 5-Achsen Schleiftechnologie!

100% defined Cutting geometric:
Combined axial/radial relief, Professional-Cutting angle at the cutting edge could only be produced by our 5-Axis Grinding Technology!

Das kombinierte axial-radiale Schleifverfahren garantiert in Verbindung mit unserer CBN-Schleiftechnologie: Ratterfreis und riefenfreies Arbeiten, hohe Oberflächengüte der Senkung, optimale Standmenge / Standzeit

The combined axial – radial grinding process guarantee in Combination with our CBN grinding technology: Chatter and score free countersink, optimized tool life

Große Spankammer mit glattem Nutengrund:
Profil & Form der Spankammer garantieren einwandfreie Spanabfuhr, auch bei langspanenden Materialien

Big Grooves with smooth flute ground:
Profile & Form of the Flutes guarantees flawless Chip removal, as well at long ship material

Neues Produktionsverfahren | New production process

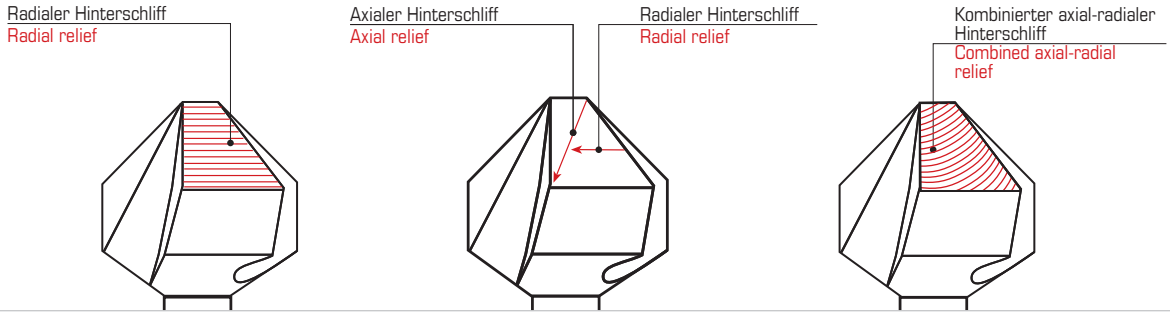

Messergebnis Symmetrie Senkschneiden | Measuring result of symetric

Symmetrie bei Fremdprodukt
Symetric at foreign product

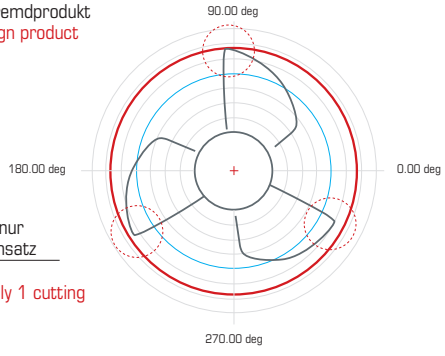

Ergebnis:
Kurze Standzeit, nur 1 Schneide im Einsatz
Result:
Short tool life, only 1 cutting edge in operation

Symmetrie bei EXACT-Senkern
Symetric at EXACT-Countersink

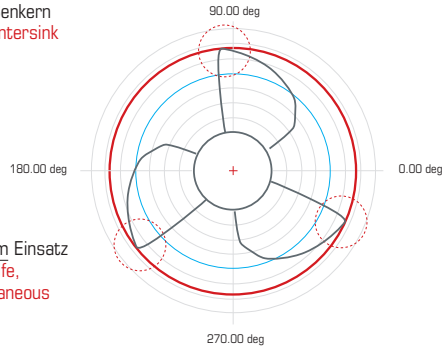

Ergebnis:
Optimale Standzeit, alle Schneiden gleichzeitig im Einsatz
Result: Optimized tool life, all cutting edges simultaneous in operation