DX 4 x 6

Art. No. 4615 – 4 Ω





Art. No. 4745 *)



Art. No. 4645 *)

9 x 15 cm (4“ x 6“) 2-Wege-Koaxiallautsprecher mit Polypropylenmembran und Euro-Normkorb. Integrierte Frequenzweiche (Kondensator) für den Hochtöner. Einfache Montage in Fahrzeugen mit Einbauorten für 9 x 15-cm-Lautsprecher. Inklusive Montagematerial.

Anwendungsmöglichkeiten: Fahrzeuge, Reisemobile.

Zubehör: Schutzgitter (Art. No. 4645, 4745)

9 x 15 cm (4“ x 6“) 2-way coax speaker *with polypropylene diaphragm and European standard basket. Integrated crossover (capacitor type) for the tweeter. Simple fitting in vehicles with cut-outs for 9 x 15 cm speakers. Includes fitting materials.*

Typical applications: *Vehicles, Mobile homes.*

Accessories: *Protective grille (Art. No. 4645, 4745)*

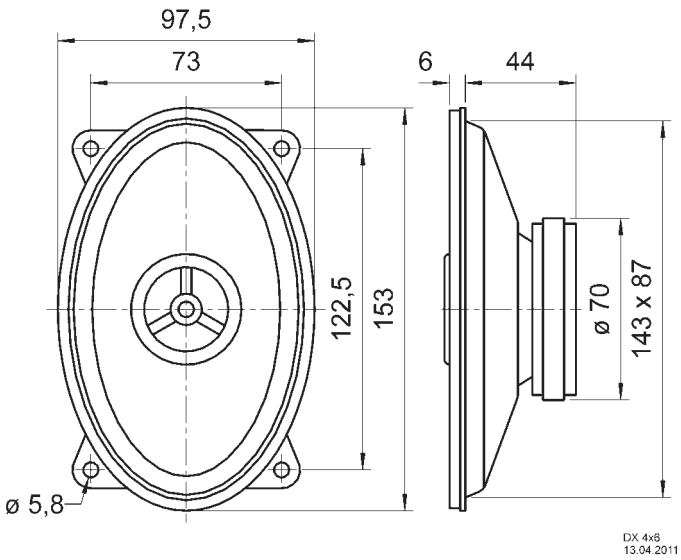

Technische Daten / *Technical Data*

Nennbelastbarkeit *Rated power*	30 W
Musikbelastbarkeit *Maximum power*	50 W
Impedanz *Impedance*	4 Ω
Übertragungsbereich (–10 dB) *Frequency response (–10 dB)*	65–22000 Hz
Mittlerer Schalldruckpegel *Mean sound pressure level*	86 dB (1 W/1 m)
Grenzauslenkung x_{mech} *Excursion limit* x_{mech}	± 1,5 mm
Resonanzfrequenz *Resonant frequency*	90 Hz
Obere Polplattenhöhe *Height of front pole-plate*	3 mm
Schwingspulendurchmesser *Voice coil diameter*	20 mm Ø / 14 mm Ø
Wickelhöhe *Height of winding*	5 mm
Schallwandöffnung *Cut-out diameter*	88 x 144 mm
Gewicht netto *Net weight*	0,423 kg

***) Details und Zeichnungen siehe Seite 183–187 /**
Details and drawings see page 183–187

