Strain relief grommets
in black PLIOPRENE TPE

PLIOPRENE TPE
-50 to +125°C

HF RoHS

type	article number	pces
12-542 TPE	0146 0130 010	100
12-552 TPE	0146 0140 010	100
12-553 TPE	0146 0150 010	100
12-581 TPE	0146 0160 010	100
12-582 TPE	0146 0170 010	100
12-583 TPE	0146 0180 010	100
12-598 TPE	0146 0190 010	100
12-599 TPE	0146 0200 010	100
12-600 TPE	0146 0210 010	100
12-908 TPE	0146 0220 010	100
12-1372 TPE	0146 0225 010	50
12-1374 TPE	0146 0230 010	100
12-1392 TPE	0146 0240 010	100
12-1459 TPE	0146 0259 010	100
12-1462 TPE	0146 0250 010	100
12-1466 TPE	0146 0251 010	100
12-1584 TPE	0146 0261 010	100

Metal clamp for strain relief grommets
12-542 ; 12-582 ; 12-583 ; 12-908

16-900	0684 0054 000	100

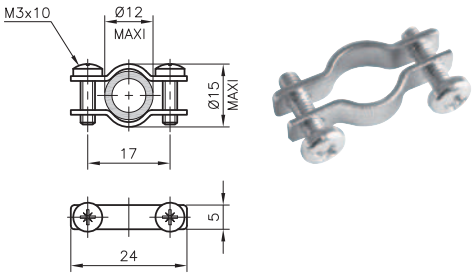

16-900
0684 0054 000



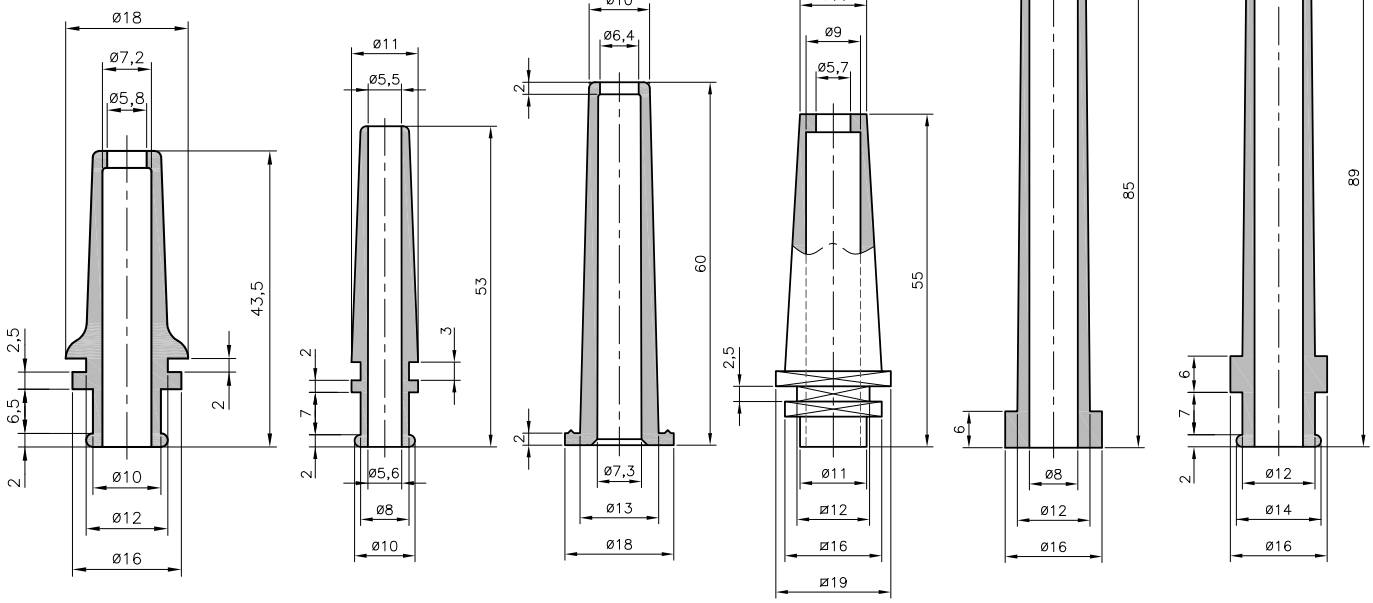

12-542
0146 0130 010

12-582
0146 0170 010

12-1459
0146 0259 010

12-1372
0146 0225 010

12-598
0146 0190 010

12-581
0146 0160 010

Strain relief grommets
in black PLIOPRENE TPE

PLIOPRENE TPE
-50 to +125°C

HF RoHS

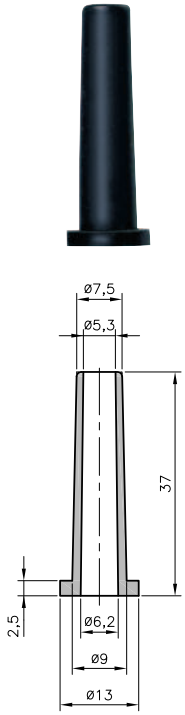

12-1466
0146 0251 010

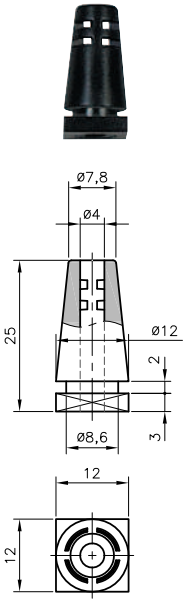

12-1392
0146 0240 010

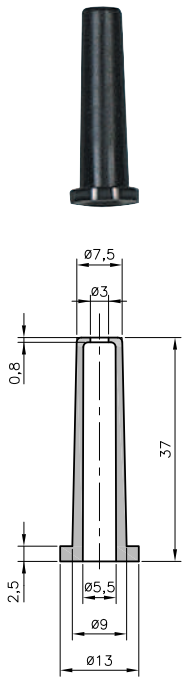

12-1462
0146 0250 010

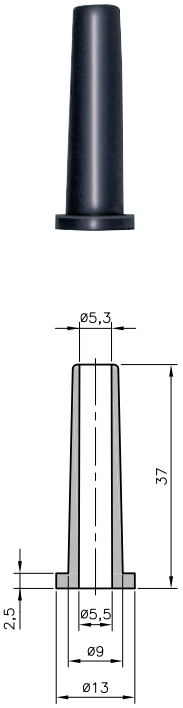

12-600
0146 0210 010

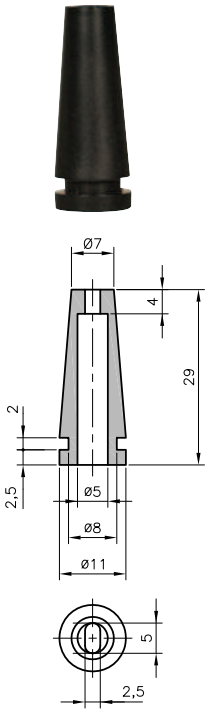

12-1374
0146 0230 010

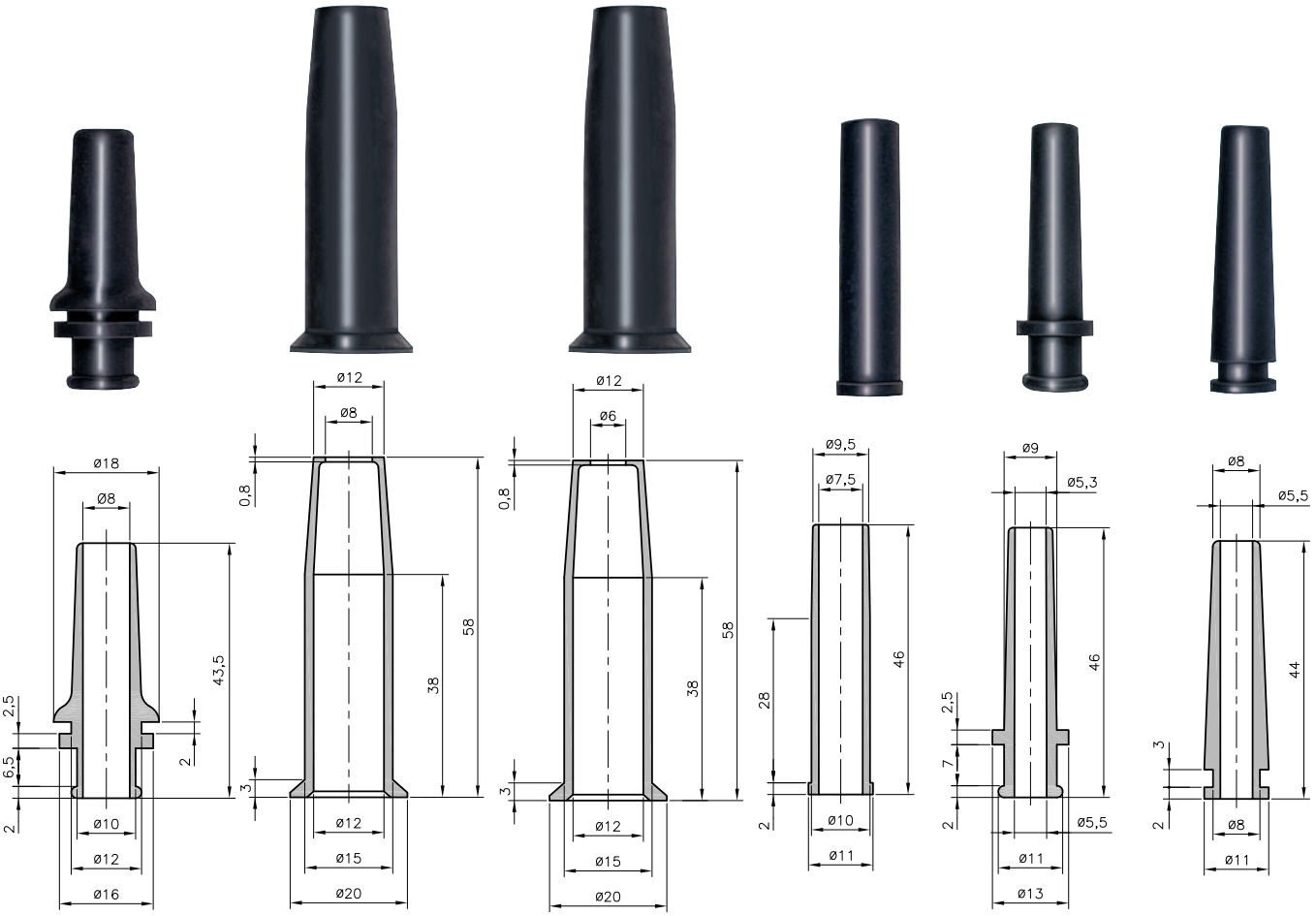

12-908
0146 0220 010

12-552
0146 0140 010

12-1584
0146 0261 010

12-553
0146 0150 010

12-583
0146 0180 010

12-599
0146 0200 010

• Buffers or feet in black Plioprene (-50 to +125°C)

type	article number	pces
12-1086 TPE	0146 0010 010	100
12-1310 TPE	0146 0020 010	100

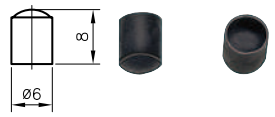

12-1086
0146 0010 010

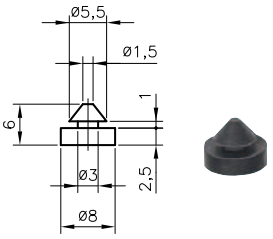

12-1310
0146 0020 010

• Special grommet in black Plioprene (-50 to +125°C)

type	article number	pces
Special grommet		
12-1017 TPE	0146 0310 010	100
12-1431 TPE	0146 0330 010	100

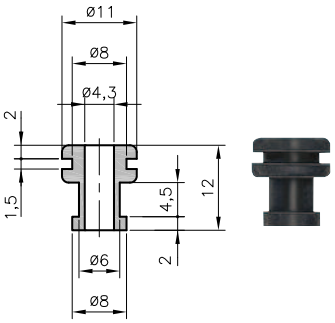

12-1017
0146 0310 010

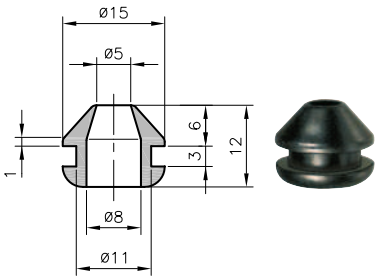

12-1431
0146 0330 010

type	article number	pces
Cable grommet		
12-1428 TPE	0146 0401 010	100

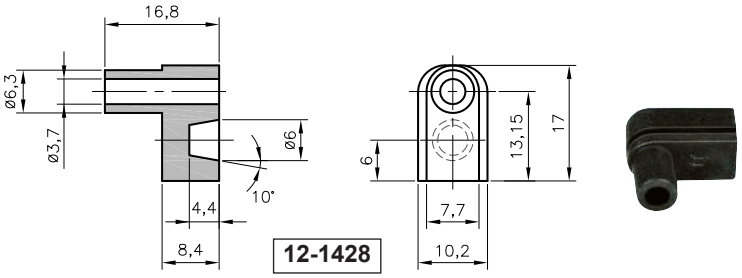

12-1428
0146 0401 010

• Bushes in Plioprene very flexible, black (-40 to +70°C)

type	article number	pces
12-387 TPE	0146 0110 010	100
12-407 TPE	0146 0120 010	100



The use of SES-STERLING crimping tools makes it easier to fit :
12-387 and 12-1460 with KP1 or KY1 sleeving tools
12-407 with KP2 or KY2 Crimping tools
See pages D1/1-...

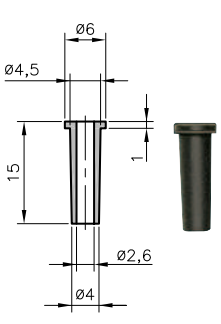

12-387
0146 0110 010

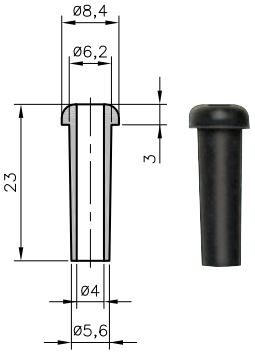

12-407
0146 0120 010

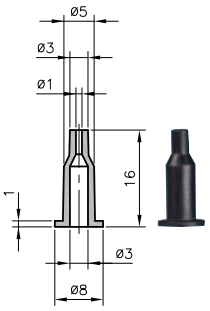

12-1460
0146 0260 010

• Special grommet in black Plioprene

type	artide number	pces
12-1461 TPE	0146 0331 010	100
12-1480 TPE	0146 0332 010	50

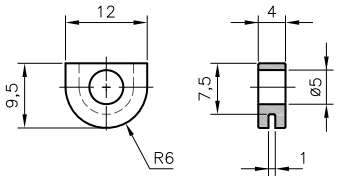



12-1461
0146 0331 010

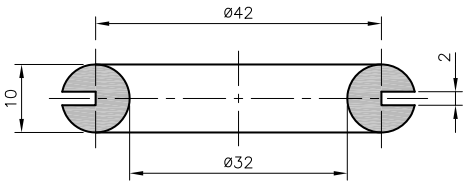



12-1480
0146 0332 010

• Oval DO-TPE grommets in black Plioprene for flat wire protection

type	artide number	pces
DO-TPE 19/27/33/3	0144 0351 010	100
DO-TPE 29/37/43/3	0144 0352 010	100
DO-TPE 44/52/58/3	0144 0353 010	100



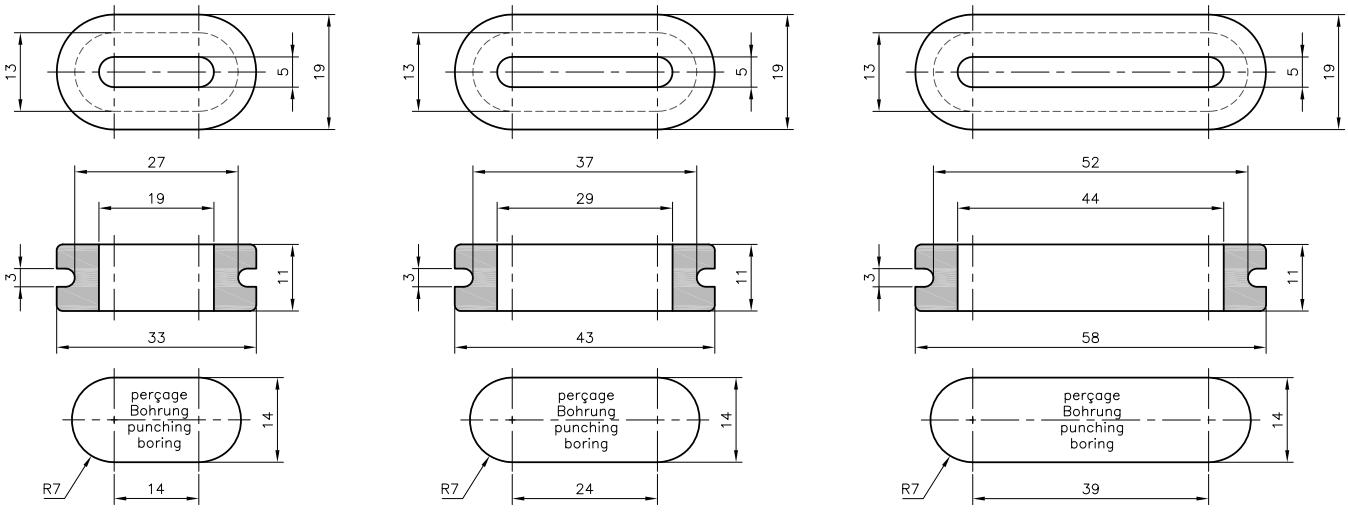

DO 19/27/33/3
0144 0351 010

DO 29/37/43/3
0144 0352 010

DO 44/52/58/3
0144 0353 010