DK 8 P

Art. No. 50220 – 100 V / 20 Ω



Druckkammerhorn-Lautsprecher mit 100-V-Übertrager. Hellgraues Kunststoffgehäuse. Leistungsanpassung am 100-V-Netz mittels Drehschalter, zusätzlich 20-Ohm-Einstellung möglich. Hoher Schalldruck und breiter Übertragungsbereich, dadurch hervorragende Sprachverständlichkeit. Schwenkbarer Metallbügel zur Befestigung an Decken, Wänden, Säulen usw.

- funktionstüchtig bei tiefen Temperaturen gemäß EN 60068-2-1 (–40 °C; 96 h)
- erfüllt die Anforderungen des Germanischen Lloyd (Anforderungen für elektrische Betriebsmittel / Kälte)
- Kunststoff: ABS (UL 94: HB)
- Metallbügel: Edelstahl (1.4301)
- Farbe: hellgrau (ähnlich RAL 7035)

Bestückung: FIESTA 25

Re-entrant horn speaker *with 100 V transformer. Light grey plastic housing. Level adjustment for 100 V model via knob, in addition 20 ohm possible. High sound pressure and wide range of frequency response guarantee excellent voice quality. Pivoting metal frame for mounting walls, ceilings, columns etc.*

- *functionally at low temperature according to EN 60068-2-1 (–40 °C; 96 h)*
- *up to the standards of the Germanischer Lloyd (requirements for electrical equipment / low temperature)*
- *Plastic: ABS (UL 94: HB)*
- *Metall frame: Stainless steel (1.4301)*
- *Colour: light grey (similar RAL 7035)*

Applied to: *FIESTA 25*

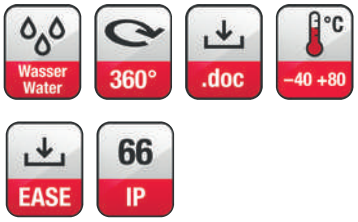

Technische Daten / *Technical Data*

Trafoanpassung *Transformer matching*	15/10/5/3/1 W
Impedanz *Impedance*	20 Ω
Schalldruckpegel *Sound pressure level*	110 dB (1 W/1 m) @ 2644 Hz
Abstrahlwinkel (–6 dB) *Opening angle (–6 dB)*	37° / 4000 Hz
Übertragungsbereich (–10 dB) *Frequency response (–10 dB)*	500–5500 Hz
Mittlerer Schalldruckpegel *Mean sound pressure level*	107 dB (1 W/1 m)
Max. Schalldruckpegel *Max. sound pressure level*	119 dB (15 W/1 m)
Kabellänge *Length of cable*	1,0 m
Farbe *Colour*	ähnlich / *similar* RAL 7035
Gewicht netto *Net weight*	1,8 kg

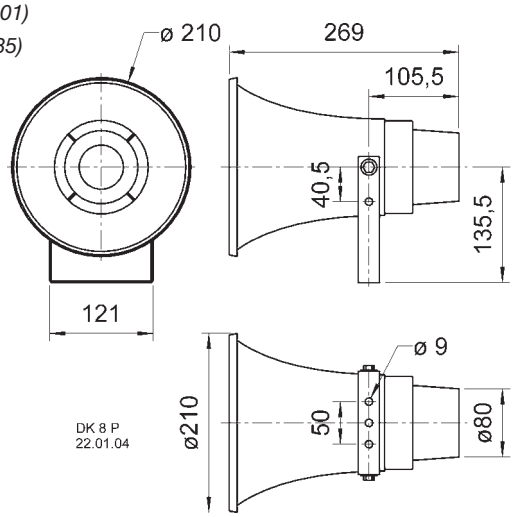

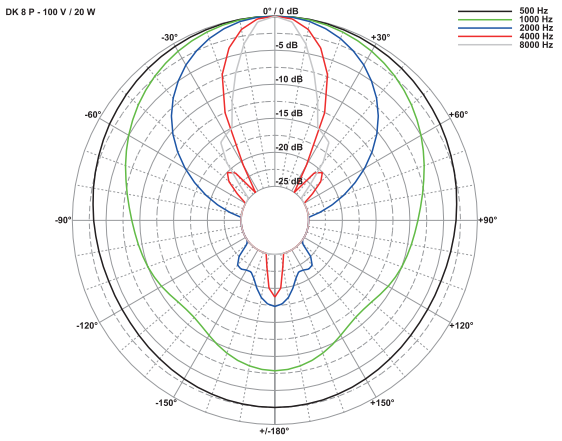

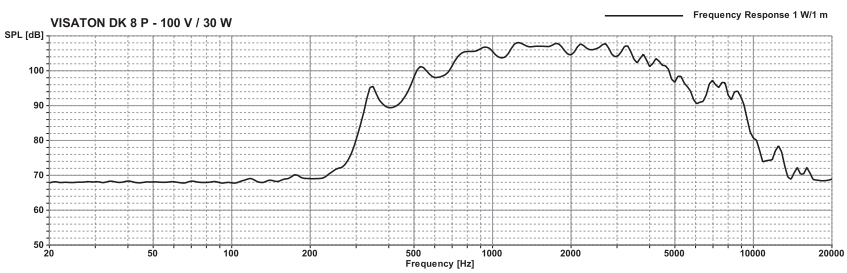

© VISATON GmbH & Co. KG • Ohligser Straße 29-31 • D-42781 Haan • Tel.: 0 21 29 / 5 52 - 0 • Fax: 0 21 29 / 5 52 - 10 • e-mail: visaton@visaton.com 2023