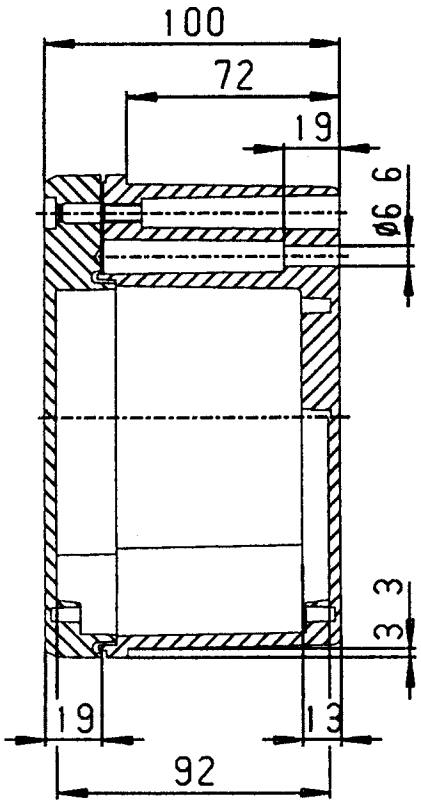

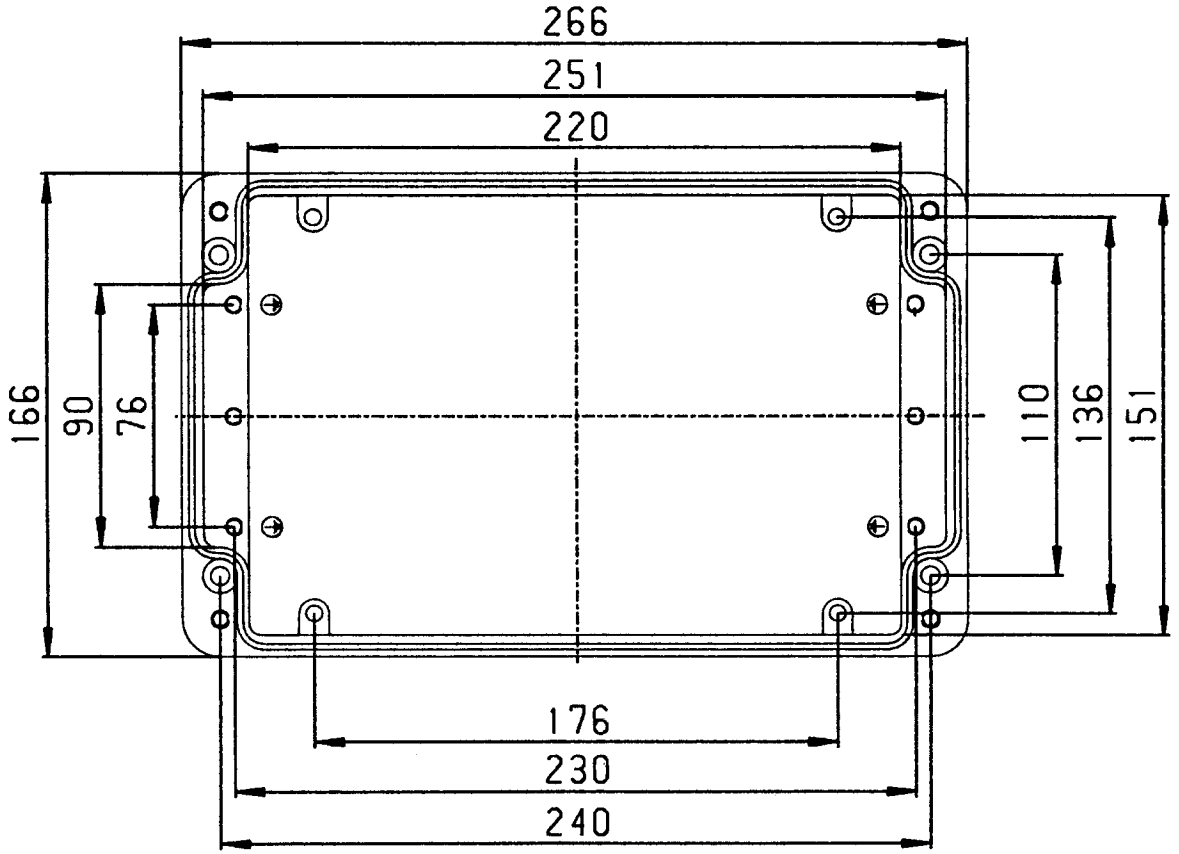

RS 202-2080

Nicht tolerierte Maße Gußtoleranzen DIN 1688 GTA 13						
Spanende Bearbeitung (DIN 7168 - m)						
0,5-3	>3-6	>6-30	>30-120	>120-400	>400-1000	
±0,05	±0,1	±0,2	±0,3	±0,5	±0,8	

Diese Zeichnung ist unser geistiges Eigentum und urheberrechtlich geschützt. Sie darf nur mit unserer Genehmigung kopiert oder an Dritte weitergegeben werden.

Material Aluminium

Datei EK162SF			
1995	Datum	Name	
Bearb	03 06	M A	
Gepr	03 06	DE	
Norm			

EK 162 — Maßstab

Nr 110 162 000 — Blatt von 81

ROLEC Gehäusesysteme

Ind	Änderung	Tag	Name